NX500N•P • NX650N•P
(DOMINATOR)

CATÁLOGO DE PEÇAS

1

MOTO HONDA DA AMAZÔNIA LTDA. - 2000

ÍNDICE

INSTRUÇÕES 1

GRUPO DO MOTOR 2

GRUPO DO CHASSI 3

ÍNDICE DE NÚMERO DE PEÇAS 4

ÍNDICE DE NOME DE PEÇAS 5

NX650$_N$-G
(DOMINATOR)

NX650$_P$-ED
(DOMINATOR)

Instruções para o Uso do Catálogo do Peças

- Este Catálogo de Peças descreve todas as peças de reposição, bem como o tempo de mão-de-obra (T.M.O.) para o modelo NX500N (DOMINATOR) • NX500P • (DOMINATOR) • NX650N • (DOMINATOR) e NX650P (DOMINATOR).
  - Este Catálogo de Peças foi elaborado com base nas últimas informações disponíveis até 21 de agosto de 1999.
- Especifique sempre o número completo da peça quando fizer um pedido.
  - Verifique sempre o número, modelo, tipo, série, cor, marca, e o tamanho que for necessário antes de encomendar as peças.
  - Observe sempre que as ilustrações permitem localizar uma determinada parte do chassi ou do motor, podendo diferenciar da sua forma original.
- Quando forem realizadas as modificações ou adições no Catálogo de Peças, as páginas a serem substituídas ou adicionadas serão emitidas no momento oportuno acompanhadas de uma página de instruções para atualização.
- Periodicamente serão emitidas Notícias de Peças para que seja atualizado temporariamente o Catálogo de Peças até que seja publicada a atualização definitiva do Catálogo.
- **Recomendamos ao Concessionário que mantenha seu Catálogo de Peças atualizado, observando com atenção a página de instruções para atualização.**

Índice

- Instruções para o uso do Catálogo de Peças 1
- Como Localizar as Informações as sobre as Peças 2
- Estrutura do Catálogo de Peças 3
- Quando Utilizar as Peças 4
- Abreviaturas utilizadas neste Catálogo de Peças 4
- Como localizar o bloco de peças e os números de série 5
- Modelos, Códigos de Área e Números de Série Aplicáveis 6
- Composição do Número de Identificação do Veículo (N.I.V.) Tipo Canadá 7
- Composição do Número de Identificação do Veículo (N.I.V.) 1996 ~ 8
- Etiqueta de Cor 9
- Tabela de Cores 10
- Aplicação de Mangueiras de Combustível, Aplicações Gerais, Mangueira de Vinil 18
- Instruções para o uso do tempo-padrão de Mão-de-Obra T.M.O. 20
- Índice Ilustrado – Grupo do Motor 22
- Índice Ilustrado – Grupo do Chassi 25
- Índice dos Números de Peças 132
- Índice de Nomes de Peças 140

Como localizar as informações sobre as peças

Ⓐ Referência com o Índice Ilustrado

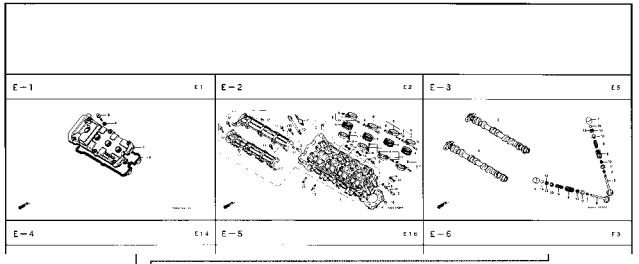

Ⓑ Referência com o Índice dos Números de Peças

ÍNDICE DE NÚMERO DE PEÇAS

Nº da Peça	Nº do bloco
06000	
06165-ZE2-000	M-3
061A1-ZE2-700	C-4
06550-ZB4-630	C-16
06710-ZB4-000	C-18
06710-ZB4-800	C-20
06810-ZB4-800	C-21
11000	
11300-ZE2-700	M-3
11315-ZE2-700	M-3
11381-ZE2-000	C-4
11381-ZE2-000	M-3
11381-ZE2-800	M-3
12000	
120A0-ZE2-811	M-2
120A0-ZE2-812	M-2
120A0-ZE2-813	M-2
120A0-ZE2-820	M-2

Nº da Peça	Nº do bloco
13013-ZE2-014	M-8
13101-ZE2-000	M-8
13101-ZE2-010	M-8
13101-ZE2-810	M-8
13101-ZE2-811	M-8
13102-ZE2-000	M-8
13102-ZE2-010	M-8
13102-ZE2-810	M-8
13102-ZE2-811	M-8
13103-ZE2-000	M-8
13103-ZE2-010	M-8
13103-ZE2-810	M-8
13103-ZE2-811	M-8
13104-ZE2-000	M-8
13104-ZE2-010	M-8
13104-ZE2-810	M-8
13104-ZE2-811	M-8
13111-ZE2-000	M-8
13200-ZE2-000	M-8
13200-ZE2-305	M-8
13310-ZE2-700	M-7
13310-ZE2-701	M-7

Nº da Peça	Nº do bloco
15520-ZB2-003	C-5.17
15520-ZB2-003	C-5.18
15520-ZB2-003	C-5.19
15520-ZB2-003	C-5.2
15520-ZB2-003	C-5.3
15520-ZB2-003	C-5.4
15520-ZB2-003	C-5.5
15520-ZB2-003	C-5.6
15520-ZB2-003	C-5.7
15520-ZB2-003	C-5.8
15520-ZB2-003	C-5.9
15520-ZE2-003	M-10
15620-ZE2-700	M-3
15721-ZB4-000	C-9
16000	
16010-ZA0-931	M-13
16010-ZE2-811	M-13.1
16010-ZE2-812	M-13.1
16011-ZA0-931	M-13
16011-ZA0-931	M-13.1
16013-ZA0-931	M-13

Nº da Peça	Nº do bloco
16223-ZA0-700	M-13
16223-ZA0-700	M-13.1
16223-ZA0-800	M-13
16223-ZA0-800	M-13.1
16252-ZA1-000	C-8
16260-ZE2-700	M-13
16260-ZE2-720	M-13
16260-ZE2-721	M-13
16260-ZE2-722	M-13
16261-ZE2-700	M-13
16261-ZE2-701	M-13
16261-ZE2-702	M-13
16262-ZE2-710	M-13
16262-ZE2-711	M-13
16263-ZA0-000	M-13
16264-ZE2-700	M-13
16264-ZE2-701	M-13
16265-ZE2-721	M-13
16268-893-000	C-8
16268-ZE2-720	M-13
16268-ZE2-721	M-13
16269-ZA0-700	M-13
16269-ZA0-800	M-13

Ⓒ Referência com o Índice de Nomes de Peças

ÍNDICE DE NOME DE PEÇAS

Descrição	Nº do bloco	Nº de Ref.
A		
Acelerador Automático Comp.	C-8	3
Acoplador Comp. (EMS)	C-5	20
Acoplador Comp. (EMS)	C-5.1	21
Acoplador Comp. (EMS)	C-5.3	22
Acoplador Comp. (EMS)	C-5.4	20
Acoplador Comp. (EMS)	C-5.5	21
Acoplador Comp. (EMS)	C-5.6	21
Acoplador Comp. (EMS)	C-5.7	22
Acoplador Comp. (EMS)	C-5.8	19
Afogador Comp	M-13.1	7
Alavanca	C-15	8
Alavanca Comp., Afogador	M-13	25
Alavanca Comp., Afogador	M-13	25
Alavanca Comp., Afogador (STD)	M-13.1	16
Alavanca Comp., Solenóide Acelerador	C-8	5
Alavanca Direita	C-20	4
Alavanca Esquerda	C-20	5
Alavanca, Afogador	M-13	18
Alavanca, Afogador	M-13	18
Alavanca, Afogador	M-13	20
Alavanca, Afogador	M-13	20
Alavanca, Afogador	M-13.1	17

Descrição	Nº do bloco	Nº de Ref.
Arruela de Pressão, 6 mm	C-5.15	35
Arruela de Pressão, 6 mm	C-5.16	40
Arruela de Pressão, 6 mm	C-5.17	37
Arruela de Pressão, 6 mm	C-5.18	36
Arruela de Pressão, 6 mm	C-5.19	47
Arruela de Pressão, 6 mm	C-5.2	54
Arruela de Pressão, 6 mm	C-5.20	24
Arruela de Pressão, 6 mm	C-5.21	24
Arruela de Pressão, 6 mm	C-5.22	29
Arruela de Pressão, 6 mm	C-5.23	23
Arruela de Pressão, 6 mm	C-5.24	23
Arruela de Pressão, 6 mm	C-5.25	19
Arruela de Pressão, 6 mm	C-5.26	19
Arruela de Pressão, 6 mm	C-5.27	30
Arruela de Pressão, 6 mm	C-5.28	20
Arruela de Pressão, 6 mm	C-5.3	53
Arruela de Pressão, 6 mm	C-5.4	54
Arruela de Pressão, 6 mm	C-5.5	57
Arruela de Pressão, 6 mm	C-5.6	55
Arruela de Pressão, 6 mm	C-5.7	53
Arruela de Pressão, 6 mm	C-5.8	53
Arruela de Pressão, 6 mm	C-5.9	46
Arruela do Tanque	C-14	13
Arruela Lisa, 20 mm	C-18	8

Descrição
Bobina
Bobina
Bobina
Bolsa d
Borbole
Borrach
Botão c
Botão c
Botão c
Botão c
Botão c
Botão c
Botão c
Botão c
Botão c
Botão c
Botão c
Botão c
Botão c
Botão c
Botão c
Botão c
Botão c
Botão c

M-14

Árvore de Manivelas
• Pistão
(CBR900RRN/RRS)

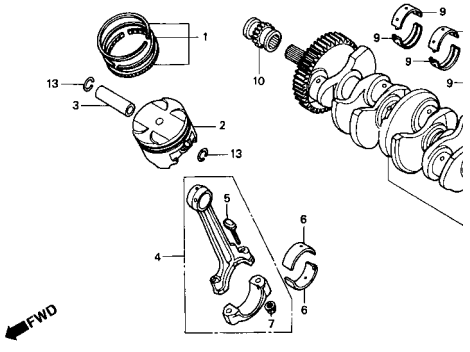

Item de serviço	T.M.O.
Jogo de Anéis, Pistão	*6,8
(Adicione 0,2 por Unidade)	
• Pistão	
(Adicione 0,2 por Unidade)	
Pino, Pistão	*6,7
Biela, Comp	*7,1
(Adicione 0,4 por Unidade)	
Rolamento da Biela	*5,8
(Adicione 0,3 por Unidade)	
Árvore de Manivelas	*7,9
Rolamento, Árvore de Manivelas	*7,2
(Um ou Todos)	
Engrenagem, Distribuição	2,2
Rolamento de Esferas, 28 x 41 x 21	*6,0

Ref. Nº	Nº da peça	Descrição	Qtd. CBR900 RRN	RRP	RRR	RRS	RRT	RRV
1	13011-MT4-315	Jogo de Anéis, Pistão (RIKEN)	4	4	4	4	–	–
	13031-MT4-315	Jogo de Anéis, Pistão (0,50)	(4)	(4)	(4)	(4)	–	–
	13051-MW0-305	Jogo de Anéis, Pistão (1,00)	(4)	(4)	(4)	(4)	–	–
			–	(4)	–	–	–	–
2	13101-MW0-000	Pistão	4	–	–	–	–	–
	13101-MW0-760	Pistão	4	–	–	–	–	–
	13101-MW0-790	Pistão	–	4	–	–	–	–
			–	4	4	–	–	–
	13101-MAE-000	Pistão	–	–	4	4	–	–
			–	–	–	4	–	–

Estrutura do Catálogo de Peças

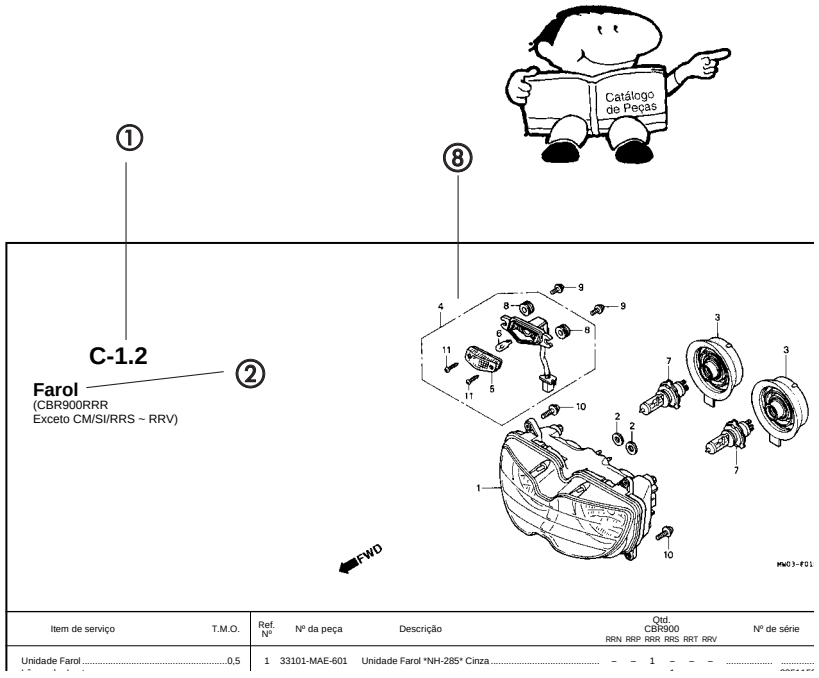

Item de serviço	T.M.O.	Ref. Nº	Nº da peça	Descrição	Qtd. CBR900 RRN	RRP	RRR	RRS	RRT	RRV	Nº de série
Unidade Farol	0,5	1	33101-MAE-601	Unidade Farol *NH-285* Cinza	–	–	1	–	–	–	

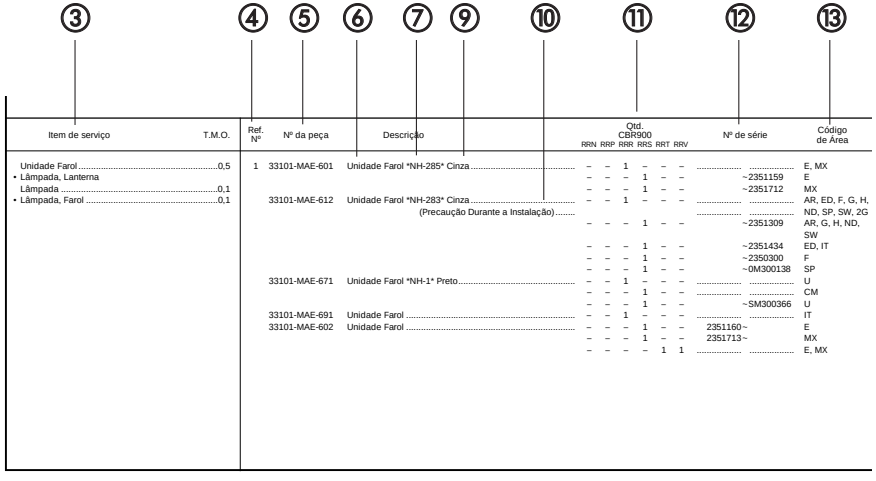

Item de serviço	T.M.O.	Ref. Nº	Nº da peça	Descrição	Qtd. CBR900 RRN	RRP	RRR	RRS	RRT	RRV	Nº de série	Código de Área
Unidade Farol	0,5	1	33101-MAE-601	Unidade Farol *NH-285* Cinza	–	–	1	–	–	–		E, MX
• Lâmpada, Lanterna					–	–	–	1	–	–	~2351159	E
Lâmpada	0,1				–	–	–	1	–	–	~2351712	MX
• Lâmpada, Farol	0,1		33101-MAE-612	Unidade Farol *NH-283* Cinza	–	–	1	–	–	–		AR, ED, F, G, H, ND, SP, SW, 2G
				(Precaução Durante a Instalação)	–	–	–	1	–	–	~2351309	AR, G, H, ND, SW
					–	–	–	1	–	–	~2351434	ED, IT
					–	–	–	1	–	–	~2350300	F
					–	–	–	1	–	–	~0M300138	SP
			33101-MAE-671	Unidade Farol *NH-1* Preto	–	–	1	–	–	–		U
					–	–	–	1	–	–		CM
					–	–	–	1	–	–	~SM300366	U
			33101-MAE-691	Unidade Farol	–	–	1	–	–	–		IT
			33101-MAE-602	Unidade Farol	–	–	–	1	–	–	2351160~	E
					–	–	–	1	–	–	2351713~	MX
					–	–	–	–	1	1		E, MX

① Número do Bloco

② Nome do Bloco

③ Item de Serviço Tempo de Mão-de-Obra (T.M.O.)

④ Número de Referência (Os Números descritos entre parênteses significa que continua da página anterior)

⑤ Número da Peça

⑥ Descrição

⑦ Código de Cores HONDA

⑧ Conjuntos
- As peças cujas figuras estiverem delimitadas por linhas interrompidas são disponíveis em conjunto completo. (As peças componentes do conjunto, também são comercializadas individualmente)

⑨ Descrição de Cores

⑩ Observação
As observações que aparecem entre parênteses devem ser atentas.

⑪ Quantidade Utilizada na motocicleta
- Quando aparecem entre parênteses indicam peças opcionais Quando indicadas com a letra “N” deve-se utilizar a quantidade que for necessária.

⑫ Número de Série

⑬ Nota

Quando Utilizar as Peças

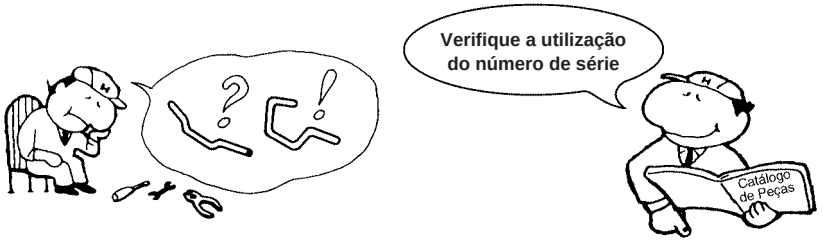

Ref. Nº	Nº da peça	Descrição	Qtd. CBR900 RRN	RRP	RRR	RRS	RRT	RRV	Nº de série	
1	33101-MAE-601	Unidade Farol *NH-285* Cinza	–	–	1	–	–	–		
			–	–	–	1	–	–		~2351159
			–	–	–	1	–	–		~2351712
	33101-MAE-612	Unidade Farol *NH-283* Cinza	–	–	1	–	–	–		
		(Precaução Durante a Instalação)								
			–	–	–	1	–	–		~2351309
			–	–	–	1	–	–		~2351434
			–	–	–	1	–	–		~2350300
			–	–	–	1	–	–		~0M300138
	33101-MAE-671	Unidade Farol *NH-1* Preto	–	–	1	–	–	–		
			–	–	–	1	–	–		
			–	–	–	1	–	–		~SM300366
	33101-MAE-691	Unidade Farol	–	–	1	–	–	–		
	33101-MAE-602	Unidade Farol	–	–	–	1	–	–	2351160~	
			–	–	–	1	–	–	2351713~	
			–	–	–	–	1	1		

O número de Série foi utilizado desde o modelo inicial

Quando a numeração de Chassi aparece do lado esquerdo da coluna significa que a utilização da peça se aplica a partir deste número de chassi 2351160

Quando a numeração de Chassi aparece do lado direito da coluna significa que a utilização da peça se aplica até este número de chassi 2351159

Abreviaturas Utilizadas neste Catálogo de Peças

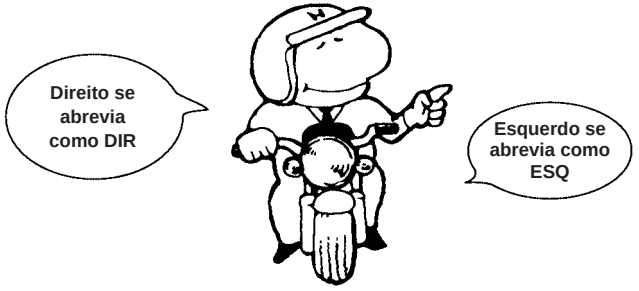

* “Esq” e “Dir” na descrição de uma peça significa o lado Esquerdo e o lado Direito considerando-se que esteje sobre o assento da motocicleta.

• No Catálogo de Peças utilizam-se as seguintes abreviaturas:

A	Ampére
ABS	Sistema de Freio Anti-Travante
ADM	Admissão
C.A	Corrente Alternada
C.C	Corrente Contínua
C.D.I.	Unidade de Descarga Capacitiva
Comp.	Completo
Conj.	Conjunto
D(22D)	Dente (22 dentes)
DIANT	Dianteira
Dir	Direito
ESC	Escape
Esq	Esquerdo
G	Grama
KPH	Quilômetro por Hora
L.E.D.	Diodo Emissor de Luz
LAT	Lateral
MM	Milímetro
MPH	Milhas por Hora
PRIM	Primário
SEC	Secundário
SEX	Sextavado
STD	Standard
TRANS	Transmissão
TRAS	Traseira
V	Volt
W	Watt

Como Localizar o Bloco de Peças e os Números de Série

Parte do bloco	Partes do motor M-1 ~	Partes do carburador M-17 ~	Partes do chassi C-1 ~
Números Necessários	Número do motor estampado	Número de identificação do carburador estampado	Número do chassi estampado
Pontos de localização	①	②	③

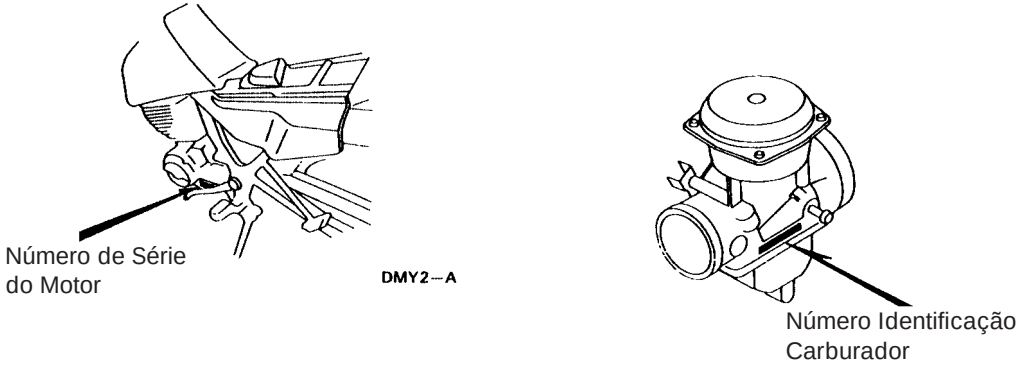

DMY2–A

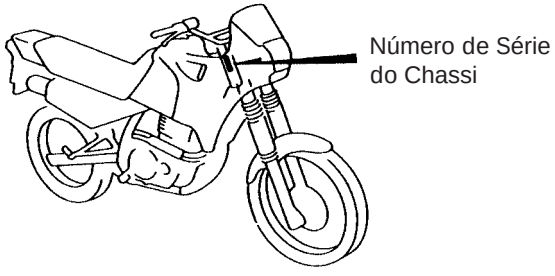

DMY2–B

Modelos e Números de Série Aplicáveis

O Modelo, Código de Área, Tipo e os Números de Identificações podem ser identificados conforme tabela abaixo:

Modelo	Código de Área	Tipo	Nº de identificação do motor	Nº de identificação do Chassi	Nº de identificação do Carburador
NX500N (DOMINNATOR)	AR	Austria	PD08E-5500001~	PD08-5500001~	VE84J A
NX500P (DOMINNATOR)	AR	Austria			
NX500N (DOMINNATOR)	E	Inglaterra	RD02E-5500481~	RD02-5500479~	VE80D B
	ED	Europa	RD02E-5500021~	RD02-5500020~	VE80D B
	F	França	RD02E-5500010~	RD02-5500009~	VE80D B
	G	Alemanha (*1)	RD02E-5500016~	RD02-5500015~	VE84D B
	ND	Norte Europa	RD02E-5501514~	RD02-5501364~	VE80D B
	SP	Espanha	RD02E-5500486~	RD02-0M500001~	VE80D B
	SW	Suiça	RD02E-5500024~	RD02-5500023~	VE81E B
	U	Austrália	RD02E-3500001~	RD02-35000015~	VE84F A

O Modelo, Código de Área, Tipo e os Números de Identificações podem ser identificados conforme tabela abaixo:

Modelo	Código de Área	Tipo	Nº de identificação do motor	Nº de identificação do Chassi	Nº de identificação do Carburador
	2G	Alemanha (*2)	RD02E-3500001~	RD02-3500001~	VE84F A
NX650P (DOMINNATOR)	BR	Brasil			
	E	Inglaterra	RD02E-5600011~	RD02-5600009~	VE84H A
	ED	Europa			
	F	França			
	G	Alemanha (*1)			
	ND	Espanha			
	SP	Norte Europa			
	SW	Suíça			
	U	Austrália			
	2G	Alemanha (*2)			

(*1)
(*2) Tipo 27 PS

* Para identificação do número do carburador, somente a parte sublinhada deverá ser usada para registro.

VE84J A KC ア

Composição do Número de Identificação do Veículo (N.I.V) Tipo Canadá

Exemplo: JH2PE04U*KM200001

Número Seqüencial de Produção

Código de Fábrica

C .... Saitama Japão
K .... Kumamoto Japão
M .... Hamamatsu Japão
S .... Suzuka Japão
A .... Ohio U.S.A
B .... Alost Bélgica
R .... Manaus Brasil
D .... Guadalajara México

Ano do Modelo

Exemplo: K....1989 L....1990 M....1991 N....1992 X....1999 Y....2000 (Exceto as letras I.O.Q.U)

Dígito de Controle

Código de Descrição do Veículo

Exemplo: PE04....XR600R RC30....VFR750R ND070....NX4 Falcon

Marca e Tipo de Veículo

JH2 ..... HONDA Motocicleta Fabricada no Japão
1HF ..... HONDA Motocicleta Fabricada nos Estados Unidos da América
YC1 ..... HONDA Motocicleta Fabricada na Bélgica
9C2 ..... HONDA Motocicleta Fabricada no Brasil
3H1 ..... HONDA Motocicleta Fabricada no México
JH3 ..... HONDA Motocicleta Fabricada no Japão

Composição do Número de Identificação do Veículo (VIN) 1996 ~

Exemplo: J H 2 R C 3 0 9 * 0 M 2 0 0 0 0 1

Número Seqüêncial de Produção

Código de Fábrica

A .... Ohio U.S.A	E .... Montesa Espanha	R .... Manaus Brasil
B .... Alost Bélgica	F .... Atessa Itália	S .... Susuka Japão
C .... Saitama Japão	K .... Kumamoto Japão	T .... Tochigi Japão
D .... Guadalajara México	M .... Hamamatsu Japão	4 .... Sul da Carolina U.S.A

Modelo do Ano

Exemplo: K....1989 L....1990 M....1991 N....1992 X....1999 (Exceto I.O Q.U)

Versão

Dígito de Controle

Código de Descrição do Veículo

Exemplo: PE04....XR600R RC30....VFR750R

Marca e Tipo de Veículo

JH2 ..... HONDA Motocicleta Fabricada no Japão	VTM ..... HONDA Motocicleta Fabricada na Espanha
1HF ..... HONDA Motocicleta Fabricada nos Estados Unidos da América	ZDC ..... HONDA Motocicleta Fabricada na Itália
YC1 ..... HONDA Motocicleta Fabricada na Bélgica	JH3 ..... HONDA Motocicleta Fabricada no Japão
9C2 ..... HONDA Motocicleta Fabricada no Brasil	478 ..... HONDA Motocicleta Fabricada nos Estados Unidos da América
3H1 ..... HONDA Motocicleta Fabricada no México	

Etiqueta de Cor

- Ao solicitar as peças comprove o nome do modelo, a cor principal e o código, observando a etiqueta de cor do veículo.
- Ao pedir uma peça de cor utilize o gráfico de cores e as instruções sobre o catálogo de peças.

NX500N

COR R-134

CODE R-134B

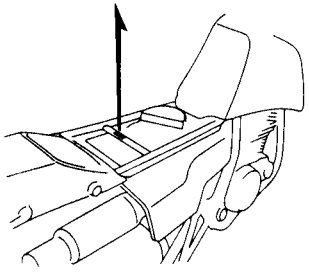

DMN9 – D

Nº	Modelo		NX500N					
	Cor Principal		Preto NH-1	Preto NH-1	Vermelho R-127	Vermelho R-158P	Laranja YR-196C	Ama Y-
	Código de Cor		NH1	NH1D	R127H	R158	YR196D	
	Nome das Peças Coloridas	Nº Peça Básico						
1	Trava de Fixação do Painel	91459-MW0-790	ZA	ZA	ZA	ZA	ZA	
2	Tampa Lateral Esquerda	83700-MAS-A00	ZA					
3	Tampa Lateral Esquerda	83700-MAS-E00						
4	Tampa Lateral Direita	83700-MAS-L00						
5	Tampa Lateral Direita	83600-MAS-A00						

Código de cor Código HONDA	Descrição de Cor
NH1	Preto
NH1L	Preto
NH105	Preto Fosco
NH106	Preto Heatproof
NH146M	Prata Accurate Metálica
NH196	Branco
NH206M	Cinza Medio Metálico
NH217M	Preto Metálico
PB27L	Azul Neo
PB45L	Azul Dionisus
PB198	Azul Neo
PB221M	Azul Cilclone Metálico
PB228	Azul Dionisus
PB252	Azul Hard
R85L	Vermelho Daring
R120L	Purpura Claro
R134	Vermelho Fighting
RP132	Purpura Claro

Tabela de Cores

- Ao solicitar as peças coloridas consulte a tabela abaixo e utilize um número de peça básico concernente ao código de cor descrito da peça.
- As faixas e etiquetas com exceção das etiquetas de precaução se incluem nas peças cujo nome de peças termina em WL.
- As faixas e etiquetas não se incluem nas peças cujo nome de peças termina em WOL.

DOMINATOR NX500$_N$ PD08-5500001 ~

Nº	Modelo		NX500N					
	Cor		Fighting Vermelho R-134	Preto NH-1	Ross Branco NH-196	Aplicação no modelo		Nº de identificação do Bloco.
	Código		R134	NH1	NH196H	Modelo de aplicação inicial	Modelo de aplicação final	
	Nome das Peças Coloridas	Nº Peça Básico						
1	Pedal, Apoio Direito	50610-MN9-870	ZB	ZB	ZB			C-20
2	Pedal, Apoio Direito	50615-MN9-870	ZB	ZB	ZB			C-20
3	Chassi Comp.	50100-MY2-620	ZC	ZA	ZD			C-29
4	Capa, Garfo Dianteiro	51611-MM9-013	ZE	ZE	ZM			C-8
5	Alça Comp., Traseira	50300-MY2-620	ZA	ZA	ZA			C-15
6	Tampa, Lateral Direita	83600-MY2-620	ZC	ZA	ZB			C-16
7	Tampa, Lateral Esquerda	83500-MY2-620	ZC	ZA	ZB			C-16
8	Tampa Comp., Disco Freio	45320-MW2-720	ZA	ZE	ZD			C-7
9	Tampa Cilindro Externo	45340-MN9-830	ZA	ZB	ZF			C-7
10	Carenagem Lateral, Esquerda (WL)	64230-MY2-620	ZA	ZB	ZC			C-31
11	Carenagem Lateral, Esquerda (WL)	64220-MY2-620	ZA	ZB	ZC			C-31
12	Carenagem, Superior (WL)	61320-MY2-620	ZD	ZE	ZF			C-31
13	Amortecedor Traseiro, Comp. (SHOWA)	52400-MY2-601	ZA	ZA	ZA			C-23
14	Cilindro Mestre, Freio Dianteiro	45500-MW2-006	ZA	ZE	ZC			C-4
15	Pára-Lama Traseiro	80100-MY2-620	ZC	ZA	ZB			C-24
16	Pára-Lama, Dianteiro	61100-MN9-000	ZA	ZB	ZJ			C-7
17	Garfo, Dianteiro Esquerdo (SHOWA)	51500-MY2-601	ZA	ZA	ZB			C-8
18	Garfo, Dianteiro Direito (SHOWA)	51400-MY2-601	ZA	ZA	ZB			C-8
19	Protetor Esquerdo, Alavanca	53185-MN9-000	ZA	ZB	ZC			C-3
20	Protetor, Manopla Direita	53180-MN9-000	ZA	ZB	ZC			C-4
21	Suporte, Cilindro Inferior Externo	51634-MK5-003	ZC	ZC	ZC			C-8
22	Cubo, Roda Dianteira	44601-MN9-010	ZA	ZA	ZA			C-10
23	Etiqueta, Cor	87565-MY2-730	ZA	ZB	ZC			C-32
24	Etiqueta, Precaução, Óleo do Motor	87515-MN9-870	ZB	ZA	ZB			C-32
25	Etiqueta, Precaução	87560-ME9-670	ZA	ZA	ZA			C-32
26	Emblema Esquerdo, Tanque de Combusível	87112-MY2-620	ZA	ZB	ZC			C-33
27	Faixa, Tampa Lateral Esquerda	87114-MY2-620	ZA	ZB	ZC			C-33
28	Emblema Direito , Tanque de Combusível	87111-MY2-620	ZA	ZB	ZC			C-33
29	Faixa, Tampa Lateral Direita	87113-MY2-620	ZA	ZB	ZC			C-33
30	Emblema, Carenagem Superior	87115-MY2-620	ZA	ZB	ZC			C-33
31	Guidão	53100-MN9-670	ZA	ZA	ZA			C-5

DOMINATOR $NX500_N$ PD08-5500001 ~

Nº	Modelo		NX500N					
	Cor		Fighting Vermelho R-134	Preto NH-1	Ross Branco NH-196	Aplicação no modelo		Nº de identificação do Bloco.
	Código		R134	NH1	NH196H	Modelo de aplicação inicial	Modelo de aplicação final	
	Nome das Peças Coloridas	Nº Peça Básico						
32	Protetor,Tubo de Escape	18325-MN9-870	ZA	ZA	ZA			C-18
33	Assento Comp., Duplo	77200-MY2-620	ZC	ZA	ZB			C-15
34	Amortecedor,Traseiro Comp. (SHOWA)	52401-MY2-601	ZA	ZA	ZA			C-23
35	Roda Dianteira *NH-105*	17520-MY2-620	ZA	ZB	ZC			C-14

DOMINATOR NX500P

Nº	Modelo		NX500P						
	Cor		Ross Branco NH-196	Preto NH-1	Checker Preto Metálico NH-217M	Azul Ciclone metálico PB-221M	Aplicação no modelo		Nº de identificação do Bloco.
	Código		NH196E	NH1E	NH217K	PB221G	Modelo de aplicação inicial	Modelo de aplicação final	
	Nome das Peças Coloridas	Nº Peça Básico							
1	Pedal, Apoio Direito	50615-MN9-870	ZB	ZB	ZB	ZB			C-20
2	Chassi Comp.	50100-MY2-700	ZA	ZA	ZC	ZB			C-29
3	Capa, Garfo Dianteiro	51611-MM9-013	ZP	ZN	ZN	ZQ			C-8
4	Alca Comp., Traseira	50300-MY2-620	ZA	ZA	ZA	ZA			C-15
5	Tampa Lateral, Direita	83600-MY2-620	ZB	ZA	ZD	ZE			C-16
6	Tampa Lateral, Esquerda	83500-MY2-620	ZB	ZA	ZD	ZE			C-16
7	Tampa Comp., Disco Freio	45320-MW2-720	ZD	ZE	ZA	ZF			C-7
8	Tampa, Cilindro Externo	45340-MN9-830	ZF	ZB	ZA	ZG			C-7
9	Carenagem Lateral, Esquerda (WL)	64230-MY2-700	ZA	ZB	ZC	ZD			C-31
10	Tampa, Lateral Direita (WL)	64220-MY2-700	ZA	ZB	ZC	ZD			C-31
11	Carenagem Superior (WL)	64230-MY2-700	ZA	ZB	ZC	ZD			C-31
12	Amortecedor Traseiro, Comp. (SHOWA)	52400-MY2-601	ZA	ZA	ZA	ZA			C-23
13	Pára-Lama Traseiro	80100-MY2-620	ZB	ZA	ZD	ZE			C-24
14	Pára-Lama Dianteiro	61100-MN9-000	ZJ	ZB	ZA	ZK			C-7
15	Garfo, Dianteiro Esquerdo (SHOWA)	51500-MY2-601	ZD	ZC	ZC	ZE			C-8
16	Garfo, Dianteiro Direito (SHOWA)	51400-MY2-601	ZD	ZC	ZC	ZE			C-8
17	Protetor Esquerdo, Alavanca	53185-MN9-000	ZF	ZB	ZA	ZG			C-3
18	Protetor, Manopla Direita	53180-MN9-000	ZH	ZB	ZA	ZJ			C-4
19	Suporte, Cilindro Inferior Externo	51634-MK5-003	ZC	ZC	ZC	ZC			C-8
20	Cubo, Roda Dianteira	44601-MN9-010	ZA	ZA	ZA	ZA			C-10
21	Etiqueta, Cor	87565-MY2-790	ZA	ZB	ZC	ZD			C-32
22	Etiqueta, Precaução, Óleo do Motor	87515-MY2-720	ZA	ZA	ZA	ZA			C-32
23	Etiqueta, Precaução, Capacete	87511-MW0-670	ZA	ZA	ZA	ZA			C-32
24	Etiqueta, Precaução, Capacete	87560-ME9-670	ZA	ZA	ZA	ZA			C-32
25	Emblema, Carenagem Superior	87115-MY2-700	ZA	ZB	ZC	ZD			C-33
26	Guidão	53100-MN9-670	ZA	ZA	ZA	ZA			C-5
27	Protetor ,Tubo de Escape	18325-MN9-870	ZA	ZA	ZA	ZA			C-18
28	Assento Comp., Duplo	77200-MY2-700	ZA	ZB	ZC	ZD			C-15
29	Faixa A Esquerda , Tanque de Combustível	87112-MY2-700	ZA	ZB	ZC	ZD			C-33.1
30	Faixa A, Tampa Lateral Esquerda	87114-MY2-700	ZA	ZB	ZC	ZD			C-33
31	Faixa A Direita, Tanque Combustível	87111-MY2-700	ZA	ZB	ZC	ZD			C-33
32	Faixa A, Tampa Lateral Direita	87113-MY2-700	ZA	ZB	ZC	ZD			C-33.1
33	Faixa B Esquerda , Tanque de Combustível	87117-MY2-700	ZA	ZB	ZC	ZD			C-33.1
34	Faixa B , Tampa Lateral Direita	87121-MY2-700	ZA	ZB	ZC	ZD			C-33.1
35	Faixa B Direita, Tanque de Combustível	87116-MY2-700	ZA	ZB	ZC	ZD			C-33.1
36	Faixa B , Tampa Lateral Direita	87120-MY2-700	ZA	ZB	ZC	ZD			C-33.1
37	Faixa C Esquerda , Tanque de Combustível	87119-MY2-700	ZA	ZB	ZC	ZD			C-33.1
38	Faixa C Direita , Tanque de Combustível	87118-MY2-700	ZA	ZB	ZC	ZD			C-33.1
39	Tanque, Combustível Comp.	17520-MY2-700	ZA	ZB	ZC	ZD			C-14
40	Roda Dianteira	44650-MY2-305	ZB	ZB	ZB	ZB			C-10

DOMINATOR NX500$_N$ RD02-5500009 ~ -----E, ED, F, G, ND, SW
DOMINATOR NX650$_N$ RD029-0M500001 ~ -----SP
DOMINATOR NX650$_N$ RD02U-NM500001 ~ -----U
DOMINATOR NX650$_N$ RD02-3500001 ~ -----2G

Nº	Modelo		NX650N						
	Cor		Fighting Vermelho R-134	Preto NH-1	Ross Branco NH-196	Aplicação no modelo		Código Área	Aplicação address Nº
	Código		R134B	NH1	NH196H	Modelo de aplicação inicial	Modelo de aplicação final		
	Nome das Peças Coloridas	Nº Peça Básico							
1	Pedal, Apoio Direito	50610-MN9-870	ZB	ZB	ZB				C-20
2	Pedal, Apoio Direito	50615-MN9-870	ZB	ZB	ZB				C-20
3	Chassi Comp.	50100-MY2-610	ZC	ZA	ZD			G, ND, 2G	C-29
4	Chassi Comp.	50100-MY2-620	ZC	ZA	ZD			E, ED, F, SP, SW, U	C-29
5	Capa, Garfo Dianteiro	51611-MM9-013	ZE	ZE	ZM				C-8
6	Alça Comp., Traseira	50300-MY2-620	ZA	ZA	ZA				C-15
7	Tampa, Lateral Direita	83600-MY2-620	ZC	ZA	ZB				C-16
8	Tampa, Lateral Esquerda	83500-MY2-620	ZC	ZA	ZB				C-16
9	Tampa Comp., Disco Freio	45320-MW2-000	ZA	ZE	ZD				C-7
10	Tampa, Cilindro Externo	45340-MN9-000	ZA	ZB	ZH				C-7
11	Carenagem, Lateral Esquerda (WL)	64230-MY2-620	ZA	ZB	ZC				C-31
12	Carenagem, Lateral Esquerda (WL)	64220-MY2-620	ZA	ZB	ZC				C-31
13	Carenagem, Superior (WL)	61320-MY2-620	ZD	ZE	ZF				C-31
14	Amortecedor, Traseiro Comp. (SHOWA)	52400-MY2-601	ZA	ZA	ZA			E, ED, G, ND, SP, SW, U	C-23
15	Amortecedor, Traseiro Comp. (SHOWA)	52400-MY2-601	ZA	ZA	ZA			2G	C-23
16	Amortecedor, Traseiro Comp. (SHOWA)	52400-MY2-621	ZA	ZA	ZA			F	C-23
17	Cilindro Comp., Freio Dianteiro	45500-MW2-006	ZA	ZE	ZC				C-4
18	Pára-Lama Traseiro	80100-MY2-620	ZC	ZA	ZB				C-24
19	Pára-Lama Dianteiro	61100-MN9-000	ZA	ZB	ZJ				C-7
20	Garfo, Dianteiro Esquerdo (SHOWA)	51500-MY2-601	ZA	ZA	ZB				C-8
21	Garfo, Dianteiro Direito (SHOWA)	51400-MY2-601	ZA	ZA	ZB				C-8
22	Protetor Esquerdo, Alavanca	53185-MN9-000	ZA	ZB	ZC				C-3
23	Protetor, Manopla Direita	53180-MN9-000	ZA	ZB	ZC				C-4
24	Suporte, Cilindro Inferior Externo	51634-MK5-003	ZC	ZC	ZC				C-8
25	Cubo, Roda Dianteira	44601-MN9-010	ZA	ZA	ZA				C-10
26	Etiqueta, Cor	87565-MY2-620	ZA	ZB	ZC				C-32
27	Etiqueta, Precaução, Óleo do Motor	87515-MM0-620	ZA	ZB	ZA			F	C-32
28	Etiqueta, Precaução, Óleo do Motor	87515-MN9-870	ZB	ZA	ZB			E, ED, G, ND, SP, SW, U	C-32
29	Etiqueta, Precaução, Óleo do Motor	87515-MN9-870	ZB	ZA	ZB			2G	C-32
30	Etiqueta, Precaução, Combustível	87586-MB6-870	ZF	ZF	ZF			U	C-32
31	Etiqueta, Precaução, Combustível	87586-MR6-670	ZA	ZA	ZA			E	C-32
32	Etiqueta, Precaução	87560-ME9-670	ZA	ZA	ZA			E, ED, G, ND, SP, SW, U	C-32
33	Etiqueta, Precaução	87560-ME9-670	ZA	ZA	ZA			2G	C-32
34	Emblema Esquerdo, Tanque de Combusível	87112-MY2-620	ZA	ZB	ZC				C-33
35	Faixa, Tampa Lateral Esquerda	87114-MY2-620	ZA	ZB	ZC				C-33
36	Emblema Direito, Tanque de Combustível	87111-MY2-620	ZA	ZB	ZC				C-33

DOMINATOR NX500$_N$ RD02-5500009 ~ -----E, ED, F, G, ND, SW
DOMINATOR NX650$_N$ RD029-0M500001 ~ -----SP
DOMINATOR NX650$_N$ RD02U-NM500001 ~ -----U
DOMINATOR NX650$_N$ RD02-3500001 ~ -----2G

Nº	Modelo		NX650N						
	Cor		Fighting Vermelho R-134	Preto NH-1	Ross Branco NH-196	Aplicação no modelo		Código Área	Nº de ref.
	Código		R134B	NH1	NH196H	Modelo de aplicação inicial	Modelo de aplicação final		
	Nome das Peças Coloridas	Nº Peça Básico							
37	Etiqueta, Traseira	87113-MY2-620	ZA	ZB	ZC				C-33
38	Etiqueta, Precaução, Óleo do Motor	87115-MY2-620	ZA	ZB	ZC				C-33
39	Guidão	53100-MN9-670	ZA	ZA	ZA				C-5
40	Protetor ,Tubo de Escape	18325-MN9-870	ZA	ZA	ZA				C-18
41	Assento Comp., Duplo	77200-MY2-620	ZC	ZA	ZB				C-15
42	Mola, Amortecedor Traseiro (SHOWA)	52401-MY2-601	ZA	ZA	ZA				C-23
43	Tanque, Combustível Comp. (WL)	17520-MY2-620	ZA	ZB	ZC				C-14

DOMINATOR NX650P RD02-5600009 ~ ----------E
DOMINATOR NX650P Este tipo não foi produzido ~ ------ED, F, G, ND, SP, SW, U, 2G

Nº	Modelo		NX650P							
	Cor		Ross Branco NH-196	Preto NH-1	Checker Preto Metálico NH-217M	Azul Ciclone Metálico PB-221M	Aplicação no modelo		Código Área	Nº de ref.
	Código		NH196E	NH1E	NH217K	PB221G	Modelo de aplicação inicial	Modelo de aplicação final		
	Nome das Peças Coloridas	Nº Peça Básico								
1	Pedal, Apoio Direito	50615-MN9-870	ZB	ZB	ZB	ZB				C-20
2	Chassi Comp.	50100-MY2-690	ZA	ZA	ZC	ZB			G, ND, 2G	C-29
3	Chassi Comp.	50100-MY2-700	ZA	ZA	ZC	ZB			E, ED, F, SP, SW, U	C-29
4	Capa, Garfo Dianteiro	51611-MM9-013	ZP	ZN	ZN	ZQ				C-8
5	Alça Comp., Traseira	50300-MY2-620	ZA	ZA	ZA	ZA				C-15
6	Tampa, Lateral Direita	83600-MY2-620	ZB	ZA	ZD	ZE				C-16
7	Tampa, Lateral Esquerda	83500-MY2-620	ZB	ZA	ZD	ZE				C-16
8	Tampa Comp., Disco, Freio	45320-MW2-000	ZD	ZE	ZA	ZF				C-7
9	Tampa, Cilindro Externo	45340-MN9-000	ZH	ZB	ZA	ZJ				C-7
10	Carenagem, Lateral Esquerda (WL)	64230-MY2-700	ZA	ZB	ZC	ZD				C-31
11	Tampa, Lateral Direita (WL)	64220-MY2-700	ZA	ZB	ZC	ZD				C-31
12	Carenagem, Superior	61320-MY2-700	ZA	ZB	ZC	ZD				C-31
13	Amortecedor, Traseiro Comp. (SHOWA)	52400-MY2-621	ZA	ZA	ZA	ZA			F	C-23
14	Amortecedor, Traseiro Comp. (SHOWA)	52400-MY2-601	ZA	ZA	ZA	ZA			E, ED, G, ND, SP, SW, U	C-23
15	Amortecedor, Traseiro Comp. (SHOWA)	52400-MY2-601	ZA	ZA	ZA	ZA			2G	C-23
16	Pára-Lama Traseiro	80100-MY2-620	ZB	ZA	ZD	ZE				C-24
17	Pára-Lama Dianteiro	61100-MN9-000	ZJ	ZB	ZA	ZK				C-7
18	Garfo Dianteiro, Esquerdo (SHOWA)	51500-MY2-601	ZD	ZC	ZC	ZE				C-8
19	Garfo Dianteiro, Direito (SHOWA)	51400-MY2-601	ZD	ZC	ZC	ZE				C-8
20	Protetor Esquerdo, Alavanca	53185-MN9-000	ZF	ZB	ZA	ZG				C-3
21	Protetor, Manopla Direita	53180-MN9-000	ZH	ZB	ZA	ZJ				C-4
22	Suporte, Cilindro Inferior Externo	51634-MK5-003	ZC	ZC	ZC	ZC				C-8
23	Cuba, Roda Dianteira	44601-MN9-010	ZA	ZA	ZA	ZA				C-10
24	Etiqueta, Cor	87565-MY2-700	ZA	ZB	ZC	ZD				C-32
25	Etiqueta, Precaução, Óleo do Motor	87515-MY2-700	ZA	ZA	ZA	ZA			F	C-32
26	Etiqueta, Precaução, Óleo do Motor	87515-MY2-720	ZA	ZA	ZA	ZA			E, ED, G, ND, SP, SW, U	C-32
27	Etiqueta, Precaução, Óleo do Motor	87515-MY2-720	ZA	ZA	ZA	ZA			2G	C-32
28	Etiqueta, Precaução, Combustível	87586-MB6-870	ZF	ZF	ZF	ZF			U	C-32
29	Etiqueta, Precaução, Combustível	87586-MR6-670	ZA	ZA	ZA	ZA			E	C-32
30	Etiqueta, Precaução, Capacete	87511-MW0-670	ZA	ZA	ZA	ZA			E, ED, G, ND, SP, SW, U	C-32
31	Etiqueta, Precaução, Capacete	87511-MW0-670	ZA	ZA	ZA	ZA			2G	C-32
32	Etiqueta, Precaução	87560-ME9-670	ZA	ZA	ZA	ZA			E, ED, G, ND, SP, SW, U	C-32
33	Etiqueta, Precaução	87560-ME9-670	ZA	ZA	ZA	ZA			2G	C-32
34	Etiqueta, Precaução Óleo, Motor	87515-MY2-700	ZA	ZB	ZC	ZD				C-32
35	Guidão	53100-MN9-670	ZA	ZA	ZA	ZA				C-5
36	Protetor, Tubo de Escape	18325-MN9-870	ZA	ZA	ZA	ZA				C-18
37	Assento Comp., Duplo	77200-MY2-700	ZA	ZB	ZC	ZD				C-15

DOMINATOR NX650P RD02-5600009 ~ ----------E
DOMINATOR NX650P Este tipo não foi produzido ~ ------ED, F, G, ND, SP, SW, U, 2G

Nº	Modelo		NX650P							
	Cor		Ross Branco NH-196	Preto NH-1	Checker Preto Metálico NH-217M	Azul Ciclone Metálico PB-221M	Aplicação no modelo		Código Área	Nº de ref.
	Código		NH196E	NH1E	NH217K	PB221G	Modelo de aplicação inicial	Modelo de aplicação final		
	Nome das Peças Coloridas	Nº Peça Básico								
38	Faixa A Esquerda , Tanque de Combustível	87112-MY2-700	ZA	ZB	ZC	ZD				C-33.1
39	Faixa A, Tampa Lateral Direita	87114-MY2-700	ZA	ZB	ZC	ZD				C-33.1
40	Faixa A Direita, Tanque de Combustível	87111-MY2-700	ZA	ZB	ZC	ZD				C-33.1
41	Faixa A, Tampa Lateral Direita	87113-MY2-700	ZA	ZB	ZC	ZD				C-33.1
42	Faixa B Esquerda , Tanque de Combustível	87117-MY2-700	ZA	ZB	ZC	ZD				C-33.1
43	Faixa B, Tampa Lateral Esquerda	87121-MY2-700	ZA	ZB	ZC	ZD				C-33.1
44	Faixa B Direita, Tanque de Combustível	87116-MY2-700	ZA	ZB	ZC	ZD				C-33.1
45	Faixa B , Tampa Lateral Direita	87120-MY2-700	ZA	ZB	ZC	ZD				C-33.1
46	Faixa C Esquerda, Tanque de Combustível	87119-MY2-700	ZA	ZB	ZC	ZD				C-33.1
47	Faixa C Direita, Tanque de Combustível	87118-MY2-700	ZA	ZB	ZC	ZD				C-33.1
48	Tanque, Combustível Comp. (WL)	17520-MY2-700	ZA	ZB	ZC	ZD				C-14
49	Roda Dianteira	44650-MY2-305	ZB	ZB	ZB	ZB				C-10

O Tipo BR não tem etiqueta de cor.
A cor principal do tipo BR é Preto e Preto Checker Metálico
DOMINATOR NX650P

Nº	Modelo		NX650P				
	Cor		Preto NH-1	Checker Preto Metálico NH-217M	Aplicação no modelo		Nº de ref.
	Nome das Peças Coloridas	Nº Peça Básico			Modelo de aplicação inicial	Modelo de aplicação final	
1	Pedal, Apoio	50615-MN9-870	ZB	ZB			C-20
2	Chassi Comp.	50100-MY2-980	ZA	ZC			C-29
3	Capa, Garfo Dianteiro	51611-MM9-003	ZN	ZN			C-8
4	Alça Comp., Traseira	50300-MY2-620	ZA	ZA			C-15
5	Tampa, Lateral Direita	83600-MY2-620	ZA	ZD			C-16
6	Tampa, Lateral Esquerda	83500-MY2-620	ZA	ZD			C-16
7	Tampa Comp., Disco, Freio	45320-MW2-000	ZE	ZA			C-7
8	Tampa, Cilindro Externo	45340-MN9-000	ZB	ZA			C-7
9	Carenagem, Lateral Esquerda (WL)	64230-MY2-700	ZB	ZC			C-31
10	Tampa Lateral, Direita (WL)	64220-MY2-700	ZB	ZC			C-31
11	Carenagem Superior (WL)	61320-MY2-700	ZB	ZC			C-31
12	Amortecedor, Traseiro Comp. (SHOWA)	52400-MY2-981	ZA	ZA			C-23
13	Pára-Lama Traseiro	80100-MY2-620	ZA	ZD			C-24
14	Pára-Lama Dianteiro	61100-MN9-000	ZB	ZA			C-7
15	Garfo, Dianteiro Esquerdo (SHOWA)	51500-MY2-601	ZC	ZC			C-8
16	Garfo, Dianteiro Direito (SHOWA)	51400-MY2-601	ZC	ZC			C-8
17	Protetor, Esquerdo, Alavanca	53185-MN9-000	ZB	ZA			C-3
18	Protetor, Manopla Direita	53180-MN9-000	ZB	ZA			C-4
19	Suporte, Cilindro Inferior Externo	51634-MK5-003	ZC	ZC			C-8
20	Cuba, Roda Dianteira	44601-MN9-010	ZA	ZA			C-12
21	Etiqueta, Precaução Óleo, Motor	87515-MY2-980	ZA	ZA			C-32
22	Emblema, Carenagem Supeiror	87115-MY2-700	ZB	ZC			C-33.1
23	Guidão	53100-MN9-670	ZA	ZA			C-10
24	Protetor ,Tubo de Escape	18325-MN9-870	ZA	ZA			C-15
25	Assento	77200-MY2-700	ZB	ZC			C-15
26	Faixa A Esquerda, Tanque de Combustível	87112-MY2-700	ZB	ZC			C-33
27	Faixa A, Tampa Lateral Esquerda	87114-MY2-700	ZB	ZC			C-33
28	Faixa A Direita, Tanque Combustível	87111-MY2-700	ZB	ZC			C-33
29	Faixa A, Tampa Lateral Direita	87113-MY2-700	ZB	ZC			C-33.1
30	Faixa B, Esquerda, Tanque de Combustível	87117-MY2-700	ZB	ZC			C-33.1
31	Faixa B, Tampa Lateral Esquerda	87121-MY2-700	ZB	ZC			C-33.1
32	Faixa B Direita, Tanque de Combustível	87116-MY2-700	ZB	ZC			C-33.1
33	Faixa B, Tampa Lateral Direita	87120-MY2-700	ZB	ZC			C-33.1
34	Faixa C, Esquerda, Tanque de Combustível	87119-MY2-700	ZB	ZC			C-33.1
35	Faixa C, Direita, Tanque de Combustível	87118-MY2-700	ZB	ZC			C-14
36	Tanque, Combustível Comp. (WL)	17520-MY2-700	ZB	ZC			C-14
37	Roda Dianteira	44650-MY2-305	ZB	ZB			C-10

Mangueira de Combustível, Mangueiras de Aplicações Gerais e Mangueira de Vinil

- As “mangueiras de combustível de peças padronizadas”, as “mangueiras de aplicações gerais” e as “ mangueiras de vinil” são fornecidas sem embalagem (granel) em forma de bobinas.
- Quando necessitar efetuar o pedido destas “mangueiras”, verifique no Catálogo de Peças o código da “mangueira padrão” e em seguida coloque entre parênteses o código da “mangueira sem embalagem (granel)” relativa utilizando a tabela abaixo.
  (O comprimento padrão das “mangueiras sem embalagem (granel)” é de 1 metro. As mangueiras indicadas com o símbolo < > também estão disponíveis com as medidas de 3 a 8 metros).
- Quando necessitar de troca, corte a mangueira sem embalagem (granel) na medida especificada. Esta medida pode ser verificada no nome da peça (verifique no manual de Serviços ou nas instruções que acompanham as mangueiras sem embalagem (granel) os procedimentos para o corte e instalação).
- A relação abaixo especifica o código das mangueiras padrão e as respectivas mangueiras sem embalagem (granel) e suas medidas. Certifique-se de que estes números sejam aplicados somente para as peças de reposição relacionadas.

Mangueira de Combustível			
Número de Peça Padrão	Número de Peça sem Embalagem (granel)	Peça sem Embalagem (granel)	
		Diâmetro Interno (mm)	Comprimento (m)
95001-30XXX-2X	95001-30001-20M	3.0	1
95001-30XXX-3X	95001-30001-30M	3.0	1
9500-30XXX-4X	95001-30001-40M	3.0	1
95001-35XXX-2X 95001-35XXX-5X	95001-35001-50M <95001-35003-50M>	3.5 3.5	1 3
95001-35XXX-3X 95001-35XXX-4X 95001-35XXX-6X	95001-35001-60M <95001-35003-60M>	3.5 3.5	1 3
95001-45XXX-2X 95001-45XXX-5X	95001-45001-50M <95001-45003-50M>	4.5 4.5	1 3
95001-45XXX-3X 95001-45XXX-4X 95001-45XXX-6X	95001-45001-60M <95001-45003-60M> <95001-45008-60M>	4.5 4.5 4.5	1 3 8
95001-55XXX-2X 95001-55XXX-5X	95001-55001-50M <95001-55003-50M> <95001-55008-50M>	5.5 5.5 5.5	1 3 8
95001-55XXX-3X 95001-55XXX-4X 95001-55XXX-6X	95001-55001-60M <95001-55003-60M> <95001-55008-60M>	5.5 5.5 5.5	1 3 8
95001-75XXX-2X 95001-75XXX-5X	95001-75001-50M <95001-75003-50M>	7.5 7.5	1 3
95001-75XXX-3X 95001-75XXX-4X 95001-75XXX-6X	95001-75001-60M <95001-75003-60M> <95001-75008-60M>	7.5 7.5 7.5	1 3 8
95001-80XXX-2X 95001-80XXX-5X	95001-80001-50M	8.0	1
95001-80XXX-3X 95001-80XXX-4X 95001-80XXX-6X	95001-80001-60M	8.0	1

Mangueira de Aplicação Geral			
Número de Peça Padrão	Número de Peça sem Embalagem (granel)	Peça sem Embalagem (granel)	
		Diâmetro Interno (mm)	Comprimento (m)
95005-30XXX-3X	95005-30001-30M	3.0	1
95005-30XXX-5X	95005-30001-50M	3.0	1
95005-35XXX-1X 95005-35XXX-4X	95005-35001-10M <95005-35003-10M> <95005-35008-10M>	3.5 3.5 3.5	1 3 8
95005-35XXX-2X	95005-35001-20M	3.5	1
95005-35XXX-3X	95005-35001-30M	3.5	1
95005-35XXX-5X	95005-35001-50M	3.5	1
95005-45XXX-1X 95005-45XXX-4X	95005-45001-10M <95005-45003-10M> <95005-45008-10M>	4.5 4.5 4.5	1 3 8
95005-45XXX-2X	95005-45001-20M	4.5	1
95005-45XXX-3X	95005-45001-30M	4.5	1
95005-45XXX-5X	95005-45001-50M	4.5	1
95005-50XXX-3X	95005-50001-30M <95005-50003-30M>	5.0 5.0	1 3
95005-50XXX-5X	95005-50001-50M	5.0	1
95005-55XXX-1X 95005-55XXX-4X	95005-55001-10M <95005-55003-10M> <95005-55008-10M>	5.3 5.3 5.3	1 3 8
95005-55XXX-2X	95005-55001-20M <95005-55003-20M>	5.3 5.3	1 3
95005-65XXX-1X	95005-65001-10M <95005-65003-10M>	6.5 6.5	1 3
95005-65XXX-2X	95005-65001-20M	6.5	1
95005-70XXX-3X	95005-70001-30M <95005-70003-30M>	7.0 7.0	1 3
95005-70XXX-5X	95005-70001-50M	7.0	1

Mangueira de Aplicação Geral			
Número de Peça Padrão	Número de Peça sem Embalagem (granel)	Peça sem Embalagem (granel)	
		Diâmetro Interno (mm)	Comprimento (m)
95005-75XXX-1X	95005-75001-10M <95005-75003-10M>	7.3 7.3	1 3
95005-75XXX-2X	95005-75001-20M	7.3	1
95005-80XXX-1X	95005-80001-10M <95005-80003-10M>	8.0 8.0	1 3
95005-80XXX-2X	95005-80001-20M	8.0	1
95005-80XXX-3X	95005-80001-30M	8.0	1
95005-80XXX-5X	95005-80001-50M	8.0	1
95005-11XXX-3X	95005-11001-30M	11.0	1
95005-11XXX-5X	95005-11001-50M	11.0	1
95005-12XXX-1X	95005-12001-10M <95005-12003-10M>	12.0 12.0	1 3
95005-12XXX-2X	95005-12001-20M	12.0	1
95005-12XXX-3X	95005-12001-30M	12.0	1
95005-12XXX-5X	95005-12001-50M	12.0	1
95005-91XXX-3X	95005-91001-30M	12.0	1
95005-91XXX-5X	95005-91001-50M	12.0	1
95005-92XXX-3X	95005-92001-30M	12.0	1
95005-92XXX-5X	95005-92001-50M	12.0	1
95005-14XXX-1X	95005-14001-10M	14.0	1
95005-14XXX-2X	95005-14001-20M <95005-14003-20M>	14.0 14.0	1 3
95005-14XXX-3X	95005-14001-30M	14.0	1
95005-14XXX-5X	95005-14001-50M	14.0	1
95005-17XXX-1X	95005-17001-10M	17.0	1
95005-17XXX-2X	95005-17001-20M	17.0	1
95005-17XXX-3X	95005-17001-30M	17.0	1
95005-17XXX-5X	95005-17001-50M	17.0	1

⚠ CUIDADO

É PERIGOSO confundir uma “Mangueira de Combustível” com a “Mangueira de Aplicações Gerais” ou com a “Mangueira de Vinil”. Cada “Mangueira” tem sua utilização apropriada.
Nunca utilize uma “Mangueira de Aplicações Gerais” ou a “Mangueira de Vinil” no lugar de uma “Mangueira de Combustível” ou vice-versa.
Use sempre a mangueira sem embalagem (granel) especificada, utilizando as instruções de corte e instalação dos Manuais de Serviços e das instruções que são fornecidas juntamente com a embalagem.

Mangueira de Combustível, Mangueiras de Aplicações Gerais e Mangueira de Vinil

Mangueira de Vinil				
Número de Peça Standard	Número de peça Sem Embalagem (granel)	Peça sem Embalagem (granel)		
		Diâmetro Interno (mm)	Diâmetro Externo (mm)	Comprimento (m)
95003-01XXX-3X	95003-01001-60M	2.9	6.8	1
95003-01XXX-60	<95003-01003-60M>	2.9	6.8	3
95003-03XXX-3X	95003-03001-60M	3.0	6.0	1
95003-03XXX-60	<95003-03003-60M>	3.0	6.0	1
95003-05XXX-3X	95003-05001-60M	3.5	6.5	1
95003-05XXX-60	<95003-05003-60M>	3.5	6.5	3
	<95003-05008-60M>	3.5	6.5	8
95003-07XXX-1X	95003-07001-10M	4.0	7.0	1
95003-07XXX-20	<95003-07003-10M>	4.0	7.0	3
95003-07XXX-3X	95003-07001-60M	4.0	7.0	1
95003-07XXX-60	<95003-07003-60M>	4.0	7.0	3
	<95003-07008-60M>	4.0	7.0	8
95003-07XXX-7X	95003-07001-70M	4.0	7.0	1
	<95003-07003-70M>	4.0	7.0	3
	<95003-07008-70M>	4.0	7.0	8
95003-08XXX-1X	95003-08001-10M	4.5	6.5	1
	<95003-08003-10M>	4.5	6.5	3
	<95003-08008-10M>	4.5	6.5	8
95003-09XXX-3X	95003-09001-60M	4.5	8.0	1
95003-09XXX-60	<95003-09003-60M>	4.5	8.0	3
95003-12XXX-1X	95003-12001-10M	5.0	7.0	1
95003-12XXX-20	<95003-12003-10M>	5.0	7.0	3
	<95003-12008-10M>	5.0	7.0	8
95003-10XXX-1X	95003-10001-10M	5.0	8.0	1
95003-10XXX-20	<95003-10003-10M>	5.0	8.0	3
95003-10XXX-3X	95003-10001-60M	5.0	8.0	1
95003-10XXX-60	<95003-10003-60M>	5.0	8.0	3
95003-11XXX-3X	95003-11001-60M	5.0	9.0	1
95003-11XXX-60	<95003-11003-60M>	5.0	9.0	3
	<95003-11008-60M>	5.0	9.0	8
95003-14XXX-1X	95003-14001-10M	6.0	9.0	1
95003-14XXX-20	<95003-14003-10M>	6.0	9.0	3
95003-14XXX-3X	95003-14001-60M	6.0	9.0	1
	<95003-14003-60M>	6.0	9.0	3
95003-17XXX-1X	95003-17001-10M	7.0	9.0	1
	<95003-17003-10M>	7.0	9.0	3
95003-19XXX-1X	95003-19001-10M	7.0	11.0	1
95003-19XXX-20	<95003-19003-10M>	7.0	11.0	3
	<95003-19008-10M>	7.0	11.0	8
95003-19XXX-3X	95003-19001-60M	7.0	11.0	1
95003-19XXX-60	<95003-19003-60M>	7.0	11.0	3
	<95003-19008-60M>	7.0	11.0	8
95003-21XXX-1X	95003-21001-10M	8.0	9.0	1
95003-21XXX-20	<95003-21003-10M>	8.0	9.0	3
95003-23XXX-1X	95003-23001-10M	8.0	12.0	1
95003-23XXX-20	<95003-23003-10M>	8.0	12.0	3

Mangueira de Vinil				
Número de Peça Standard	Número de peça Sem Embalagem (granel)	Peça sem Embalagem (granel)		
		Diâmetro Interno (mm)	Diâmetro Externo (mm)	Comprimento (m)
95003-23XXX-3X	95003-23001-60M	8.0	12.0	1
95003-23XXX-60	<95003-23003-60M>	8.0	12.0	3
	<95003-23008-60M>	8.0	12.0	8
95003-25XXX-1X	95003-25001-10M	9.0	11.0	1
95003-25XXX-20	<95003-25003-10M>	9.0	11.0	3
95003-25XXX-3X	95003-25001-60M	9.0	11.0	1
	<95003-25003-60M>	9.0	11.0	3
95003-25XXX-7X	95003-25001-70M	9.0	11.0	1
	<95003-25003-70M>	9.0	11.0	3
95003-27XXX-1X	95003-27001-10M	9.0	13.0	1
95003-27XXX-20	<95003-27003-10M>	9.0	13.0	3
95003-27XXX-3X	95003-27001-60M	9.0	13.0	1
95003-27XXX-60	<95003-27003-60M>	9.0	13.0	3
95003-33XXX-1X	95003-33001-10M	10.0	14.0	1
95003-33XXX-20	<95003-33003-10M>	10.0	14.0	3
95003-36XXX-1X	95003-36001-10M	11.0	13.0	1
95003-36XXX-20	<95003-36003-10M>	11.0	13.0	3
	<95003-36008-10M>	11.0	13.0	8
95003-37XXX-3X	95003-37001-60M	11.0	15.0	1
95003-37XXX-60	<95003-37003-60M>	11.0	15.0	3
95003-38XXX-1X	95003-38001-10M	12.0	13.0	1
95003-38XXX-20	<95003-38003-10M>	12.0	13.0	3
95003-39XXX-1X	95003-39001-10M	12.0	14.0	1
95003-39XXX-20	<95003-39003-10M>	12.0	14.0	3
95003-40XXX-20	95003-40001-10M	12.0	16.0	1
	<95003-40003-10M>	12.0	16.0	3
95003-40XXX-3X	95003-40001-60M	12.0	16.0	1
95003-40XXX-60	<95003-40003-60M>	12.0	16.0	3
95003-43XXX-1X	95003-43001-10M	13.0	15.0	1
95003-43XXX-20	<95003-43003-10M>	13.0	15.0	3
	<95003-43008-10M>	13.0	15.0	8
95003-45XXX-1X	95003-45001-10M	14.0	18.0	1
95003-45XXX-20	<95003-45003-10M>	14.0	18.0	3
	<95003-45008-10M>	14.0	18.0	8
95003-50XXX-1X	95003-50001-10M	16.0	19.0	1
95003-50XXX-20	<95003-50003-10M>	16.0	19.0	3
95003-50XXX-3X	95003-50001-60M	16.0	19.0	1
	<95003-50003-60M>	16.0	19.0	3
95003-55XXX-1X	95003-55001-10M	17.5	20.5	1
95003-55XXX-20	<95003-55003-10M>	17.5	20.5	3
95003-60XXX-1X	95003-60001-10M	22.0	27.0	1
95003-60XXX-20	<95003-60003-10M>	22.0	27.0	3
95003-60XXX-3X	95003-60001-60M	22.0	27.0	1
95003-60XXX-60	<95003-60003-60M>	22.0	27.0	3

⚠ CUIDADO

É PERIGOSO confundir uma “Mangueira de Combustível” com a “Mangueira de Aplicações Gerais” ou com a “Mangueira de Vinil”. Cada “Mangueira” tem sua utilização apropriada.
Nunca utilize uma “Mangueira de Aplicações Gerais” ou a “Mangueira de Vinil” no lugar de uma “Mangueira de Combustível” ou vice-versa.
Use sempre a mangueira sem embalagem (granel) especificada, utilizando as instruções de corte e instalação dos Manuais de Serviços e das instruções que são fornecidas juntamente com a embalagem.

Instruções para o uso do tempo de mão-de-obra (T.M.O.)

O tempo de mão-de-obra (TMO) é utilizado para determinar o tempo de serviço necessário para a substituição das peças e posterior ajuste. Para as peças que não apresentam (T.M.O.) devem ser utilizados os tempos das peças correlatas.

1. O T.M.O. é baseado nas seguintes condições de serviço:

a. Serviço executado por mecânico experiente em motocicletas HONDA, trabalhando em ritmo normal.
b. O tempo necessário para inspeção, regulagem e teste operacional, após o reparo, está incluido no T.M.O.
c. Utilização de todas as ferramentas especiais necessárias ao serviço.

2. Método de Computação

O tempo de Serviço está tabelado em décimos de hora para simplificaro cálculo global.
Exemplo: 0,3 = 18 Minutos
5,6 = 5 Horas e 36 Minutos

Tabela de Conversão			
Horas	Minutos	Horas	Minutos
0,1	6	0,6	36
0,2	12	0,7	42
0,3	18	0,8	48
0,4	24	0,9	54
0,5	30	1,0	60

3. Cálculo do tempo de serviço

Quando vários serviços são executados em uma mesma motocicleta,o tempo de serviço deve ser calculado de acordo com a natureza dos serviços.

a. Serviços de natureza não duplicada
São serviços sem correlação, isto é , serviços cuja execução de um não afeta o outro .O tempo de serviço será a soma de cada peça substituida.
Exemplo: Substituição do Cilindro e Mola de Embreagem

Item de Serviço	T.M.O.
Cabeçote	2,8
Mola de Embreagem	0,9

O T.M.O. para o serviço é 2,8 + 0,9 = 3,7

b. Serviços de natureza duplicada
São serviços cuja execução de um afeta diretamente o outro. O tempo de serviço será da peça de maior tempo.
Exemplo: Substituição do Pistão e Junta do Cabeçote

Item de Serviço	T.M.O.
Junta do Cabeçote	2,4
Pistão	2,8

O T.M.O. para o serviço será 2,8

c. Serviços de natureza mista
Tipo de serviço comum no reparo de uma motocicleta
São serviços de natureza duplicada executados simultaneamente com serviço de natureza não duplicada.
Exemplo: Substituição do Tambor Seletor Comp., Árvore e Manivelas Comp., e Junta da Carcaça do Motor.

Item de Serviço	T.M.O.
Tambor Seletor	*6,2
Árvore de Manivelas	*7,0
Carcaça do Motor	*6,0

O T.M.O. para o serviço é (6,2 + 7,0) – 6,0 = 7,2

O T.M.O identificado com asterisco (*) inclui a remoção e instalação do motor

4. Operações de natureza distinta

a. Remoção e instalação

Nº	Item de Serviço	T.M.O.
1	Motor	2,4
2	Cilindro	2,4
3	Carburador	0,7

b. Ajuste, medição, limpeza

Motor

Nº	Item de Serviço	T.M.O.
1	Ajuste e limpeza, Vela de Ignição	0,1
2	Ajuste das válvulas	0,7
3	Ajuste do carburador	0,2
4	Inspeção, Nível de óleo do motor	0,2
5	Medição de compressão	0,1
6	Inspeção do nível de solução da bateria	0,2
7	Medição, Nível da bóia do carburador	0,5
8	Limpeza do filtro de óleo	0,1
9	Ajuste do parafuso do acelerador	0,1
10	Ajuste de sincronização dos carburadores	0,9
11	Limpeza externa do radiador	0,1

Chassi

Nº	Item de Serviço	T.M.O.
1	Ajuste do freio dianteiro	0,2
2	Ajuste do freio traseiro	0,2
3	Teste de funcionamento do freio	0,1
4	Regulagem do farol	0,1
5	Balanceamento da roda dianteira	0,1

c. Revisão geral

Nº	Item de Serviço	T.M.O.
1	Carburador	1,3

Todas as informações, ilustrações e especificações incluídas nesta publicação são baseadas nas informações mais recentes disponíveis sobre o produto no momento de autorizar a impressão. A MOTO HONDA AMAZÔNIA LTDA. se reserva o direito de alterar as características do veículo a qualquer momento sem aviso prévio, sem incorrer em obrigações de qualquer espécie.

Nenhuma parte desta publicação pode ser reproduzida sem autorização por escrito.

MOTO HONDA DA AMAZÔNIA LTDA
Depto. de Serviços Pós-Venda
Setor de Publicações Técnicas.

Grupo do Motor

• O número de referência na ilustração do índice pode ser diferente da que aparece no texto.

M-1

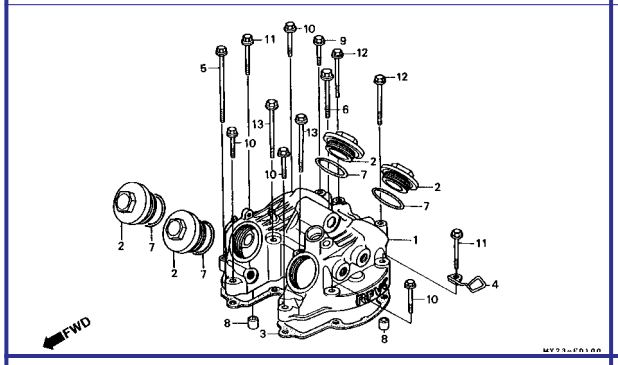

M-2

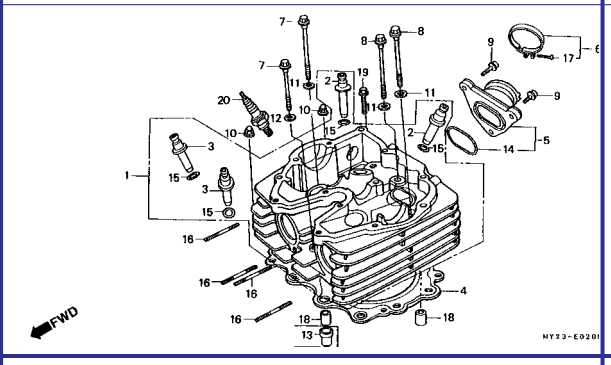

M-3

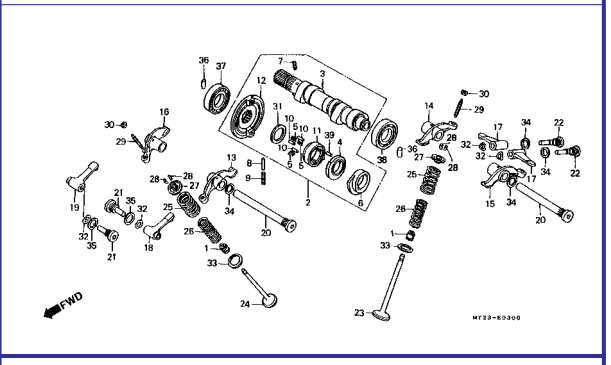

M-4

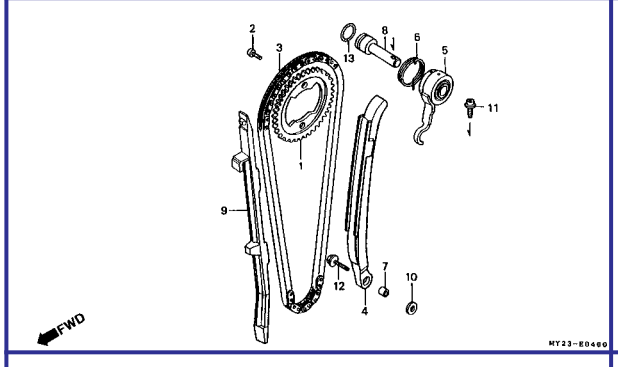

M-5

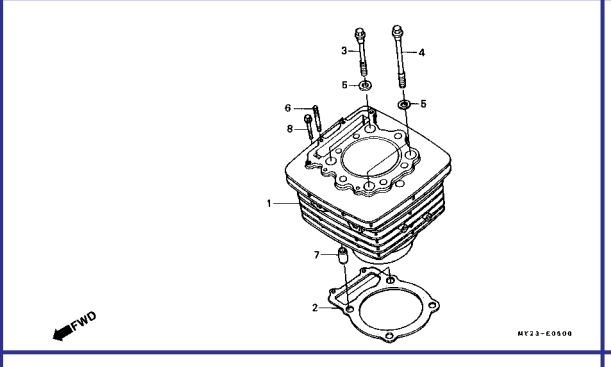

M-6

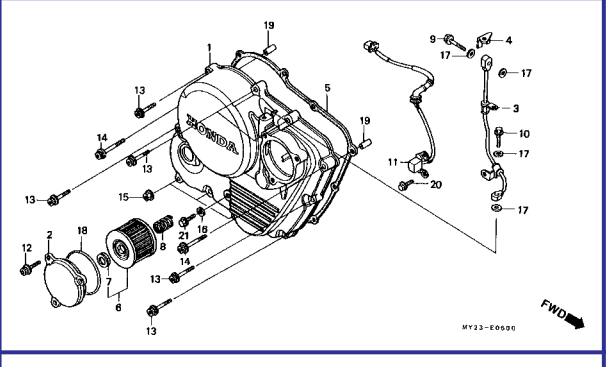

M-7

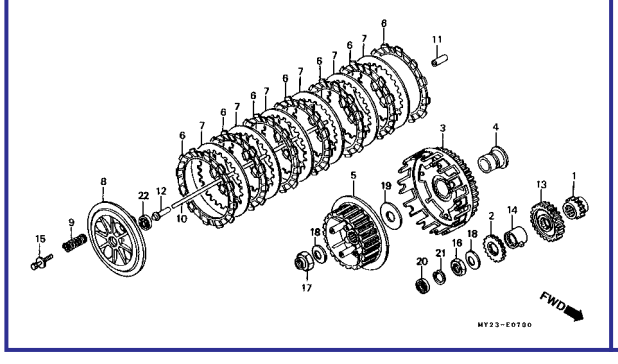

M-8

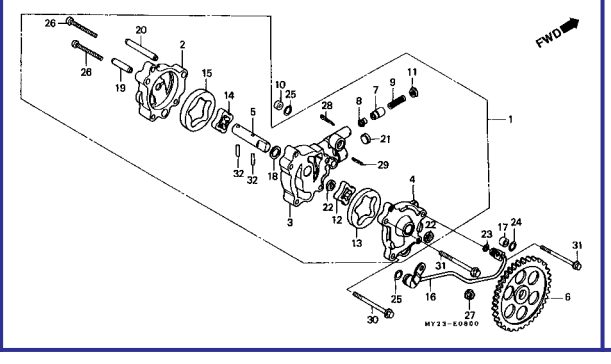

M-8.1

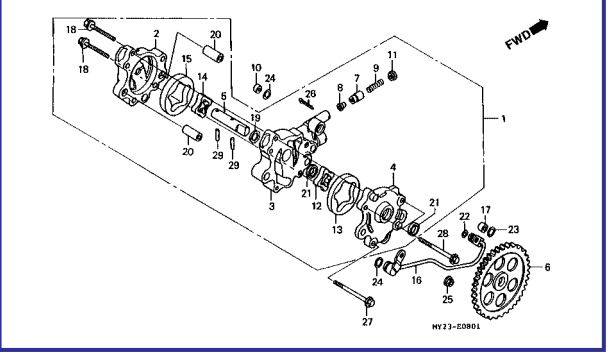

Grupo do Motor

• O número de referência na ilustração do índice pode ser diferente da que aparece no texto.

M-9

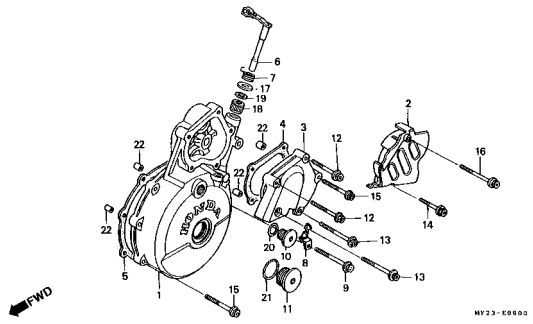

M-10

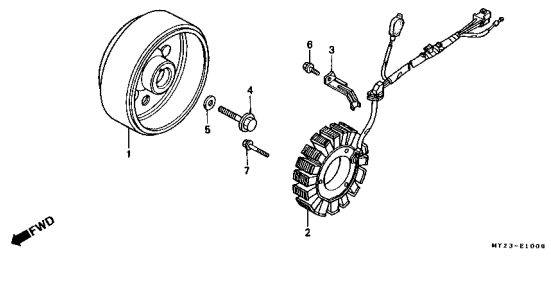

M-11

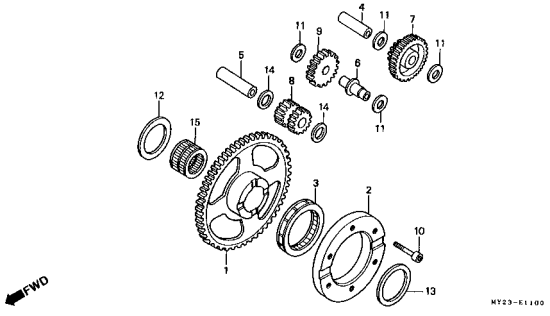

M-12

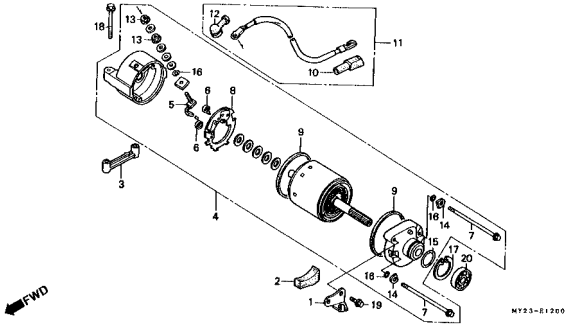

M-13

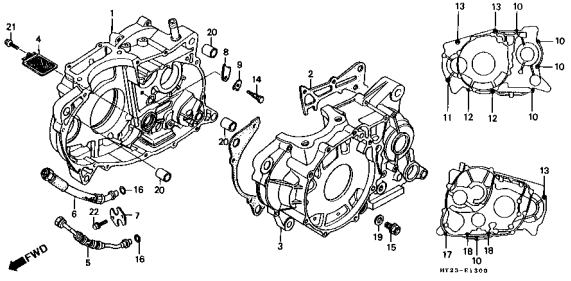

M-14

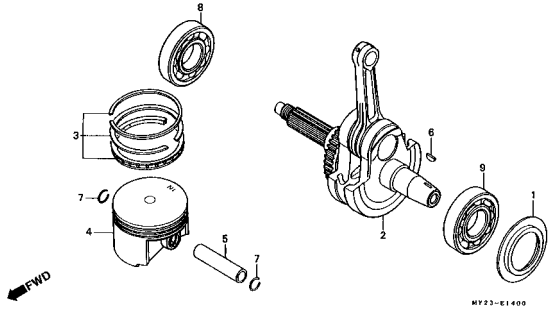

M-15

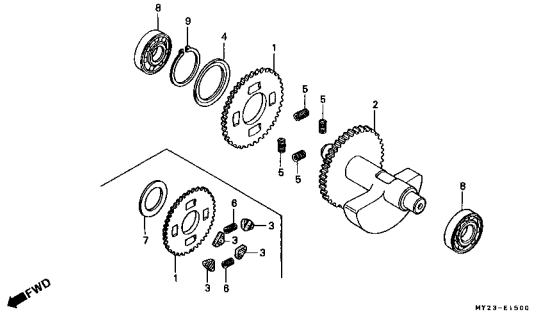

M-16

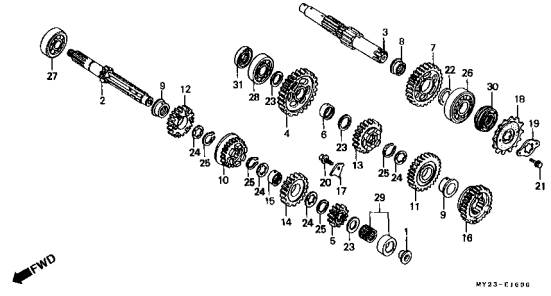

M-17

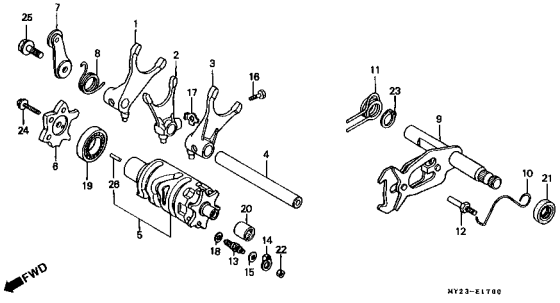

Grupo do Motor

• O número de referência na ilustração do índice pode ser diferente da que aparece no texto.

M-18	M-19	EOP-1 Jogo de Juntas
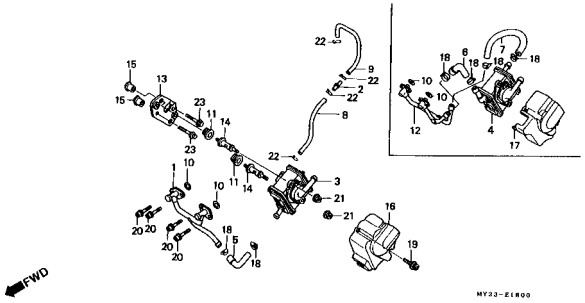	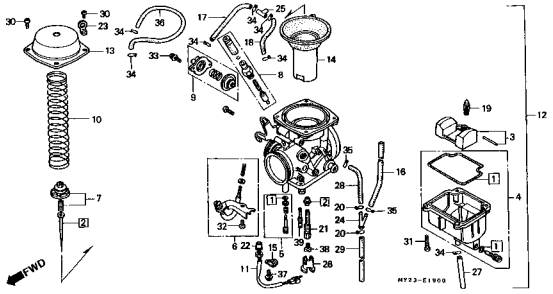	
EOP-2 Jogo de Juntas		

Grupo do Chassi

• O número de referência na ilustração do índice pode ser diferente da que aparece no texto.

C-1

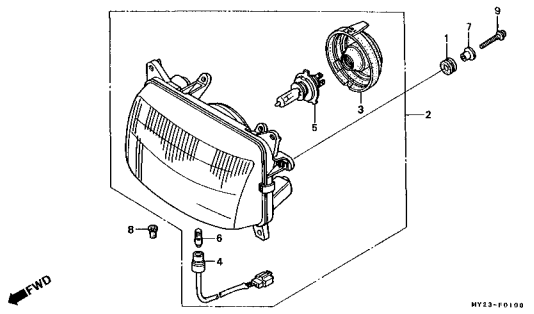

C-2

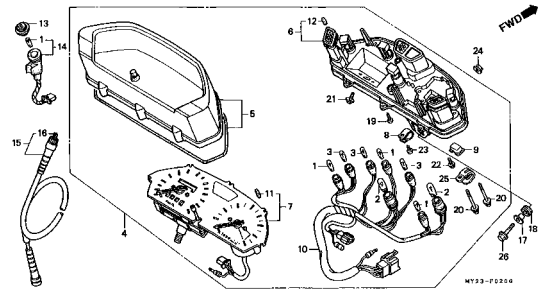

C-3

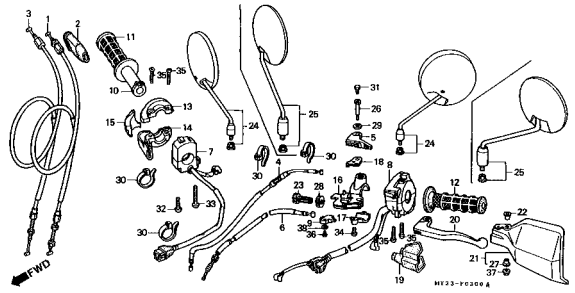

C-4

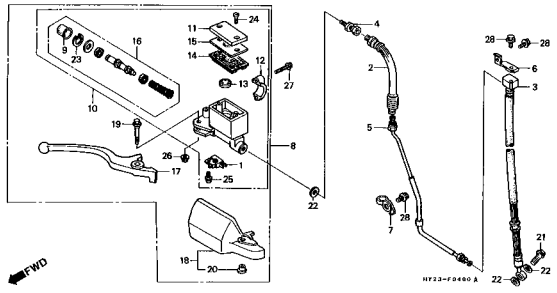

C-5

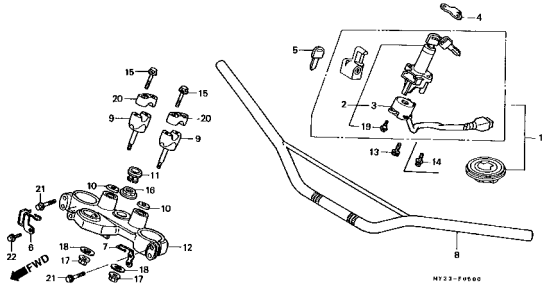

C-6

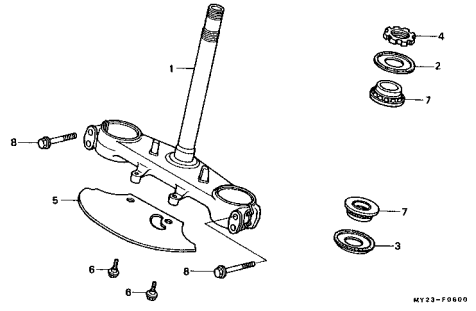

C-7

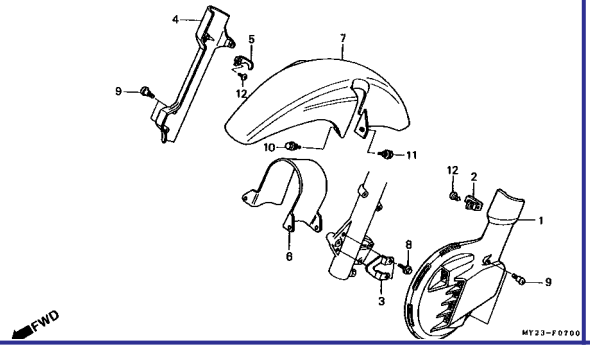

C-8

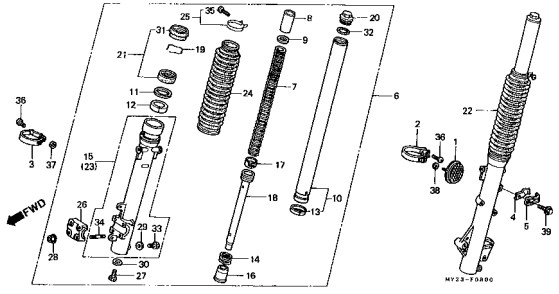

C-9

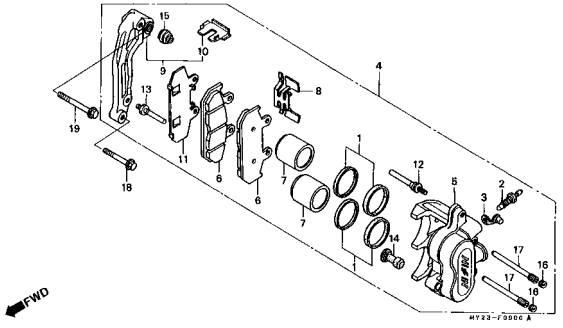

Grupo do Chassi

• O número de referência na ilustração do índice pode ser diferente da que aparece no texto.

C-10

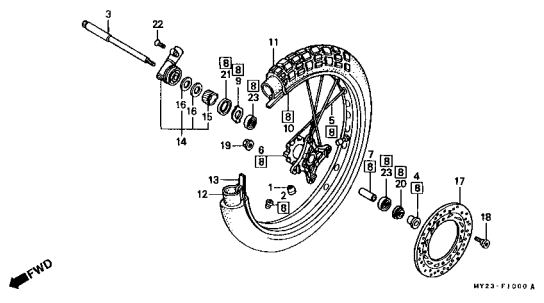

C-11

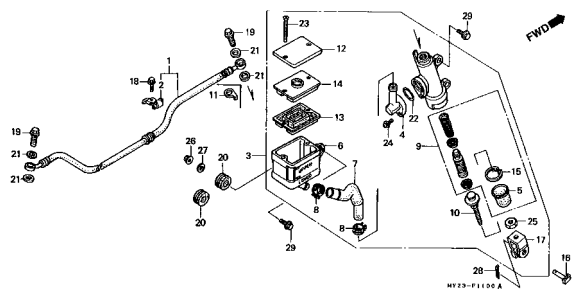

C-12

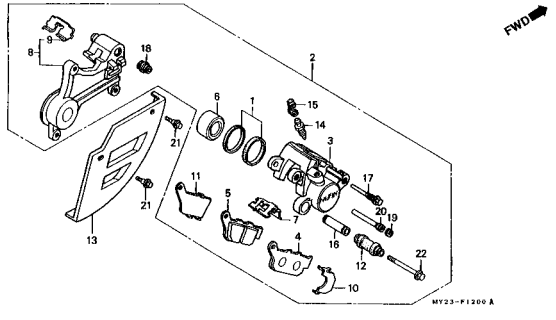

C-13

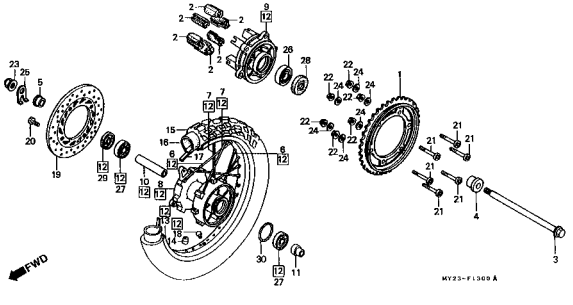

C-14

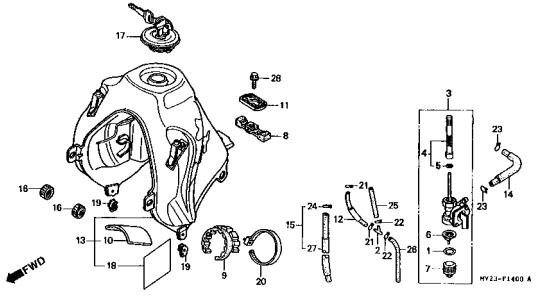

C-15

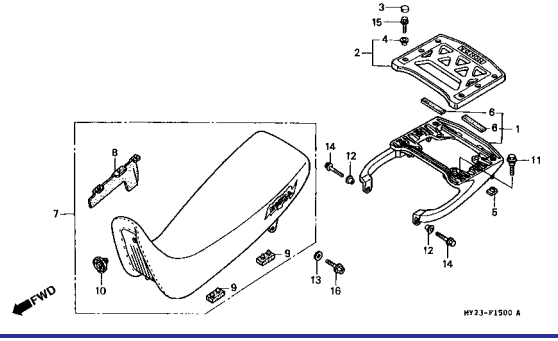

C-16

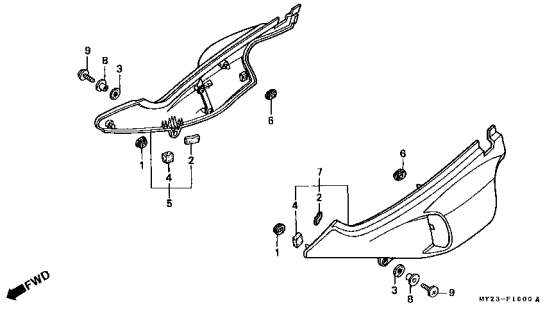

C-17

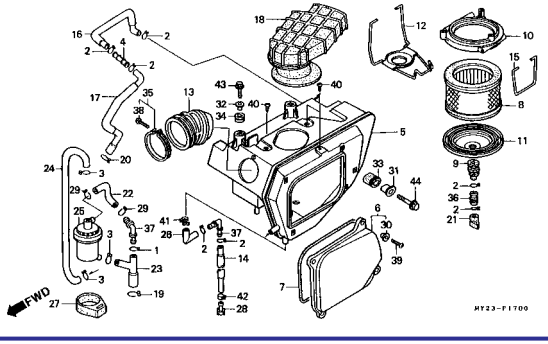

C-18

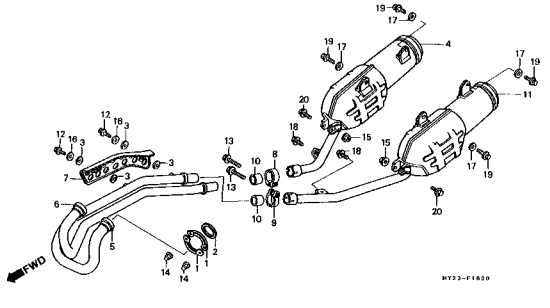

Grupo do Chassi

• O número de referência na ilustração do índice pode ser diferente da que aparece no texto.

C-19

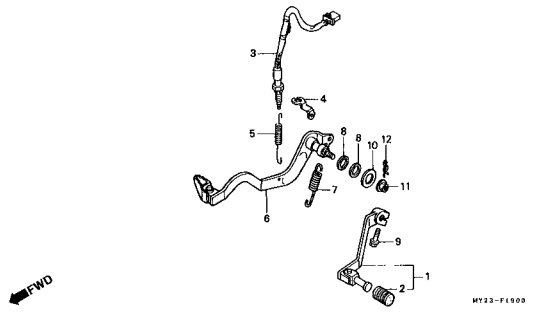

C-20

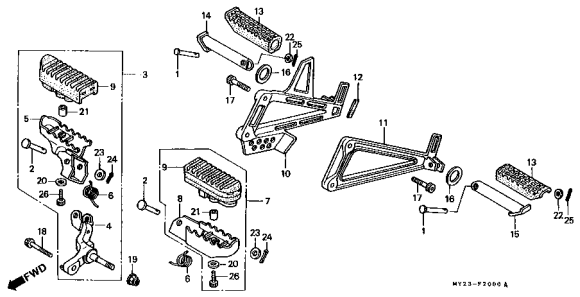

C-21

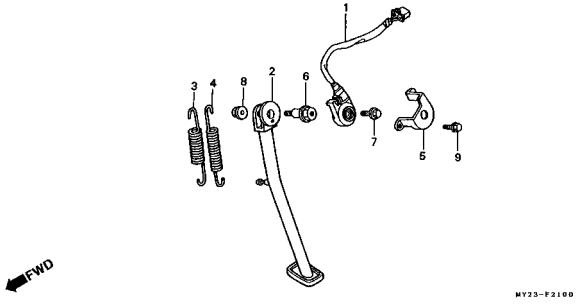

C-22

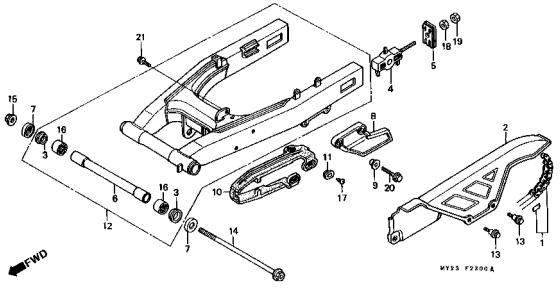

C-23

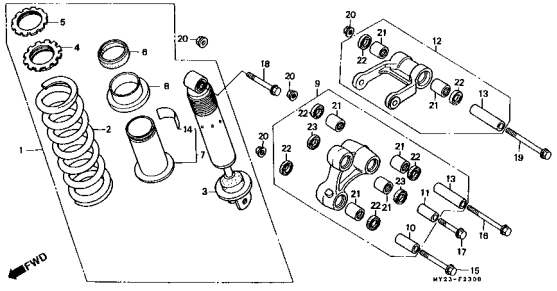

C-24

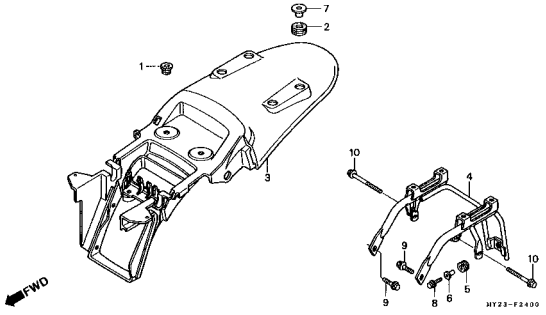

C-25

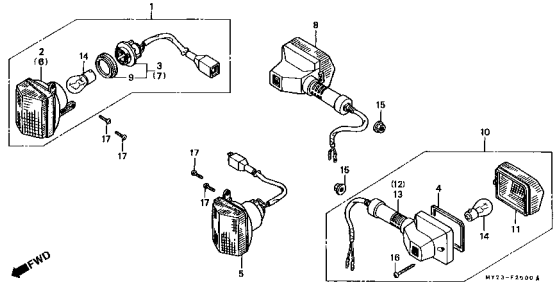

C-26

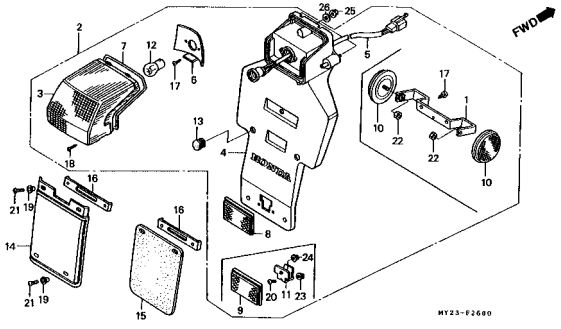

C-27

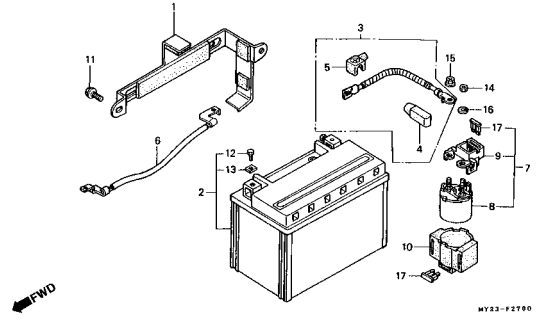

Grupo do Chassi

• O número de referência na ilustração do índice pode ser diferente da que aparece no texto.

C-28

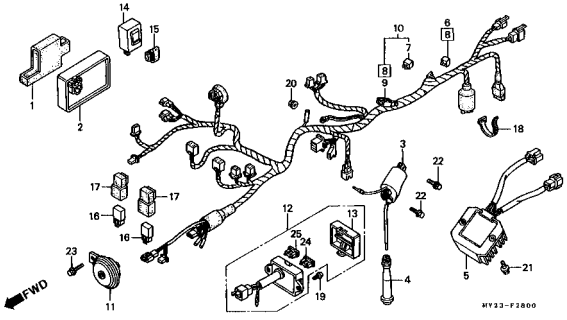

C-29

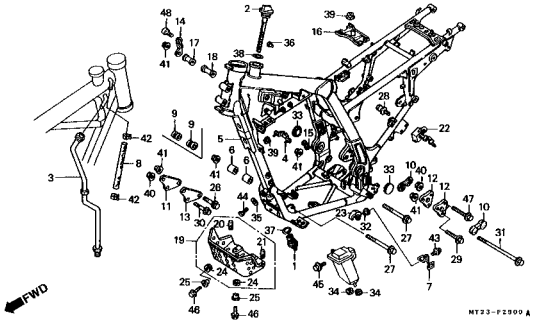

C-30

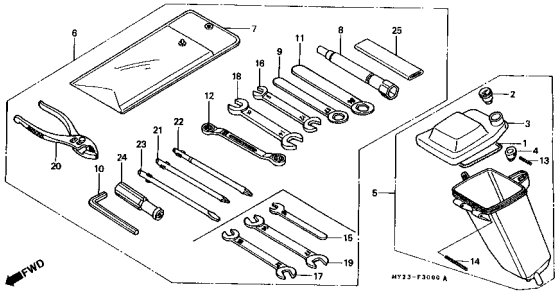

C-31

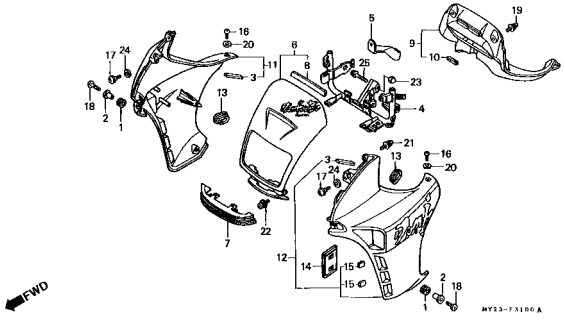

C-32

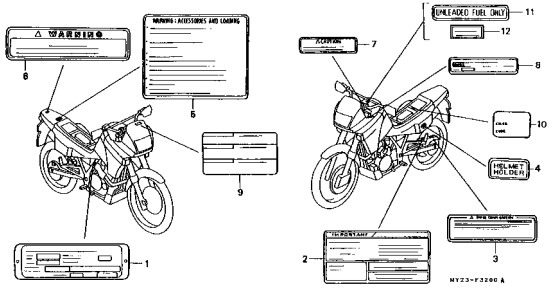

C-33

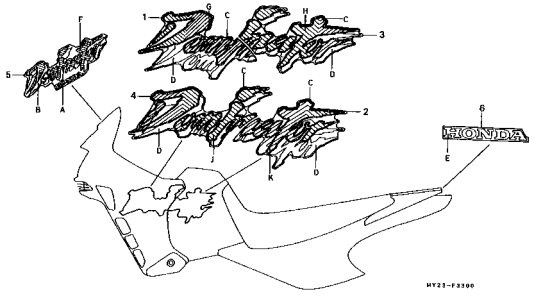

C-33.1

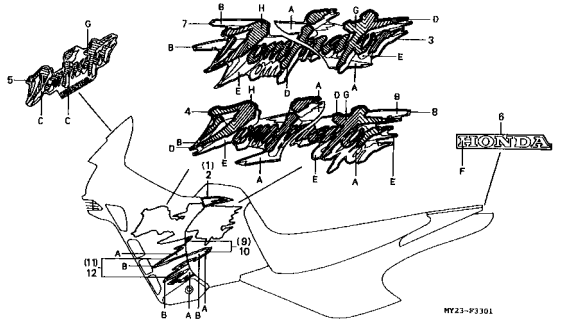

M-1

Tampa Cabeçote

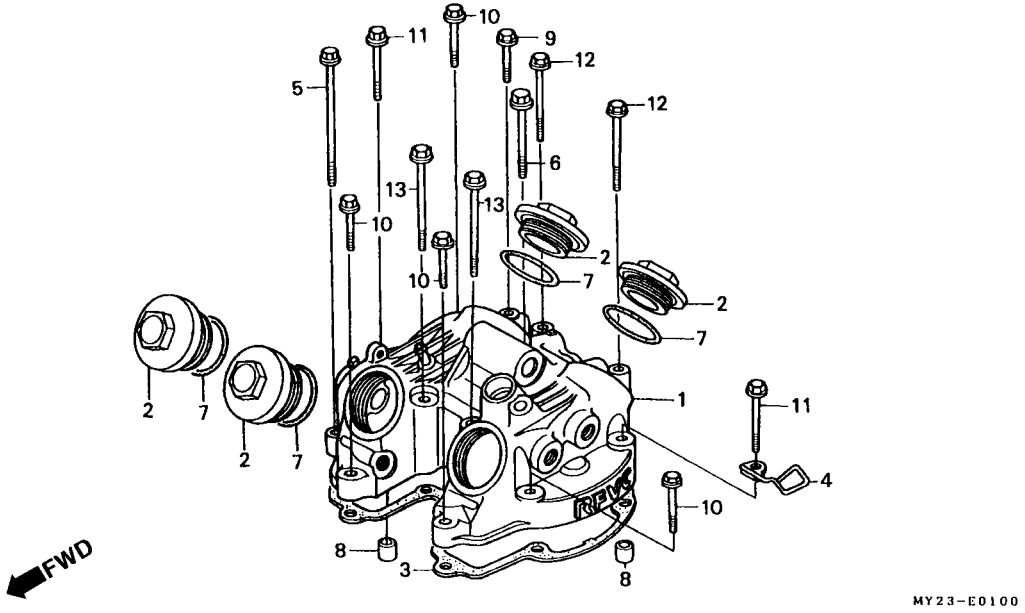

Item de serviço	T.M.O.
Tampa Comp., Cabeçote	1,8
Junta, Tampa Cabeçote	1,1

Ref. Nº	Nº da peça	Descrição	Qtd. NX500 N	Qtd. NX500 P	Qtd. NX650 N	Qtd. NX650 P	Nº de série		Nota
1	12311-MY2-620	Tampa Comp., Cabeçote	1	1	1	1			
2	12361-KF0-010	Tampa, Ajuste Válvulas	4	4	4	4			
3	12391-MG2-790	Junta, Tampa Cabeçote	1	1	1	1			
* 4	22875-MY2-650	Presilha, Cabo Embreagem	1	1	1	1			AR, G, SW, 2G
	22875-KN8-730	Presilha, Cabo Embreagem	–	–	1	1			BR, E, ED, F, ND, SP, U
5	90025-MK4-600	Parafuso, Flange, 6 x 115	1	1	1	1			
6	90044-MK4-600	Parafuso, Flange, 8 x 70	1	1	1	1			
7	91352-MG2-792	Anel, Vedação, 39,5 x 2,6 (ARAI)	4	4	4	4			
8	94301-08200	Pino, Guia, 8 x 20	2	2	2	2			
9	96001-06032-00	Parafuso, Flange, 6 x 32	1	1	1	1			
10	96001-06035-00	Parafuso, Flange, 6 x 35	4	4	4	4			
11	96001-06040-00	Parafuso, Flange, 6 x 40	2	2	2	2			
12	96001-06050-00	Parafuso, Flange, 6 x 50	2	2	2	2			
13	96001-06065-00	Parafuso, Flange, 6 x 65	2	2	2	2			

M-2

Cabeçote

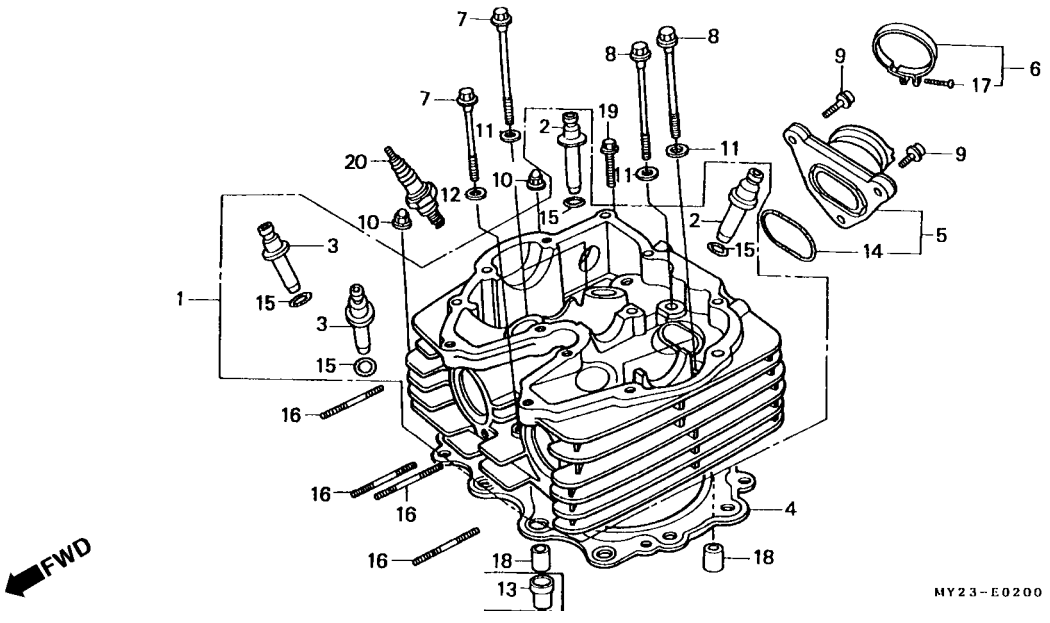

Item de serviço	T.M.O.
Cabeçote	3,6
Guia, Válvula (Inclui Retífica) (Adicionar 0,3 por Unidade) (Exclui Retífica de Válvula)	3,0
Junta, Cabeçote (Adicionar 0,2 se Necessário)	2,4
Coletor, Carburador	0,5
Vela, Ignição	0,1

Ref. Nº	Nº da peça	Descrição	Qtd. NX500 N	NX500 P	NX650 N	NX650 P	Nº de série		Nota
1	12200-MY2-730	Cabeçote	1	1	–	–			
	12200-MY2-610	Cabeçote	–	–	1	1			G, SW, 2G
	12200-MY2-620	Cabeçote	–	–	1	1			BR, E, ED, F, ND, SP, U
2	12231-MG2-306	Guia, Válvula Admissão (0.S)	2	2	2	2			
3	12241-MG2-306	Guia, Válvula, Escape (0.S)	2	2	2	2			
4	12251-MK6-671	Junta, Cabeçote	1	1	–	–			
	12251-MN9-013	Junta, Cabeçote	–	–	1	–			E, ED, F, ND, SP, U
	12251-MN9-742	Junta, Cabeçote	–	–	1	1			G, SW, 2G
			–	–	–	1			BR, E, ED, F, ND, SP, U
5	16211-MN9-800	Coletor, Carburador	1	1	–	–			
	16211-MN9-000	Coletor, Carburador	–	–	1	1			BR, E, ED, F, G, ND, SP,U
	16211-MN9-630	Coletor, Carburador	–	–	1	1			SW
	16211-MW2-941	Coletor, Carburador	–	–	1	1			2G
6	16219-MN9-000	Presilha, Coletor Carburador	1	1	1	1			
7	90082-MG3-003	Parafuso, Flange, 8 x 70	3	3	–	–			
	90081-MN9-000	Parafuso, Flange, 9 x 83	–	–	3	3			
8	90083-MG3-003	Parafuso, Flange, 8 x 100	3	3	–	–			
	90082-MN9-000	Parafuso, Flange, 9 x 110	–	–	3	3			
9	90091-KF0-000	Parafuso, Flange, 6 x 25	3	3	3	3			
10	90201-415-000	Porca, Cega, 6 mm	2	2	2	2			

M-2

Cabeçote

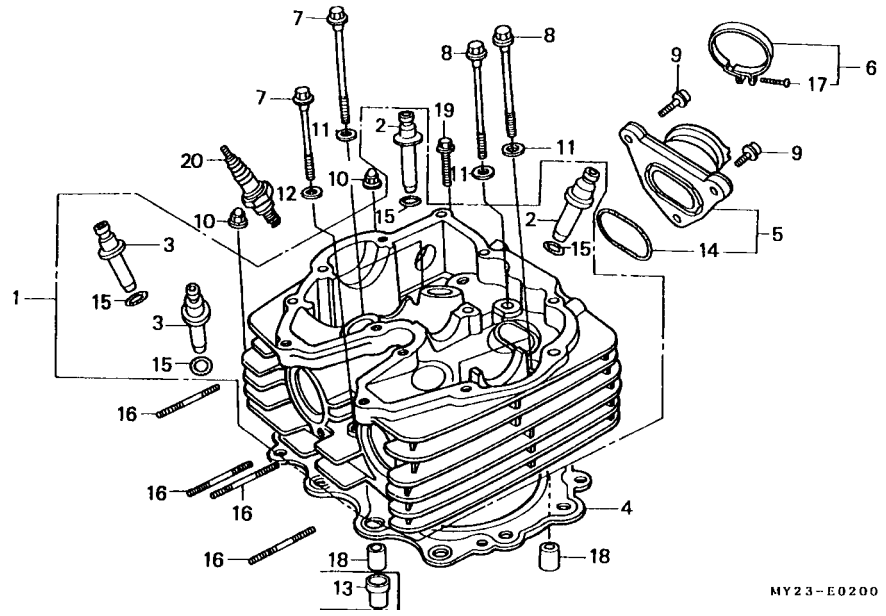

Item de serviço	T.M.O.	Ref. Nº	Nº da peça	Descrição	Qtd. NX500 N	Qtd. NX500 P	Qtd. NX650 N	Qtd. NX650 P	Nº de série		Nota
		11	90501-MK4-600	Arruela, Lisa, 8 mm	5	5	–	–			
			90501-MN1-670	Arruela, Lisa, 9 mm	–	–	5	5			
		12	90502-MK5-000	Arruela, Lisa, 8 mm	1	1	–	–			
			90502-MN9-000	Arruela, Lisa, 9 mm	–	–	1	1			
		13	90704-MK5-000	Pino, Guia Especial	2	2	–	–			
		14	91301-MN9-003	Anel, Vedação, Especial	1	1	1	1			
		15	91301-200-000	Anel, Vedação, 10 x 1,6	4	4	4	4			
		16	92700-08040-0B	Prisioneiro, 8 x 40	4	–	4	–			
		*	92900-08025-0B	Prisioneiro, 2,8 x 25	–	4	–	4			
		17	93500-05028-0G	Parafuso, Phillips, 5 x 28	1	1	1	1			
		18	94301-12200	Pino, Guia,12 x 20	–	–	2	2			
		19	96001-06032-00	Parafuso, Flange, 6 x 32	1	1	1	1			
		20	98069-57916	Vela, Ignição (DPR7EA-9 NGK)	(1)	(1)	(1)	(1)			
			98069-57926	Vela, Ignição (X 22EPR-U9 ND)	(1)	(1)	(1)	(1)			
			98069-58916	Vela, Ignição (DPR8EA-9 NGK)	1	1	1	1			
			98069-58926	Vela, Ignição (X 24EPR-U9 ND)	1	1	1	1			
			98069-59916	Vela, Ignição (DPR9EA-9) (NGK)	(1)	(1)	(1)	(1)			
			98069-59926	Vela, Ignição (X 27EPR-U9) (ND)	(1)	(1)	(1)	(1)			

M-3

Árvore de Comando
• Válvula

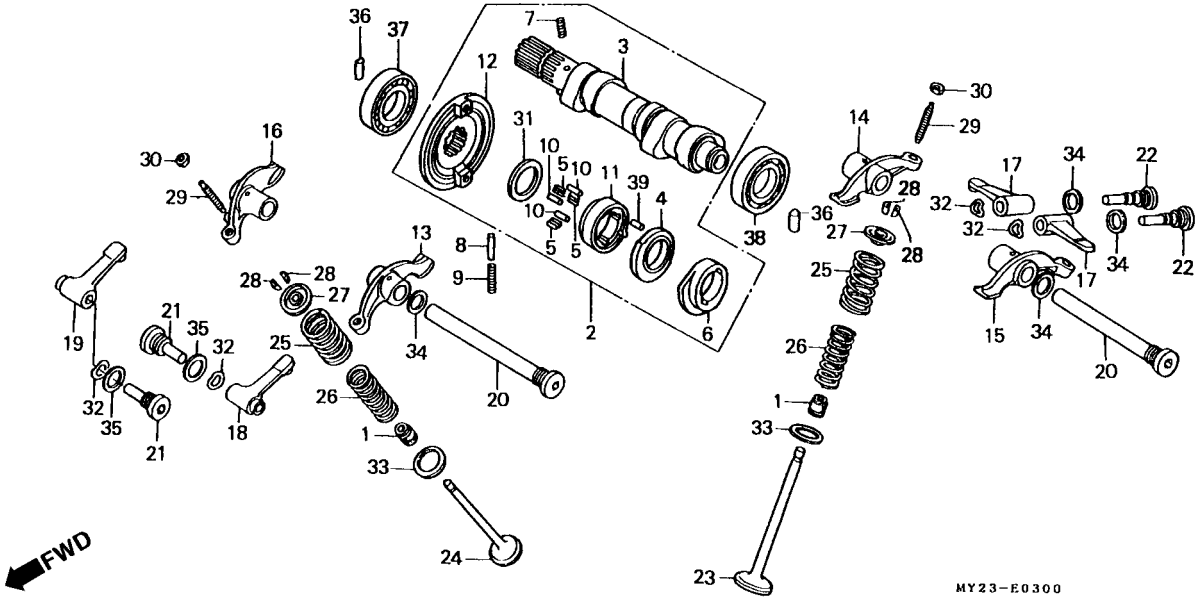

Item de serviço	T.M.O.	Ref. Nº	Nº da peça	Descrição	Qtd. NX500 N	Qtd. NX500 P	Qtd. NX650 N	Qtd. NX650 P	Nº de série		Nota
Árvore, Comando Comp.	1,8	1	12209-MN1-671	Retentor, Óleo Haste de Válvula (NOK)	4	4	4	4			
Árvore, Comando Comp.	2,0	2	14000-MN9-872	Árvore, Comando Comp.	1	1	1	1			
• Embreagem, Externa Descompressora		3	14100-MN9-872	Árvore, Comando Comp.	1	1	1	1			
Braço, Oscilante	1,4	4	14102-MN1-670	Eixo, Reversor	1	1	1	1			
(Adicionar 0,1 por Unidade)		5	14103-MN1-670	Mola, Rolete	3	3	3	3			
(Quando For Executado o Serviço Comp., na		6	14105-MK4-862	Placa, Eixo Descompressão	1	1	1	1			
Unidade o T.M.O Será 1,7)		7	14106-MN1-670	Mola, Descompressora	1	1	1	1			
• Braço Oscilante, Válvula, Admissão		8	14108-MN1-670	Pino, Fixação Árvore	1	1	1	1			
(Adicionar 0,1 por Unidade)		9	14109-MN1-670	Mola, Pino	1	1	1	1			
(Quando For Executado o Serviço Comp., na		10	14115-MN1-670	Rolete, 4 x 10	3	3	3	3			
Unidade o T.M.O Será 1,6)		11	14121-MN1-670	Embreagem, Externa Descompressora	1	1	1	1			
Válvula	2,7	12	14325-MN1-670	Bucha, Pinhão	1	1	1	1			
(Adicionar 0,2 por Unidade)		13	14431-MG3-040	Braço Oscilante A, Válvula	1	1	1	1			
(Inclui Retífica)		14	14431-MK4-861	Braço Oscilante D, Válvula	1	1	1	1			
(Exclui Retífica, Guia de Válvula)		15	14441-MG3-040	Braço Oscilante B, Válvula	1	1	1	1			
Mola, Externa Válvula	2,6	16	14442-MN1-671	Braço Oscilante C, Válvula	1	1	1	1			
(Adicionar 0,1 por Unidade)		17	14445-KF0-000	Sub Braço, Válvula de Admissão	2	2	2	2			
(Inclui Peça Relativa)		18	14446-MK5-000	Sub Braço Oscilante, Válvula Escape Esquerda	1	1	1	1			
Rolamento, Radial de Esferas, 18 x 37 x 9	1,5	19	14447-MK5-000	Sub Braço Oscilante, Válvula Escape Direita	1	1	1	1			
(Um ou Todos)		20	14451-MK2-000	Parafuso, Eixo Braço Oscilante	2	2	2	2			

M-3

Árvore de Comando
• Válvula

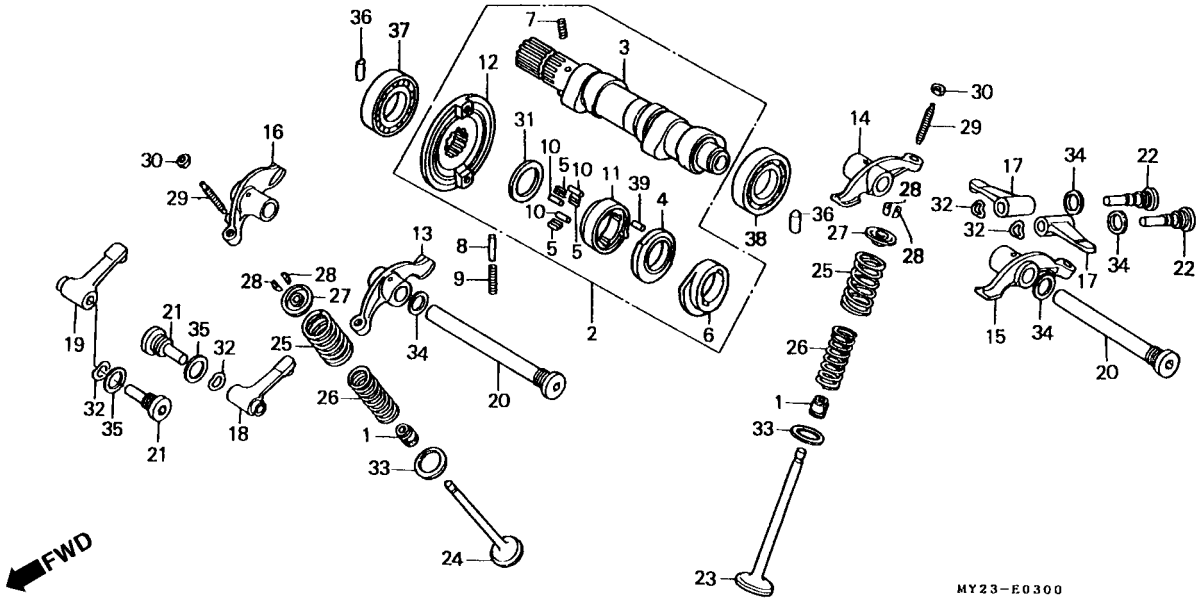

Item de serviço	T.M.O.	Ref. Nº	Nº da peça	Descrição	Qtd. NX500 N	Qtd. NX500 P	Qtd. NX650 N	Qtd. NX650 P	Nº de série		Nota
		21	14455-MN1-670	Eixo A, Sub Braço Oscilante	2	2	2	2			
		22	14456-MN9-000	Eixo B, Sub Braço Oscilante	2	2	2	2			
		23	14711-MK4-860	Válvula, Admissão	2	2	–	–			
			14711-MG3-000	Válvula, Admissão.	–	–	2	2			
		24	14721-MG3-000	Válvula, Escape	2	2	2	2			
		25	14751-MG3-003	Mola Externa, Válvula (NIPPON)	4	4	4	4			
		26	14761-MG3-003	Mola Interna, Válvula (NIPPON)	4	4	4	4			
		27	14771-MK4-860	Assento, Mola da Válvula	4	4	4	4			
		28	14781-MB9-000	Trava, Válvula	8	8	8	8			
		29	90012-MK2-000	Parafuso, Ajuste Válvula	4	4	4	4			
		30	90206-657-000	Porca, Ajuste Válvula	4	4	4	4			
		31	90401-MN1-670	Arruela, Encosto, 17 x 22 x 0,75	1	1	1	1			
		32	90406-KF0-003	Arruela Ondulada, Sub Braço Oscilante	4	4	4	4			
		33	90453-473-000	Arruela, Encosto, 21 mm	4	4	4	4			
		34	90544-KF0-000	Arruela, Vedação, 14 mm	4	4	4	4			
		35	90545-KF0-000	Arruela, 12 mm	2	2	2	2			
		36	90702-MN1-670	Pino, Guia, 10 x 20	2	2	2	2			
		37	91002-MN1-671	Rolamento, Radial de Esferas, 18 x 37 x 9 (NTN)	1	1	1	1			
		38	91003-KF0-008	Rolamento, Radial de Esferas, 6904	1	1	1	1			
		39	96220-40100	Rolete, 4 x 10	1	1	1	1			

M-4

Corrente de Comando
• Tensor

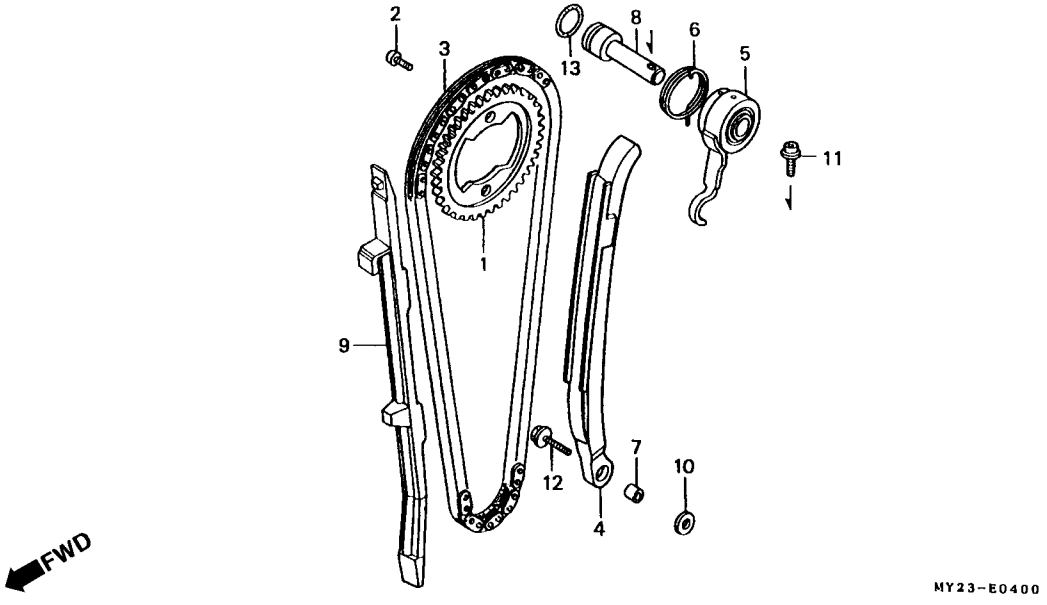

Item de serviço	T.M.O.
Pinhão	1,4
Corrente, Comando	2,8
Tensor, Corrente, Comando	2,7
Regulador, Tensor	1,5
(Inclui Peça Relativa)	
Guia, Corrente, Comando	2,4

Ref. Nº	Nº da peça	Descrição	Qtd. NX500 N	NX500 P	NX650 N	NX650 P	Nº de série		Nota
1	14321-MN1-670	Pinhão (38D)	1	1	1	1			
2	14322-MN1-670	Parafuso, Especial, 7 x 10,4	2	2	2	2			
3	14401-MN1-671	Guia, Corrente (Borg Warner) (118L)	1	1	1	1			
4	14511-MN1-670	Tensor, Corrente de Comando	1	1	–	–			
	14511-MN9-003	Tensor, Corrente de Comando	–	–	1	1			
5	14512-MG3-000	Regulador, Tensor	1	1	1	1			
6	14514-MG3-000	Mola Tensor, Corrente de Comando	1	1	1	1			
7	14515-KF0-000	Bucha, Tensor, 6 x 9	1	1	–	–			
	14515-MN9-000	Bucha, Tensor, 6 x 7,1	–	–	1	1			
8	14516-MN1-670	Eixo, Trava Tensor	1	1	1	1			
9	14620-MN1-770	Guia, Corrente de Comando	1	1	–	–			
	14620-MN9-870	Guia, Corrente de Comando	–	–	1	1			
10	22415-551-000	Arruela, 6,5 mm	1	1	–	–			
	90417-360-000	Arruela, Limitadora	–	–	1	1			
11	90003-KN8-730	Parafuso, Allen, 6 x 20	1	1	1	1			
12	90003-mm4-000	Parafuso, Flange, 6 x 25	1	1	1	1			
13	91303-MG2-792	Anel, Vedação, 14,5 x 2,4 (ARAI)	1	1	1	1			

M-5

Cilindro

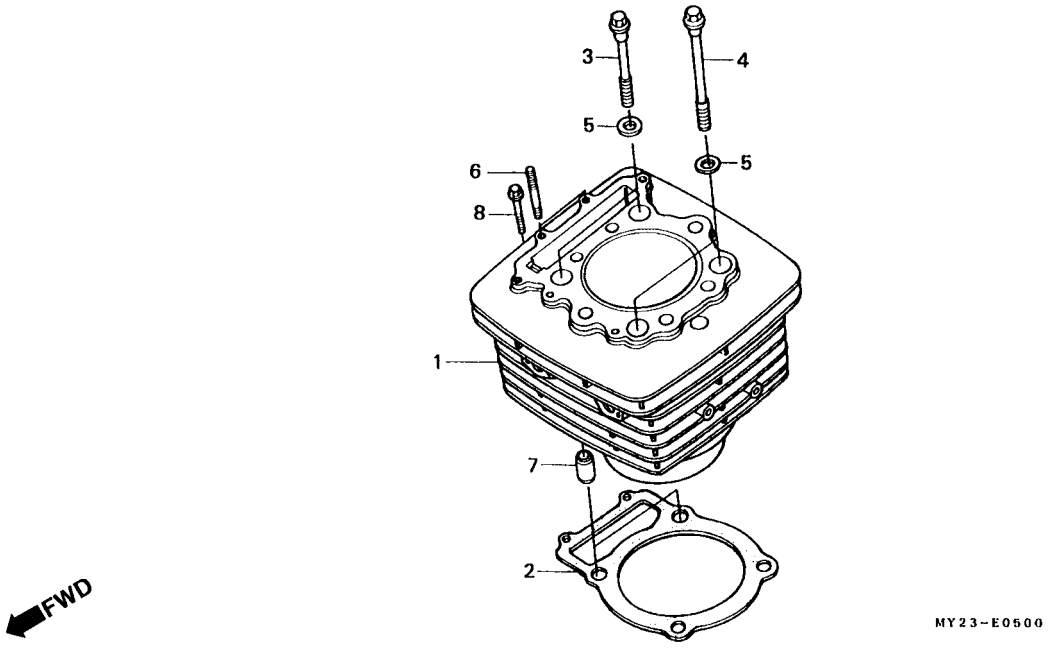

Item de serviço	T.M.O.
Cilindro, Comp.	2,8
Junta, Cilindro	2,6

Ref. Nº	Nº da peça	Descrição	Qtd. NX500 N	Qtd. NX500 P	Qtd. NX650 N	Qtd. NX650 P	Nº de série		Nota
1	12100-MY2-730	Cilindro, Comp.	1	1	–	–			
	12100-MY2-610	Cilindro, Comp.	–	–	1	1			G, SW, 2G
	12100-MY2-620	Cilindro, Comp.	–	–	1	1			BR, E, ED, F, ND, SP, U
2	12191-MN1-700	Junta, Cilindro	1	1	1	1			
3	90085-MG3-000	Parafuso, Flange, 10 x 66	2	2	2	2			
4	90086-MG3-000	Parafuso, Flange, 10 x 110	2	2	2	2			
5	90453-MK4-600	Arruela, Lisa, 10 mm	4	4	4	4			
6	92900-06022-0E	Prisioneiro, 2,6 x 22	2	2	2	2			
7	94301-12200	Pino, Guia,12 x 20	2	2	2	2			
8	96001-06032-00	Parafuso, Flange, 6 x 32	2	2	2	2			

M-6

Tampa Lateral Direita

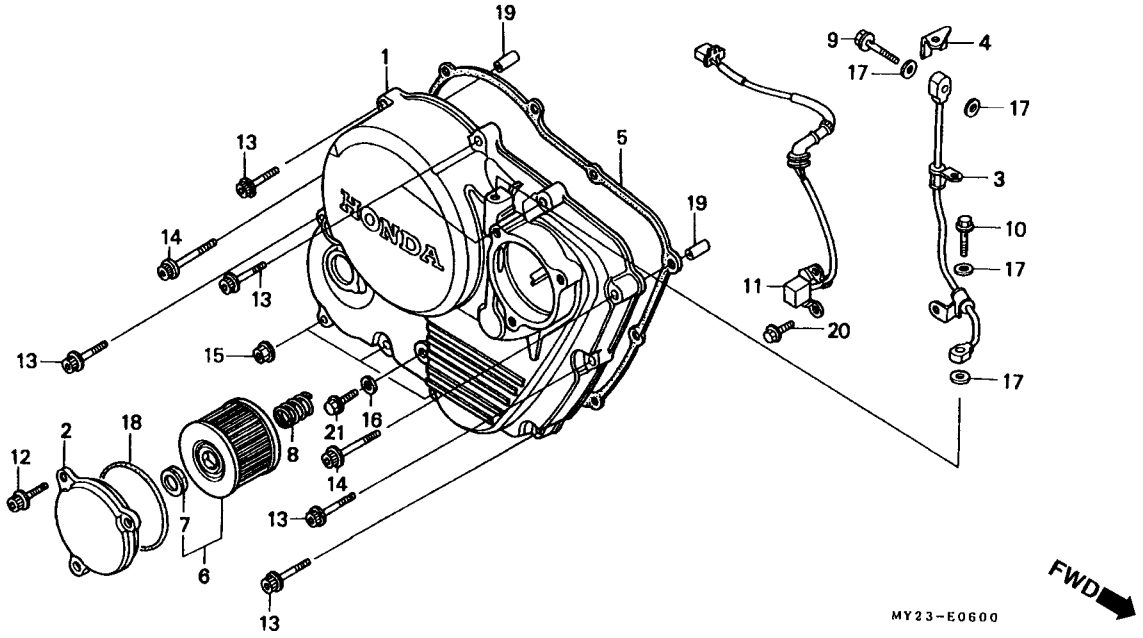

Item de serviço	T.M.O.
Tampa, Lateral Direita	1,1
• Gerador, Pulsos Comp.	
Tubo Comp., Passagem de Óleo	0,4
Junta, Tampa Lateral Direita	0,8
Elemento, Filtro de Óleo	0,2
(Inclui Peça Relativa)	

Ref. Nº	Nº da peça	Descrição	Qtd. NX500 N	NX500 P	NX650 N	NX650 P	Nº de série		Nota
1	11330-MY2-620	Tampa, Lateral Direita	1	1	1	1			
2	11333-MN1-870	Tampa, Filtro de Óleo	1	1	1	1			
3	11335-MN9-000	Tubo Comp., Passagem de Óleo	1	1	1	1			
4	11336-MN1-670	Limitador, Tubo de Óleo	1	1	1	1			
5	11394-MY2-621	Junta, Tampa Lateral Direita	1	1	1	1			
6	15410-KF0-305	Elemento, Filtro de Óleo	1	–	1	–			
*	15412-KF0-020	Elemento, Filtro de Óleo	–	1	–	1			
7	15413-MC8-000	Coxim, Filtro	1	1	1	1			
8	15414-KF0-000	Mola, Fixação Elemento Filtro de Óleo	1	1	1	1			
9	15531-KN8-730	Parafuso, Flange, 8 x 30	1	1	1	1			
10	15532-MA6-000	Parafuso, Flange, 8 x 30	1	1	1	1			
*11	30300-MY2-620	Gerador, Pulsos Comp.	1	1	1	1			
12	90004-ML4-610	Parafuso, Flange, 6 x 18	3	3	3	3			
13	90091-KF0-000	Parafuso, Flange, 6 x 25	6	6	6	6			
14	90093-KF0-000	Parafuso, Flange, 6 x 40	2	2	2	2			
15	90301-MG3-000	Porca U, 6 mm	3	3	3	3			
16	90425-300-000	Arruela, 11 mm	1	1	1	1			
17	90544-439-930	Guarnição	4	4	4	4			
18	91302-KF0-003	Anel, Vedação, 54 x 2,4 (ARAI)	1	1	1	1			
19	94301-08200	Pino, Guia, 8 x 20	2	2	2	2			
20	95701-06016-00	Parafuso, Flange, 6 x 16	2	2	2	2			
21	95701-06016-07	Parafuso, Flange, 6 x 16	1	1	1	1			

M-7

Embreagem

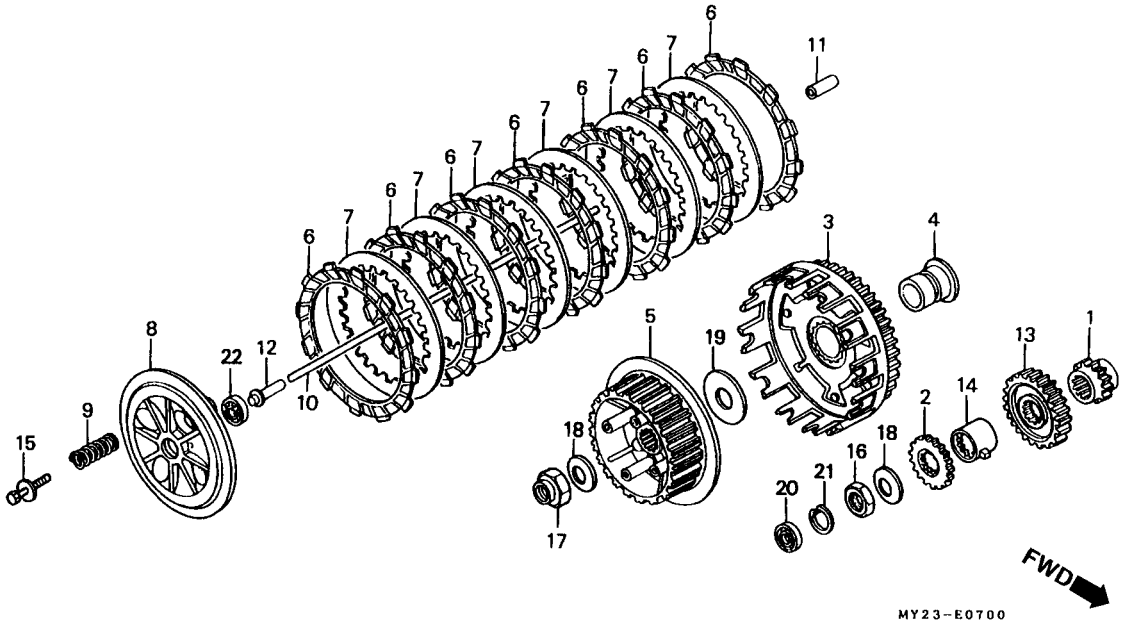

Item de serviço	T.M.O.
Pinhão	2,7
Engrenagem, Bomba	0,9
• Disco, Fricção Embreagem (Tubos) (Uma ou Todas)	
• Placa, Pressão Embreagem	
• Mola, Embreagem (Uma ou Todas)	
• Vareta, Acionamento Embreagem Carcaça Externa, Embreagem	1,1
• Cubo Central, Embreagem Engrenagem Primária	1,2

Ref. Nº	Nº da peça	Descrição	Qtd. NX500 N	Qtd. NX500 P	Qtd. NX650 N	Qtd. NX650 P	Nº de série		Nota
1	14312-MN1-670	Pinhão (19D)	1	1	1	1			
2	15130-MN1-670	Engrenagem, Bomba (28D)	1	1	1	1			
3	22100-MN9-800	Carcaça Externa, Embreagem	1	1	–	–			
	22100-MN9-000	Carcaça Externa, Embreagem	–	–	1	1			
4	22116-MN1-670	Guia Externa, Embreagem	1	1	1	1			
5	22120-KN8-000	Embreagem Central, Comp. (28D)	1	1	1	1			
6	22201-MK2-000	Disco, Fricção Embreagem	7	7	7	7			
7	22321-MG3-000	Placa, Embreagem	6	6	6	6			
8	22350-MG3-000	Placa, Pressão Embreagem	1	1	1	1			
9	22401-MK2-003	Mola, Enbreagem	4	4	4	4			
10	22850-MG3-000	Vareta, Acionamento Embreagem	1	1	1	1			
11	22852-MK5-000	Pino, Acionamento Embreagem	1	1	1	1			
12	22853-KN8-000	Pino, Embreagem	1	1	1	1			
13	23121-MG2-000	Engrenagem Primária (32D)	1	1	–	–			
	23121-MN9-000	Engrenagem Primária (34D)	–	–	1	1			
14	30220-MK5-000	Pulsador	1	1	1	1			
15	90022-MM5-000	Parafuso, Arruela, 6 x 25	4	4	4	4			
16	90235-MN1-670	Porca, 18 mm	1	1	1	1			
17	90236-HA0-000	Porca, Trava, 18 mm	1	1	1	1			
18	90432-428-000	Arruela, Trava	2	2	2	2			

M-7

Embreagem

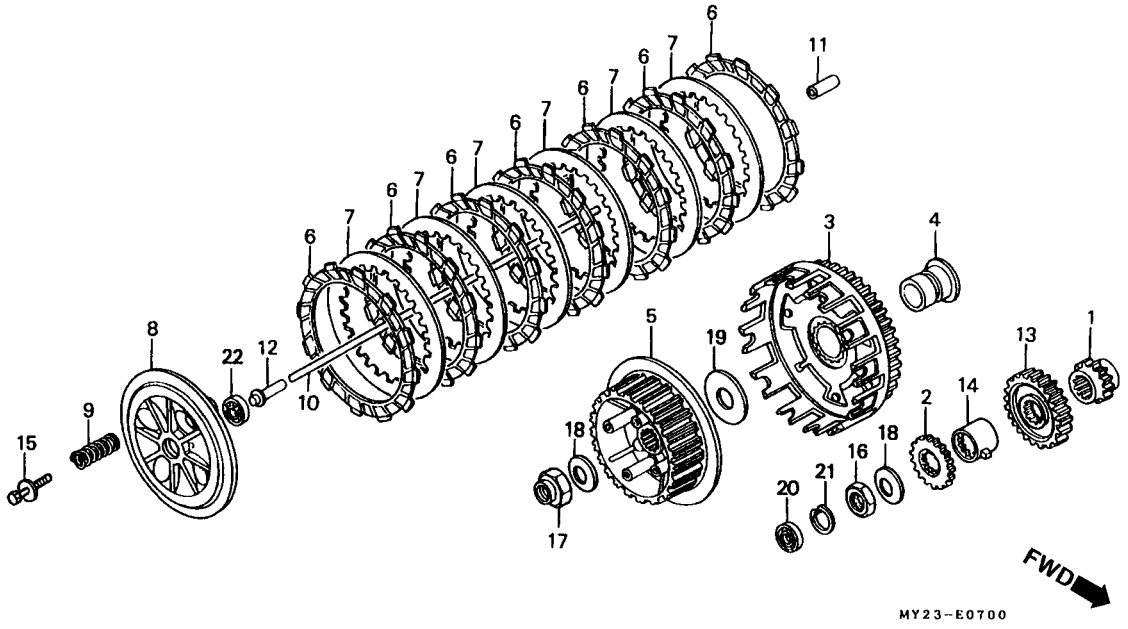

Item de serviço	T.M.O.	Ref. Nº	Nº da peça	Descrição	Qtd. NX500 N	NX500 P	NX650 N	NX650 P	Nº de série		Nota
		19	90452-471-000	Arruela, Encosto, 22 mm	1	1	1	1			
		20	91201-KF0-003	Retentor, Óleo, 14 x 22 x 5 (ARAI)	1	1	1	1			
			91201-KF0-004	Retentor, Óleo, 14 x 22 x 5 (NOK)	1	1	1	1			
		21	94520-24000	Anel, Elástico Interno, 24 mm	1	1	1	1			
		22	96100-60010-00	Rolamento, Radial de Esferas, 6001	1	1	1	1			

M-8

Bomba de Óleo

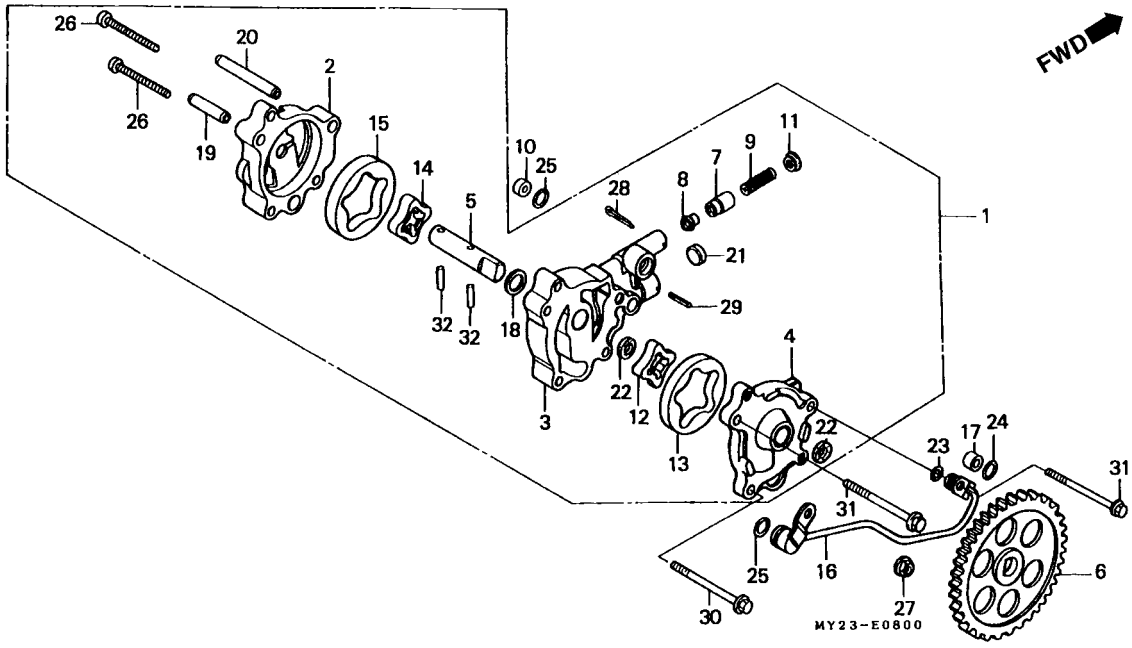

Item de serviço	T.M.O.
Bomba, Óleo	1,3
• Válvula Limitadora, Passagem Óleo	
Espaçador, Bomba de Óleo	1,4
(Inclui Peça Relativa)	
Engrenagem, Bomba de Óleo	0,8
Tubo Comp., Óleo	1,1

Ref. Nº	Nº da peça	Descrição	Qtd. NX500 N	Qtd. NX500 P	Qtd. NX650 N	Qtd. NX650 P	Nº de série		Nota
1	15100-MN1-771	Bomba, Óleo	1	–	1	–			
2	15101-MN9-000	Base, Bomba de Óleo	1	–	1	–			
3	15102-MN1-770	Espaçador, Bomba de Óleo	1	–	1	–			
4	15103-MN1-770	Carcaça, Bomba de Óleo	1	–	1	–			
5	15104-MN1-770	Eixo, Bomba de Óleo	1	–	1	–			
6	15105-MN1-670	Engrenagem, Bomba de Óleo, Driven (47D)	1	–	1	–			
7	15106-MG3-000	Válvula Limitadora, Passagem do Óleo	1	–	1	–			
8	15107-MG3-000	Anel Limitador, Óleo	1	–	1	–			
9	15108-MG3-000	Mola Limitadora, Óleo	1	–	1	–			
10	15109-MG3-000	Orificio, 3.3 mm	1	–	1	–			
11	15111-MG3-000	Assento B, Mola	1	–	1	–			
12	15115-MG3-000	Rotor A, Bomba de Óleo, Interno	1	–	1	–			
13	15116-MG3-000	Rotor A, Bomba de Óleo, Externo	1	–	1	–			
14	15121-MG3-000	Rotor, Interno	1	–	1	–			
15	15122-MG3-000	Rotor, Externo	1	–	1	–			
16	15510-MK2-000	Tubo Comp., Óleo	1	–	1	–			
17	17958-197-300	Suporte	1	–	1	–			
18	90456-333-000	Arruela, Encosto, 11 mm	1	–	1	–			
19	90701-MG3-000	Pino, Guia, 8 x 24	1	–	1	–			
20	90702-MG3-000	Pino, Guia, 8 x 44	1	–	1	–			

M-8

Bomba de Óleo

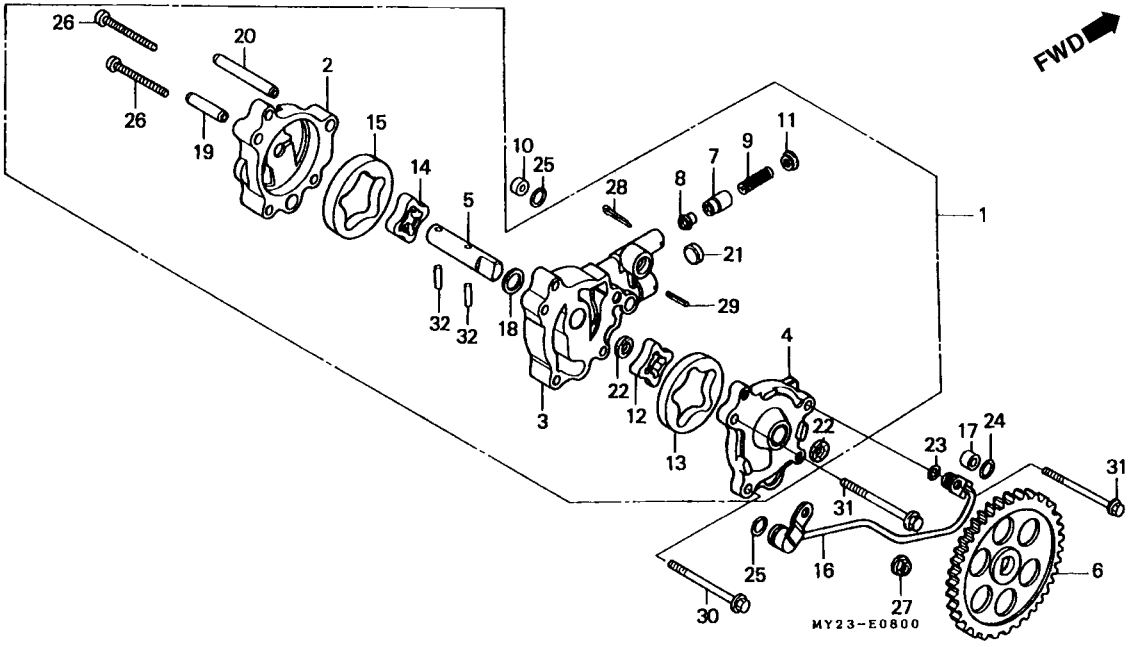

Item de serviço	T.M.O.	Ref. Nº	Nº da peça	Descrição	Qtd. NX500 N	NX500 P	NX650 N	NX650 P	Nº de série		Nota
		21	90802-MG3-000	Plugue, Vedação, 11 mm	1	–	1	–			
		22	91208-MN1-771	Retentor, Óleo,11 x 15 x 3 (KOYO)	2	–	2	–			
		23	91301-473-003	Anel, Vedação, 7 x 1,7	1	–	1	–			
		24	91302-PJ4-004	Anel, Vedação, 9,6 x 1,9 (ARAI)	1	–	1	–			
		25	91306-MG3-000	Anel, Vedação, 1,5 x 9,5	2	–	2	–			
		26	93500-05040-0A	Parafuso, Phillips, 5 x 40	2	–	2	–			
		27	94050-06080	Porca, Flange, 6 mm	1	–	1	–			
		28	94201-03200	Cupilha, 3 mm	1	–	1	–			
		29	94305-25182-	Pino, Pressão, 2,5 x 18	1	–	1	–			
		30	96001-06055-00	Parafuso, Flange, 6 x 55	1	–	1	–			
		31	96001-06060-00	Parafuso, Flange, 6 x 60	2	–	2	–			
		32	96220-40158	Rolete, 4 x 15,8	2	–	2	–			

M-8.1

Bomba de Óleo (NX500P • NX650P)

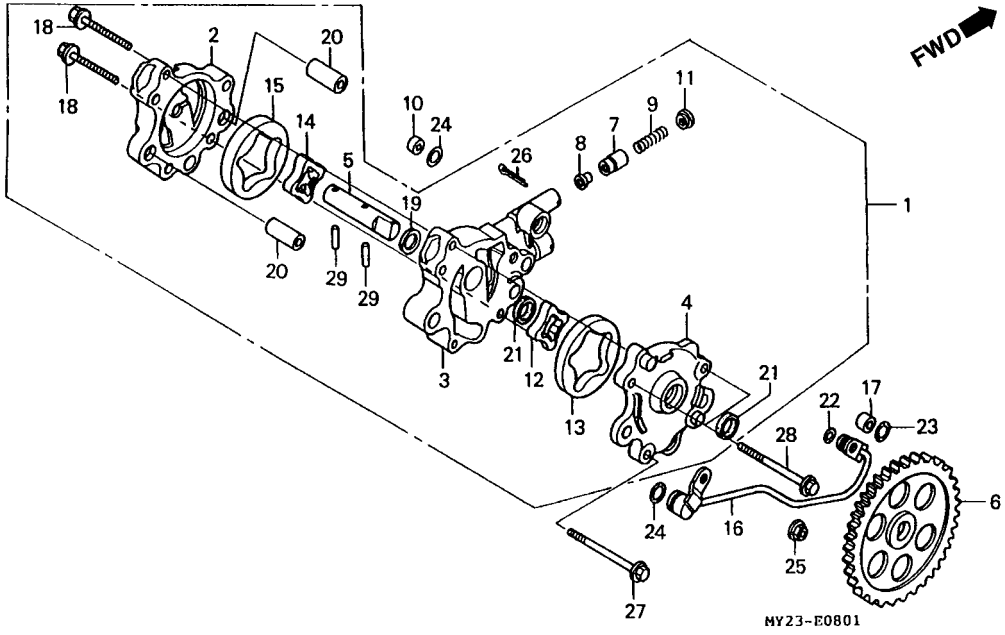

Item de serviço	T.M.O.
Bomba, Óleo Comp.	1,3
• Válvula, Limitadora Óleo	
Espaçador, Bomba de Óleo	1,4
(Inc. Peça Relativa)	
Bomba, Óleo	0,8
Tubo Comp., Óleo	1,1

Ref. Nº	Nº da peça	Descrição	Qtd. NX500 N	Qtd. NX500 P	Qtd. NX650 N	Qtd. NX650 P	Nº de série		Nota
* 1	15100-MY6-670	Bomba, Óleo Comp.	–	1	–	1			
* 2	15101-MY6-670	Base, Bomba de Óleo	–	1	–	1			
* 3	15102-MY6-670	Espaçador, Bomba de Óleo	–	1	–	1			
* 4	15103-MY6-670	Carcaça, Bomba de Óleo	–	1	–	1			
* 5	15104-My6-770	Eixo, Bomba de Óleo	–	1	–	1			
* 6	15105-MN1-671	Engrenagem, Bomba de Óleo	–	1	–	1			
* 7	15106-MG3-000	Válvula, Limitadora	–	1	–	1			
* 8	15107-MG3-000	Anel, Limitador	–	1	–	1			
* 9	15108-MG3-000	Mola, Limitadora Óleo	–	1	–	1			
*10	15109-MG3-000	Orifício, 3,3 mm	–	1	–	1			
*11	15111-MG3-000	Assento B, Mola	–	1	–	1			
*12	15115-MG3-000	Rotor A, Bomba de Óleo	–	1	–	1			
*13	15116-MG3-000	Rotor A, Bomba de Óleo	–	1	–	1			
*14	15121-MG3-000	Rotor, Interno	–	1	–	1			
*15	15122-MG3-000	Rotor, Externo	–	1	–	1			
*16	15510-MK2-000	Tubo Comp., Óleo	–	1	–	1			
*17	17958-197-300	Suporte	–	1	–	1			
*18	90014-ZE6-000	Parafuso, Flange, 6 x 35	–	2	–	2			
*19	90456-333-000	Arruela, Encosto, 11 mm	–	1	–	1			
*20	90701-MG3-000	Pino, Guia, 8 x 24	–	2	–	2			

M-8.1

Bomba de Óleo (NX500P • NX650P)

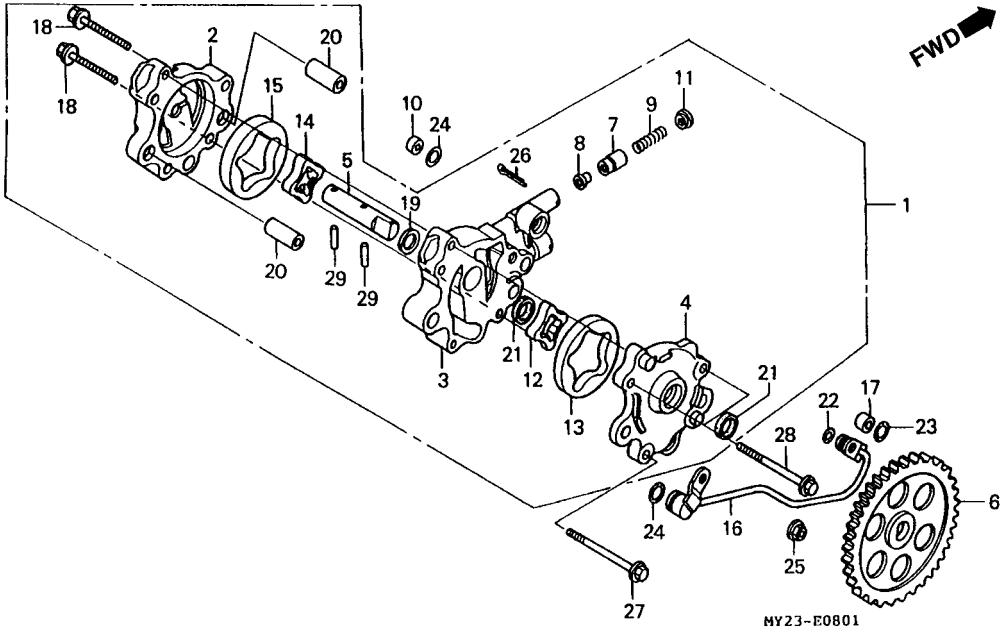

Item de serviço	T.M.O.	Ref. Nº	Nº da peça	Descrição	Qtd. NX500 N	Qtd. NX500 P	Qtd. NX650 N	Qtd. NX650 P	Nº de série		Nota
		*21	91208-MN1-771	Retentor, Óleo, 11 x 15 x 3 (KOYO)	–	2	–	2			
		*22	91301-473-003	Anel, Vedação, 7 x 1,7	–	1	–	1			
		*23	91302-PJ4-004	Anel, Vedação, 9,6 x 1,9 (ARAI)	–	1	–	1			
		*24	91306-MG3-000	Anel, Vedação, 1,5 x 9,5	–	2	–	2			
		*25	94050-06080	Porca, Flange, 6 mm	–	1	–	1			
		*26	94201-03200	Cupilha, 3 mm	–	1	–	1			
		*27	96001-06055-00	Parafuso, Flange, 6 x 55	–	1	–	1			
		*28	96001-06060-00	Parafuso, Flange, 6 x 60	–	2	–	2			
		*29	96220-40158	Rolete, 4 x 15,8	–	2	–	2			

M-9

Tampa Lateral Esquerda

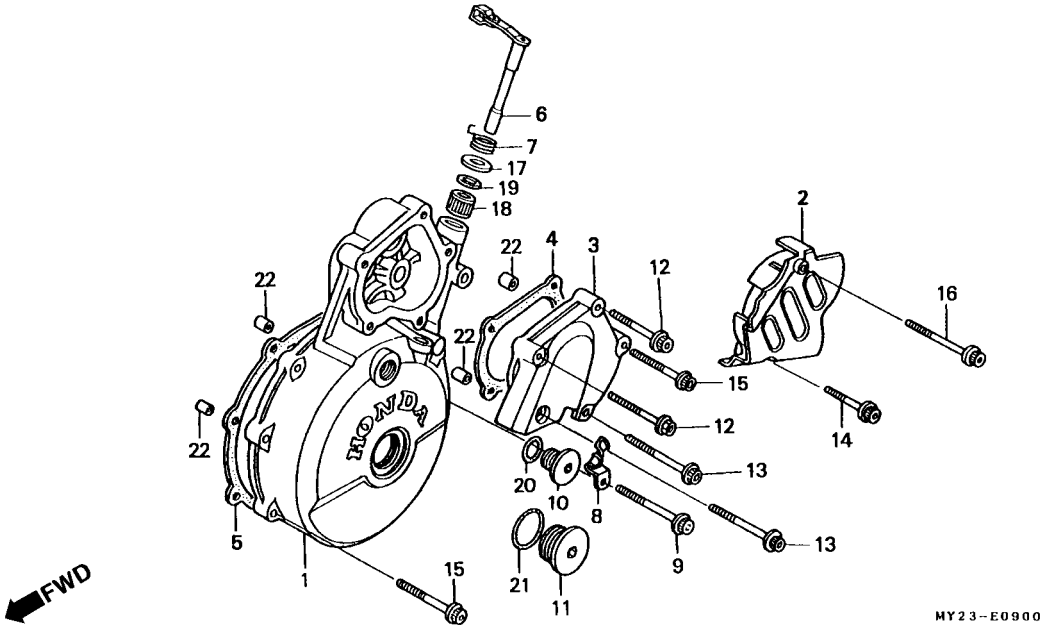

Item de serviço	T.M.O.
Tampa, Lateral Esquerda	0,9
Tampa, Traseira Carcaça	0,1
Tampa, Partida	0,2
• Junta, Tampa Partida	
Junta, Tampa Lateral Esquerda	0,7
Alavanca Comp., Embreagem (Inclui Peça Relativa)	0,8

Ref. Nº	Nº da peça	Descrição	Qtd. NX500 N	Qtd. NX500 P	Qtd. NX650 N	Qtd. NX650 P	Nº de série		Nota
1	11341-MY2-620	Tampa, Lateral Esquerda	1	1	1	1			
2	11350-MY2-620	Tampa, Traseira Esquerda	1	1	1	1			
3	11361-MY2-620	Tampa, Partida	1	1	1	1			
4	11367-MY2-621	Junta, Tampa Partida	1	1	1	1			
5	11395-MY2-620	Junta, Tampa Lateral Esquerda	1	1	1	1			
6	22810-MK5-000	Alavanca Comp., Embreagem	1	1	1	1			
7	22815-MG3-000	Mola, Alavanca Embreagem	1	1	1	1			
8	35610-MK5-000	Presilha, Fiação Interruptor Neutro	1	1	1	1			
9	90007-KN8-730	Parafuso, Allen, 6 x 40	1	1	1	1			
10	90084-HB3-000	Tampa, 14 mm	1	1	1	1			
11	90087-HB5-000	Tampa, 30 mm	1	1	1	1			
12	90091-MG3-000	Parafuso, Flange, 6 x 32	2	2	2	2			
13	90092-KK1-000	Parafuso, Flange, 6 x 70	2	2	2	2			
14	90092-MG3-000	Parafuso, Flange, 6 x 35	1	1	1	1			
15	90093-KF0-000	Parafuso, Flange, 6 x 40	7	7	7	7			
*16	90094-KG0-000	Parafuso, Flange, 6 x 60	1	1	1	1			
17	90525-GC4-700	Arruela, Alavanca Engrenagem	1	1	1	1			
18	91053-719-005	Rolamento, Agulhas, 12 x 16 x 10 (NTN)	1	1	1	1			
19	91204-KK0-003	Retentor, Óleo, 12 x 18 x 5 (ARAI)	1	1	1	1			
20	91303-377-000	Anel, Vedação, 13,8 x 2,5	1	1	1	1			
21	91305-KF0-003	Anel, Vedação, 27 x 2 (ARAI)	1	1	1	1			
22	94301-08140	Pino, Guia, 8 x 14	4	4	4	4			

M-10

Gerador

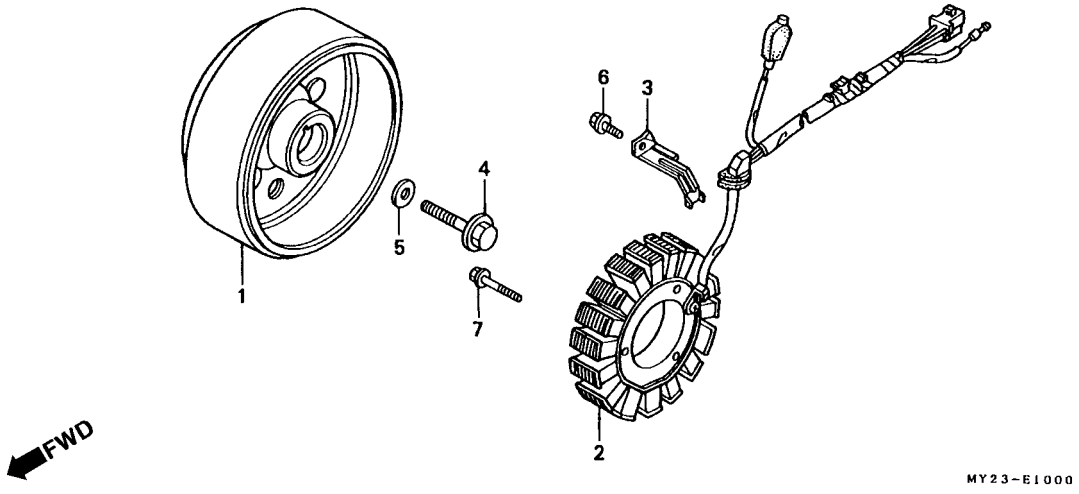

Item de serviço	T.M.O.
Gerador, Comp.	1,1
• Estator, Comp.	

Ref. Nº	Nº da peça	Descrição	Qtd. NX500 N	NX500 P	NX650 N	NX650 P	Nº de série		Nota
1	31110-MW2-782	Gerador, Comp. (ND)	1	1	1	1			
2	31120-MW2-781	Estator, Comp. (ND)	1	1	1	1			
3	32111-MK5-000	Presilha, Fiação	1	1	1	1			
4	90023-471-000	Parafuso, Flange, 12 x 50	1	1	1	1			
5	90402-PB2-000	Arruela, 12 x 30 x 4,5	1	1	1	1			
6	96001-06014-00	Parafuso, Flange, 6 x 14	1	1	1	1			
7	96001-06028-00	Parafuso, Flange, 6 x 28	3	3	3	3			

M-11

Embreagem de Partida

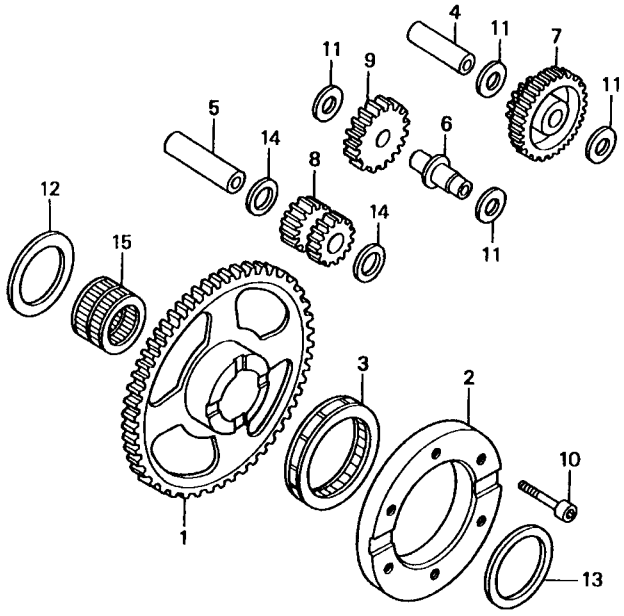

Item de serviço	T.M.O.
Engrenagem, Partida	0,9
Cubo, Embreagem Unidirecional	1,1
• Embreagem, Unidirecional	
Engrenagem, Partida C	0,3
• Engrenagem, Partida B	
Engrenagem, Partida A	0,8

Ref. Nº		Nº da peça	Descrição	Qtd. NX500 N	Qtd. NX500 P	Qtd. NX650 N	Qtd. NX650 P	Nº de série		Nota
1		28110-MN9-000	Engrenagem, Partida (80D)	1	1	1	1			
2		28121-MN9-003	Cubo, Embreagem Unidirecional	1	1	1	1			
3		28125-MK5-023	Embreagem, Unidirecional	1	–	1	–			
	*	28126-MK5-004	Embreagem, Unidirecional	–	1	–	1			
4		28132-MK5-000	Eixo C, Engrenagem Partida	1	1	1	1			
5		28133-MN9-000	Eixo A, Engrenagem Partida	1	1	1	1			
6		28134-MK5-000	Eixo B, Engrenagem	1	1	1	1			
7		28232-MN9-000	Engrenagem, Partida C (52D/13D)	1	1	1	1			
8		28233-MN9-000	Engrenagem, Partida A (13D/14D)	1	1	1	1			
9		28234-MN9-000	Engrenagem, Partida B (21D)	1	1	1	1			
10		90010-MK5-000	Parafuso, Allen, 8 mm	6	6	6	6			
11		90401-MK5-000	Arruela, Encosto, 12,2 mm	4	4	4	4			
12		90402-MK5-000	Arruela, Encosto, 34,1 mm	1	1	1	1			
13		90403-MK5-000	Arruela, Encosto, 34,1 mm	1	1	1	1			
14		90451-155-000	Arruela, 14 mm	2	2	2	2			
15		91061-MN9-003	Rolamento, Agulhas, 34 x 40 x 23,7 (TOYO)	1	1	1	1			

M-12

Motor de Partida

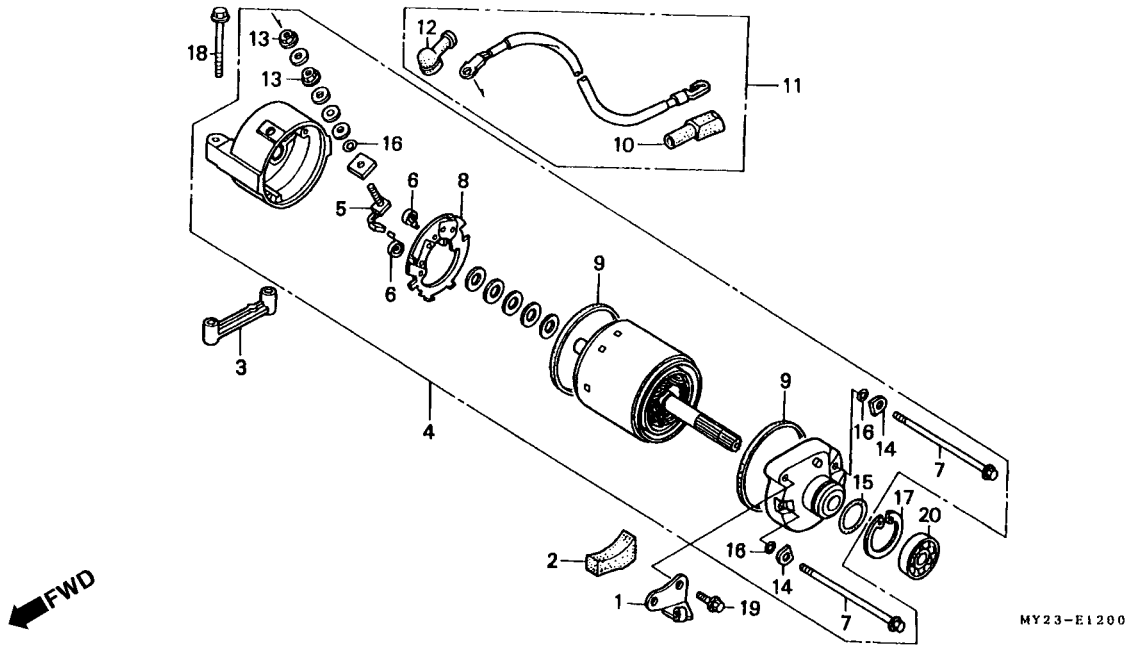

Item de serviço	T.M.O.
Motor, Partida Comp.	0,6
Terminal Escovas, Jogo	0,9
• Suporte, Escovas Cabo, Motor de Partida	0,3

Ref. Nº	Nº da peça	Descrição	Qtd. NX500 N	Qtd. NX500 P	Qtd. NX650 N	Qtd. NX650 P	Nº de série		Nota
1	22838-MN9-000	Suporte, Fiação Embreagem	1	–	1	–			
*	22838-MY6-670	Receptor, Cabo Embreagem	–	1	–	1			
2	31031-MK5-000	Coxim, Motor de Partida	1	1	1	1			
3	31190-MK4-600	Espaçador	1	1	1	1			
4	31200-MN9-013	Motor, Partida Comp.	1	1	1	1			
5	31201-KS5-901	Terminal Escovas, Jogo	1	1	1	1			
6	31204-KS5-901	Mola, Retorno Escovas	2	2	2	2			
7	31205-MN4-008	Parafuso, Fixação	2	2	2	2			
8	31206-MN4-008	Suporte, Escovas	1	1	1	1			
9	31207-KS5-901	Anel	2	2	2	2			
10	32404-MK3-000	Tampa A, Magnético de Partida	1	1	1	1			
11	32410-MY2-620	Cabo, Motor de Partida	1	–	1	–			
*	32410-MY2-700	Cabo, Motor de Partida	–	1	–	1			
12	32411-253-000	Tampa, Terminal Motor de Partida	1	1	1	1			
13	90071-MB0-000	Porca, Arruela, 6 mm	2	2	2	2			
14	90122-MN4-008	Arruela, Placa de Esferas	2	2	2	2			
15	91309-425-003	Anel, Vedação, 24,4 x 3,1 (ARAI)	1	1	1	1			
16	91320-MB0-000	Arruela, Vedação	3	3	3	3			
17	94520-32000	Anel, Elástico Interno, 32 mm	1	1	1	1			
18	95701-06055-00	Parafuso, Flange, 6 x 55	2	2	2	2			
19	96001-06016-07	Parafuso, Flange, 6 x 16	1	1	1	1			
20	96100-62010-00	Rolamento, Radial de Esferas, 6201	1	1	1	1			

M-13

Carcaça

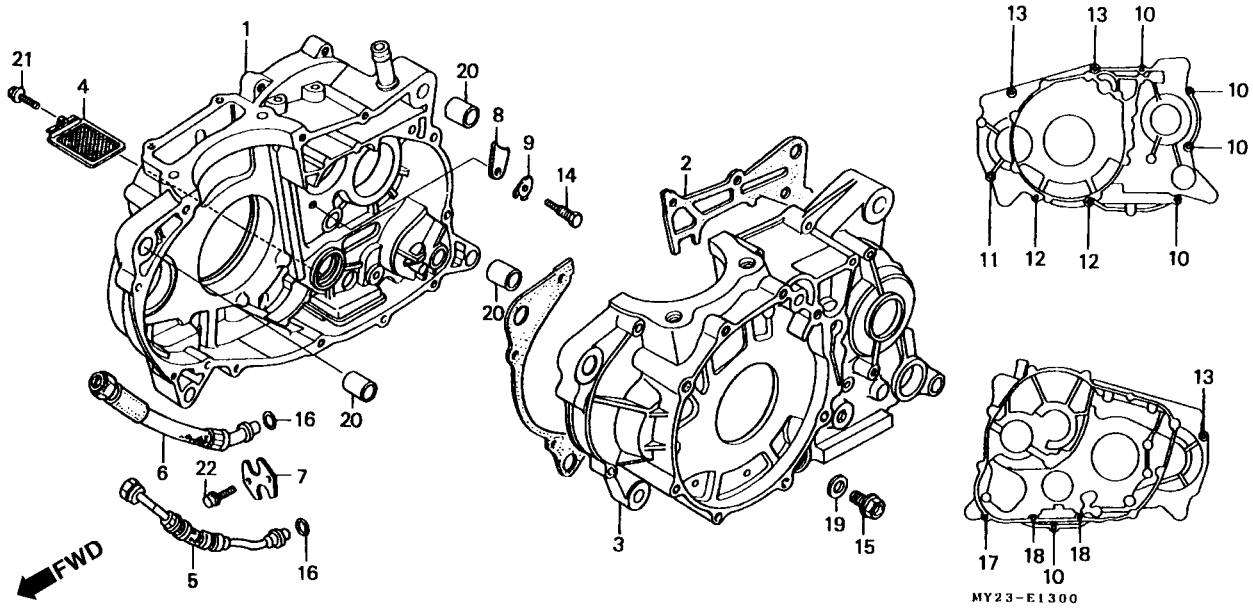

Item de serviço	T.M.O.
Carcaça, Direita Comp.	*6,6
Junta, Carcaça	*6,0
Carcaça, Esquerda Comp.	*7,1
Tela, Filtro de Óleo	0,8
Mangueira, Óleo	0,6
(Adicionar 0,1 por Unidade)	

	Ref. Nº	Nº da peça	Descrição	Qtd. NX500 N	Qtd. NX500 P	Qtd. NX650 N	Qtd. NX650 P	Nº de série		Nota
	1	11100-MY2-730	Carcaça Direita, Comp.	1	1	–	–			
		11100-MY2-620	Carcaça Direita, Comp.	–	–	1	1			
	2	11191-MN1-700	Junta, Carcaça	1	1	1	1			
	3	11200-MY2-730	Carcaça Esquerda, Comp.	1	1	–	–			
		11200-MY2-620	Carcaça Esquerda, Comp.	–	–	1	1			
	4	15421-MN1-671	Tela, Filtro de Óleo (KOYO)	1	1	1	1			
*	5	15610-MY2-621	Mangueira A, Óleo	1	–	1	–			
*		15610-MY2-622	Mangueira A, Óleo	–	1	–	1			
	6	15620-MN9-000	Mangueira B, Óleo	1	–	1	–			
*		15620-MN1-670	Mangueira B, Óleo	–	1	–	1			
	7	15630-MG3-000	Placa	1	–	1	–			
*		15630-MG3-010	Placa	–	1	–	1			
	8	23521-MG3-000	Placa	1	1	1	1			
	9	23523-MG2-790	Arruela,Trava, 8 mm	1	1	1	1			
	10	90006-KN8-730	Parafuso, Allen, 6 x 32	5	5	5	5			
	11	90007-KN8-730	Parafuso, Allen, 6 x 40	1	1	1	1			
	12	90008-KN8-730	Parafuso, Allen, 6 x 45	2	2	2	2			
	13	90009-KN8-730	Parafuso, Allen, 6 x 50	3	3	3	3			
	14	90088-MG3-000	Parafuso, Especial, 8 mm	1	1	1	1			
	15	90131-883-000	Parafuso, Drenagem	1	1	1	1			

M-13

Carcaça

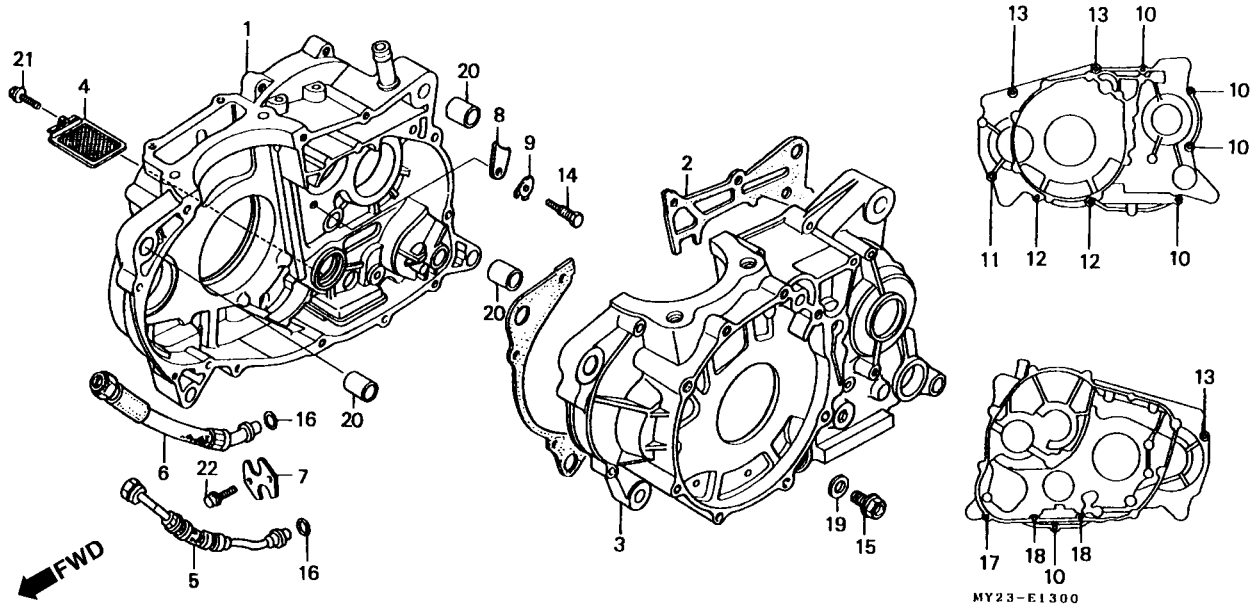

Item de serviço	T.M.O.	Ref. Nº	Nº da peça	Descrição	Qtd. NX500 N	NX500 P	NX650 N	NX650 P	Nº de série		Nota
		16	91302-MG2-792	Junta, Borracha, 10,5 mm	2	2	2	2			
		17	92700-06050-0E	Prisioneiro, 6 x 50	1	–	1	–			
		*	92900-06035-0E	Prisioneiro 2,6 x 35	–	1	–	1			
		18	92900-06022-0E	Prisioneiro 2,6 x 22	2	2	2	2			
		19	94109-12000	Arruela, Parafuso de Drenagem, 12 mm	1	1	1	1			
		20	94301-14200	Pino, Guia, 14 x 20	3	3	3	3			
		21	96001-06014-00	Parafuso, Flange, 6 x 14	1	1	1	1			
		22	96001-06016-07	Parafuso, Flange, 6 x 16	2	2	2	2			

M-14

Pistão
• Árvore de Comando

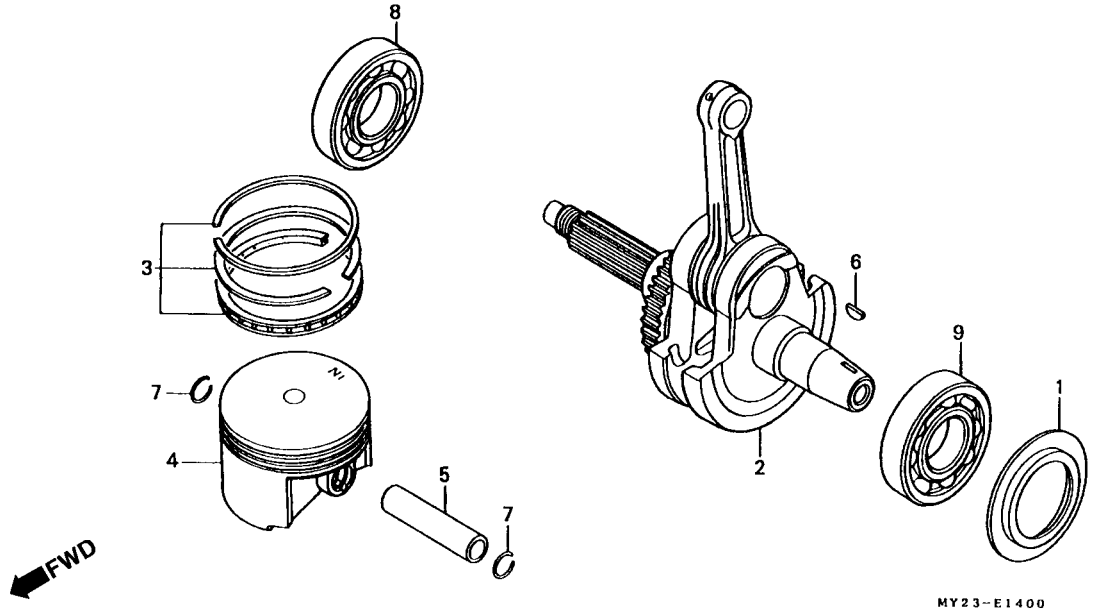

Item de serviço	T.M.O.
Árvore, Manivelas	*7,0
Anéis do Pistão, Jogo	2,8
• Pistão	
Pino, Pistão	2,7
Rolamento, Radial de Esferas, 6307	*6,2
Rolamento, Radial de Esferas, 6308	*6,8
(Adicionar 0,2 por Unidade)	

	Ref. Nº	Nº da peça	Descrição	Qtd. NX500 N	Qtd. NX500 P	Qtd. NX650 N	Qtd. NX650 P	Nº de série		Nota
	1	11215-MG2-000	Placa, Rolamento	1	1	–	–			
		11215-MN9-000	Placa, Jogo	–	–	1	1			
*	2	13000-MK4-604	Árvore, Manivelas.	1	1	–	–			
*		13000-MN9-000	Árvore, Manivelas.	–	–	1	1			
	3	13011-MK4-602	Jogo, Anéis do Pistão (STD)	1	1	–	–			
		13021-MK4-602	Jogo, Anéis do Pistão (0,25)	(1)	(1)	–	–			
		13031-MK4-602	Jogo, Anéis do Pistão (0,50)	(1)	(1)	–	–			
		13011-MN9-305	Jogo, Anéis do Pistão (STD)	–	–	1	1			
		13012-MN9-305	Jogo, Anéis do Pistão (0,25)	–	–	(1)	(1)			
		13013-MN9-305	Jogo, Anéis do Pistão (0,50)	–	–	(1)	(1)			
	4	13101-MK4-604	Pistão (STD)	1	1	–	–			
		13102-MK4-602	Pistão (0,25)	(1)	(1)	–	–			
		13103-MK4-602	Pistão (0,50)	(1)	(1)	–	–			
		13101-MN9-000	Pistão (STD)	–	–	1	1			
		13102-MN9-305	Pistão (0,25)	–	–	(1)	(1)			
		13103-MN9-305	Pistão (0,50)	–	–	(1)	(1)			
	5	13111-MK4-600	Pino, Pistão	1	1	–	–			
		13111-MN9-000	Pino, Pistão	–	–	1	1			
	6	13331-357-000	Chaveta, Especial, 25 x 18	1	1	1	1			
	7	90602-MG2-000	Trava, Pino do Pistão	2	2	–	–			
		90602-MN1-670	Trava, Pino do Pistão	–	–	2	2			

M-14

Pistão
• Árvore de Comando

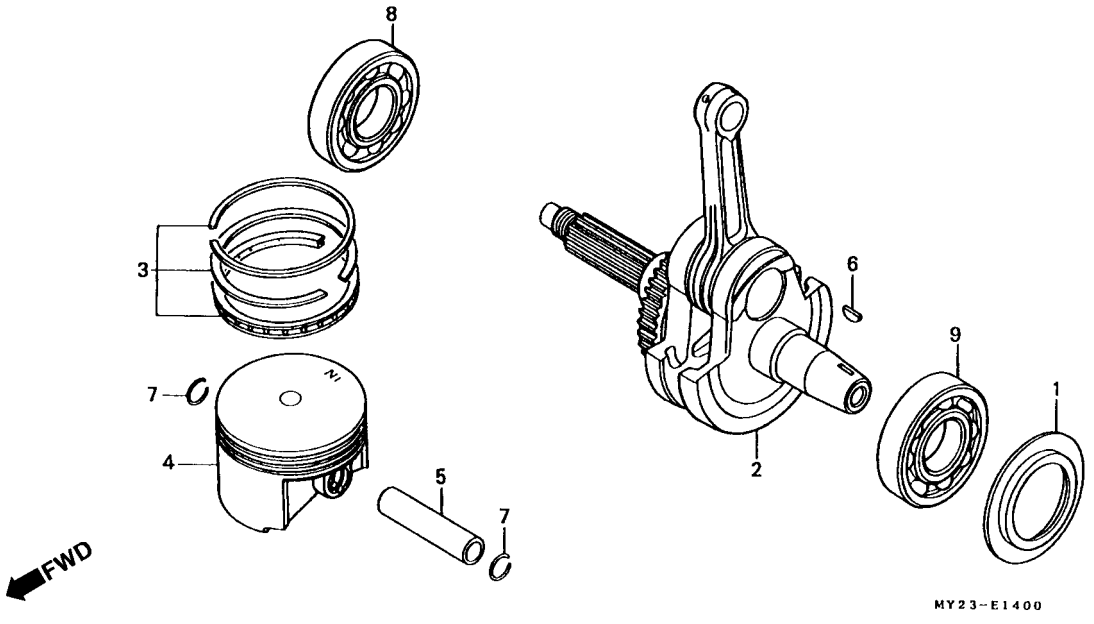

Item de serviço	T.M.O.	Ref. Nº	Nº da peça	Descrição	Qtd. NX500 N	NX500 P	NX650 N	NX650 P	Nº de série		Nota
		8	91001-MK2-003	Rolamento, Radial de Esferas, 6307	1	1	–	–			
			91001-MN9-003	Rolamento, Radial de Esferas, 6307 (TOYO)	–	–	1	1			
			91001-MN9-004	Rolamento, Radial de Esferas, 6307 (KOYO)	–	–	1	1			
		9	91001-MN1-671	Rolamento, Radial de Esferas, 6308	1	1	–	–			
			91002-MN9-003	Rolamento, Radial de Esferas, 6308 (TOYO)	–	–	1	1			
			91002-MN9-004	Rolamento, Radial de Esferas, 6308 (KOYO)	–	–	1	1			

M-15

Balanceiro

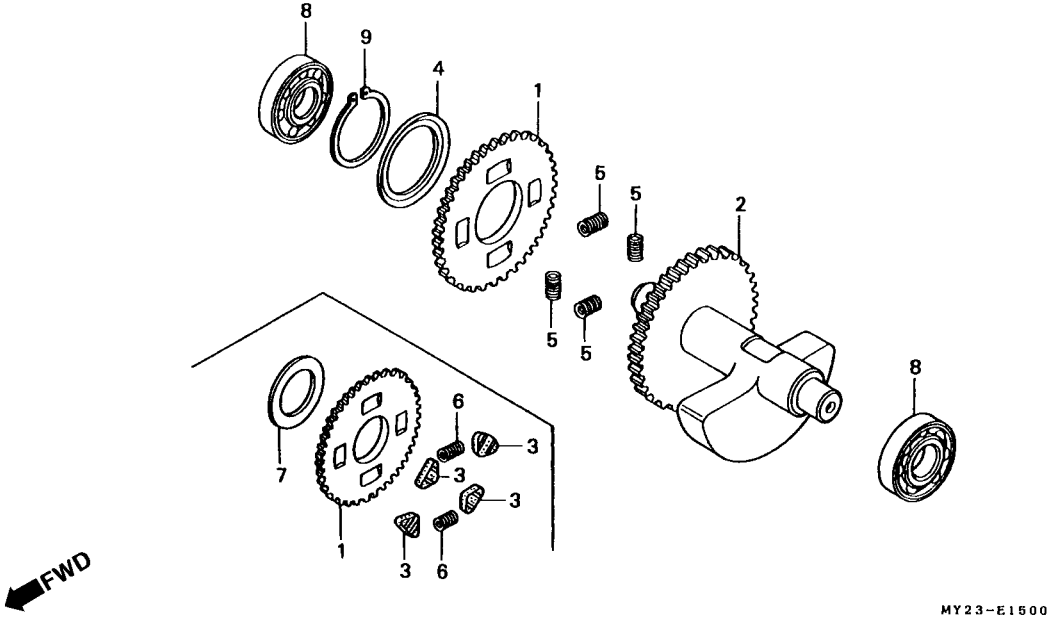

Item de serviço	T.M.O.
Sub Engrenagem, Balanceiro	*6,2
(Inclui Peça Relativa)	
• Eixo Comp., Balanceiro	
• Rolamento, Radial de Esferas, 16 x 44 x 13 (TOYO)	

Ref. Nº	Nº da peça	Descrição	Qtd. NX500 N	Qtd. NX500 P	Qtd. NX650 N	Qtd. NX650 P	Nº de série		Nota
1	13419-KN8-000	Sub Engrenagem, Balanceiro (32D)	1	1	–	–			
	13419-MN9-000	Sub Engrenagem, Balanceiro (41D)	–	–	1	1			
2	13420-MK4-700	Eixo Comp., Balanceiro	1	1	–	–			
	13420-MN9-000	Eixo Comp., Balanceiro	–	–	1	1			
3	13423-KN8-000	Coxim, Engrenagem Balanceiro	4	4	–	–			
4	13423-MG2-003	Mola, Disco Balanceiro	–	–	1	1			
5	14333-KF0-000	Mola, Engrenagem Balanceiro	–	–	4	4			
6	14333-MK4-601	Mola, Engrenagem Balanceiro	2	2	–	–			
7	90445-KE5-000	Arruela, 32 mm	1	1	–	–			
8	91005-MK4-701	Rolamento, Radial de Esferas, 16 x 44 x 13 (TOYO)	2	2	2	2			
9	94510-32100	Anel Elástico, Externo, 32 mm	1	1	1	1			

M-16

Transmissão

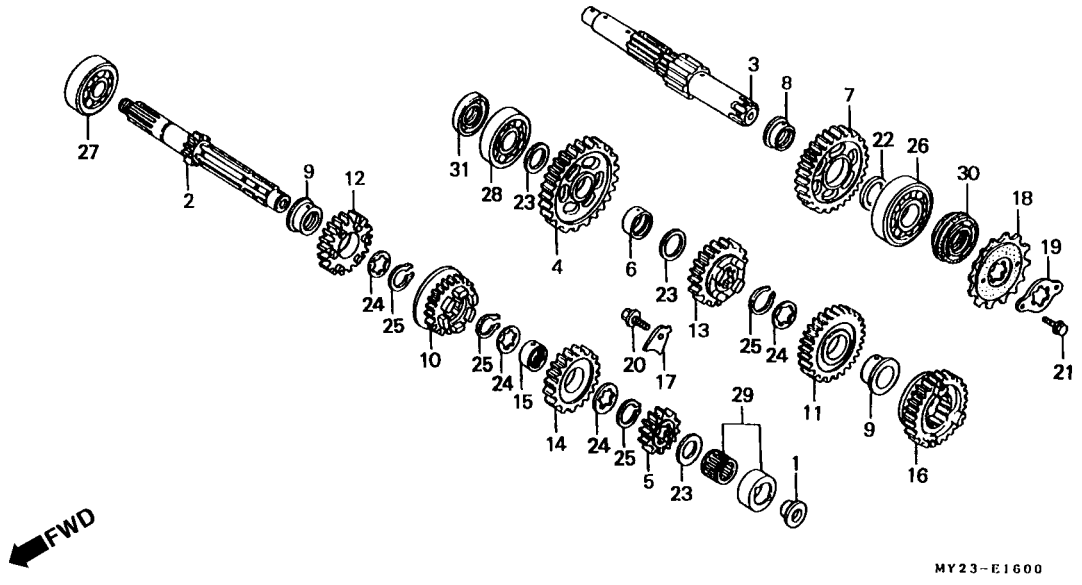

Item de serviço	T.M.O.
Transmissão, Principal	*6,3
(Inclui Peça Relativa)	
• Árvore, Secundária	
(Inclui Peça Relativa)	
(Quando for Executado o Serviço Comp., o T.M.O Será 6,5)	
Pinhão	0,2

Ref. Nº	Nº da peça	Descrição	Qtd. NX500 N	NX500 P	NX650 N	NX650 P	Nº de série		Nota
1	15171-KN8-000	Guia, Vareta de Válvulas	1	1	1	1			
2	23211-MN9-000	Árvore, Principal (12D)	1	1	1	1			
3	23220-MN9-870	Árvore, Secundária.	1	1	1	1			
4	23411-MN9-000	Engrenagem, Secundária (32D)	1	1	1	1			
5	23421-MN9-641	Engrenagem Principal, Segunda (17D)	1	1	1	1			AR, SW
	23421-MN9-010	Engrenagem Principal, Segunda (16D)	–	–	1	1			BR, E, ED, F, G, ND, SP, U, 2G
6	23422-MG2-000	Bucha, 20 mm	1	1	1	1			
7	23431-MN9-000	Engrenagem Secundária, Segunda (28D)	1	1	1	1			
8	23432-MK2-000	Bucha, 25 mm	1	1	1	1			
9	23432-MN1-670	Bucha, 25 mm	2	2	2	2			
10	23441-MN9-000	Engrenagem Principal, Terceira (20D)	1	1	1	1			AR, SW
	23441-MW2-780	Engrenagem Principal, Terceira (20D)	–	–	1	1			BR, E, ED, F, G, ND, SP, U, 2G
11	23451-MN9-000	Engrenagem Secundária, Terceira (25D)	1	1	1	1			AR, SW
	23451-MW2-780	Engrenagem Secundária, Terceira (25D)	–	–	1	1			BR, E, ED, F, G, ND, SP, U, 2G
12	23461-MN9-000	Engrenagem Principal, Quarta (23D)	1	1	1	1			
13	23471-MN9-000	Engrenagem Principal, Quarta (23D)	1	1	1	1			
14	23481-MN9-000	Engrenagem Principal, Quinta (25D)	1	1	1	1			
15	23485-369-000	Bucha, Lingueta, 28 mm	1	1	1	1			

M-16

Transmissão

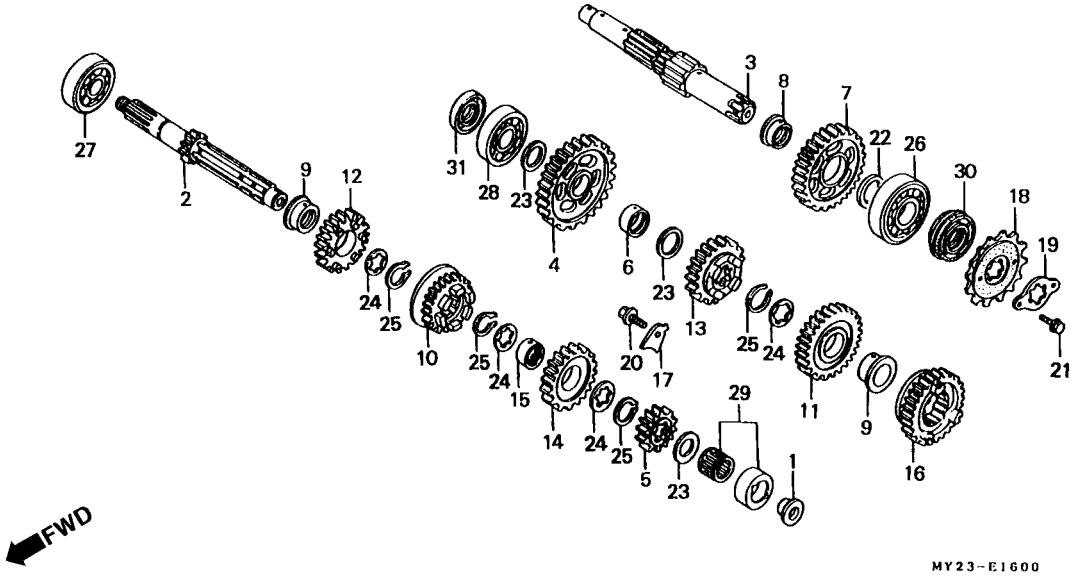

Item de serviço	T.M.O.	Ref. Nº	Nº da peça	Descrição	Qtd. NX500 N	Qtd. NX500 P	Qtd. NX650 N	Qtd. NX650 P	Nº de série		Nota
		16	23491-MN9-000	Engrenagem Secundaria, Quinta (21D)	1	1	1	1			AR, SW
			23491-MW2-780	Engrenagem Secundaria, Quinta (20D)	–	–	1	1			BR, E, ED, F, G, ND, SP, U, 2G
		17	23531-MG2-790	Placa, Fixação Rolamento	1	1	1	1			
		18	23801-MN9-980	Pinhão (15D)	1	1	1	1			
		19	23811-MN8-000	Placa, Fixação	1	1	1	1			
		20	90071-MF5-000	Parafuso, Flange, 6 x 14	1	1	1	1			
		21	90118-958-003	Parafuso, Flange, 6 x 12	2	2	2	2			
		22	90412-ZE5-000	Arruela, Encosto, 25 mm	1	1	1	1			
		23	90451-MG3-000	Placa, Encosto, 20 mm	3	3	3	3			
		24	90451-413-000	Arruela, Encosto, 25 mm	4	4	4	4			
		25	90601-107-000	Anel, Elástico, 25 mm	4	4	4	4			
		26	91002-MG2-791	Rolamento, Radial de Esferas, 6305 (TOYO)	1	1	1	1			
		27	91002-422-008	Rolamento, Radial de Esferas, 5205 A	1	1	1	1			
		28	91003-MK2-680	Rolamento, Radial de Esferas, 6204U	1	1	1	1			
		29	91022-MG2-791	Rolamento, Agulhas, 20 mm	1	1	1	1			
		30	91204-MG3-003	Retentor, Óleo, 25 x 45 x 7 (ARAI)	1	1	1	1			
		31	91204-216-003	Retentor, Óleo, 20 x 35 x 5,5 (ARAI)	1	1	1	1			

M-17

Eixo Seletor de Marchas

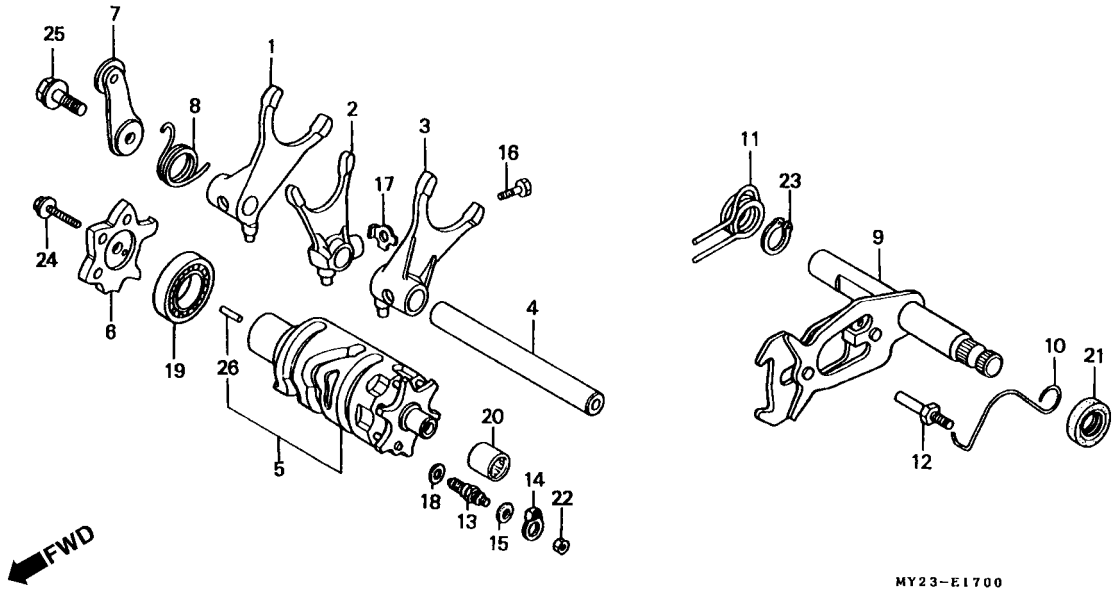

Item de serviço	T.M.O.
Garfo Seletor	*6,2
(Um ou Todos)	
• Tambor Seletor, Marchas	
Excêntrico, Posicionador de Marchas	1,0
Posicionador Comp., Tambor Seletor	0,9
(Inclui Peça Relativa)	
Eixo, Seletor de Marchas	*6,1
Interruptor Comp., Neutro	0,3

Ref. Nº	Nº da peça	Descrição	Qtd. NX500 N	NX500 P	NX650 N	NX650 P	Nº de série		Nota
1	24211-MG3-000	Garfo Direito	1	1	1	1			
2	24212-MG3-000	Garfo Central	1	1	1	1			
3	24213-MK2-680	Garfo Esquerdo	1	1	1	1			
4	24241-MK2-000	Eixo, Garfo Seletor	1	1	1	1			
5	24300-MG2-000	Tambor, Seletor de marchas	1	1	1	1			
6	24411-MG3-020	Excêntrico ,Posicionador de Marchas	1	1	1	1			
7	24430-MG3-000	Posicionador Comp., Tambor Seletor	1	1	1	1			
8	24435-MG3-010	Mola Limitadora, Garfo Seletor	1	1	1	1			
9	24610-MK5-000	Eixo, Seletor de Marchas	1	1	1	1			
10	24624-KA4-000	Mola, Garfo Seletor	1	1	1	1			
11	24651-KF0-013	Mola, Retorno Sistema Seletor	1	1	1	1			
12	24652-028-000	Pino, Retorno Eixo Mola	1	1	1	1			
13	35600-MK4-860	Interruptor Comp., Neutro	1	1	1	1			
14	35601-KG0-000	Guia Interruptor Neutro	1	1	1	1			
15	47134-567-000	Arruela C, Interruptor	1	1	1	1			
16	90041-MB0-000	Parafuso, Especial, 7 x 18	1	1	1	1			
17	90407-MB0-000	Arruela, Trava	1	1	1	1			
18	90545-300-000	Arruela, Parafuso Óleo	1	1	1	1			
19	91007-MN1-671	Rolamento, Radial de Esferas, 6904	1	1	1	1			
20	91053-719-005	Rolamento, Agulas, 12 x 16 x 10 (NTN)	1	1	1	1			

M-17

Eixo Seletor de Marchas

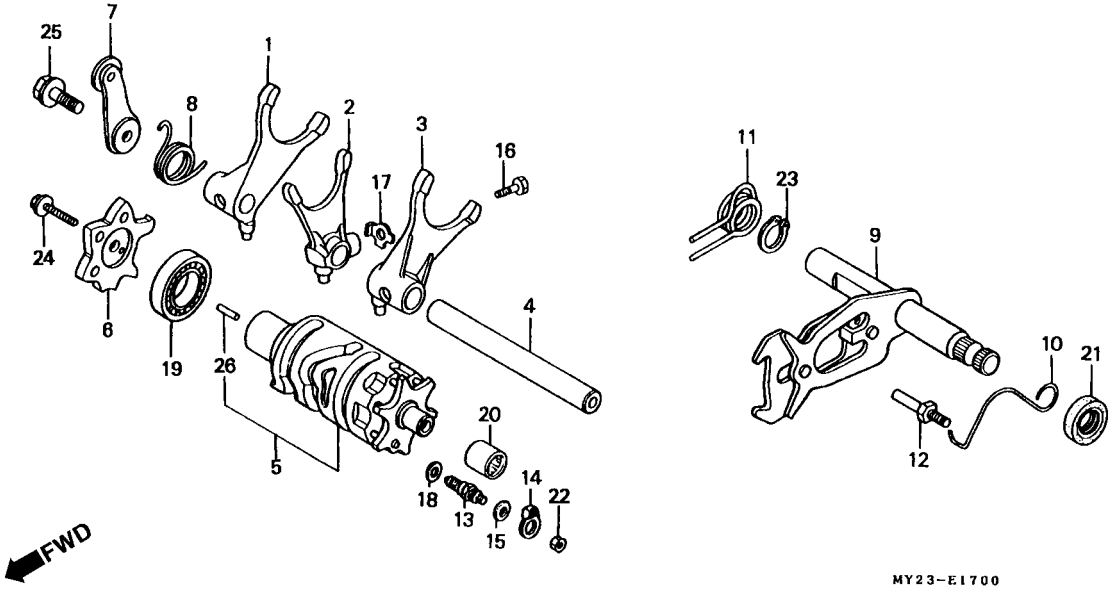

Item de serviço	T.M.O.	Ref. Nº	Nº da peça	Descrição	Qtd. NX500 N	Qtd. NX500 P	Qtd. NX650 N	Qtd. NX650 P	Nº de série		Nota
		21	91202-965-003	Retentor, Óleo, 14 x 28 x 7 (ARAI)	1	1	1	1			
		22	94001-04000-0S	Porca, Sextavada, 4 mm	1	1	1	1			
		23	94510-14000	Anel Elástico, Externo, 14 mm	1	1	1	1			
		24	95701-06020-00	Parafuso, Flange, 6 x 20	1	1	1	1			
		25	95701-08020-00	Parafuso, Flange, 8 x 20	1	1	1	1			
		26	96220-30085	Rolete, 3 x 8,5	1	1	1	1			

M-18

Válvula Sucção Ar

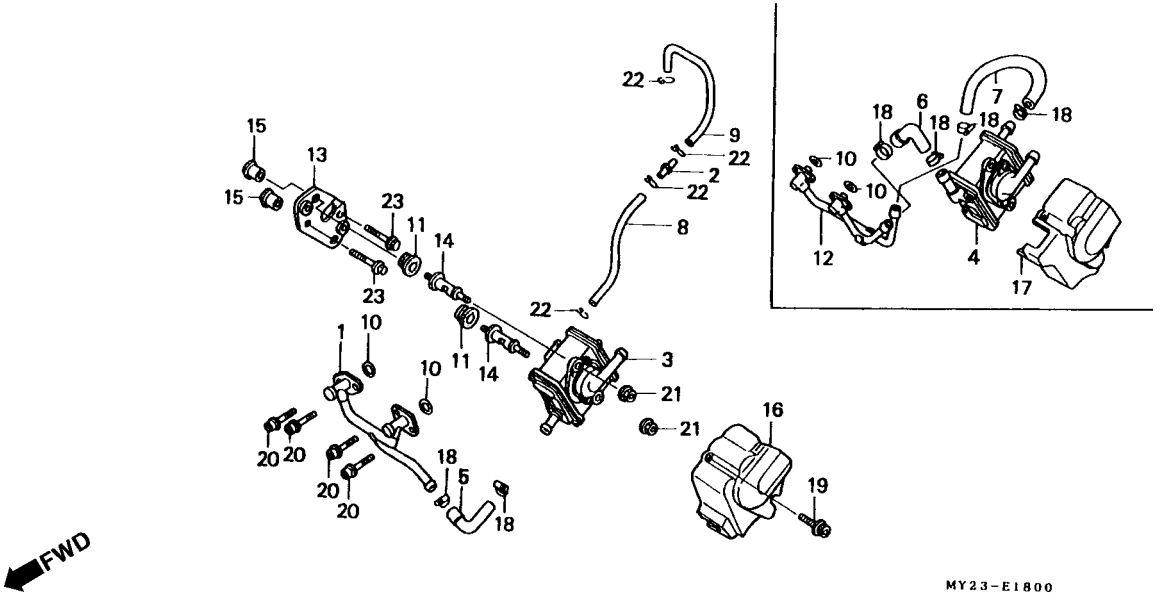

Item de serviço	T.M.O.
Junção Comp., Tubo	0,3
• Válvula Comp., Sucção Ar	

Ref. Nº	Nº da peça	Descrição	Qtd. NX500 N	NX500 P	NX650 N	NX650 P	Nº de série		Nota
1	12315-MN9-740	Junção Comp., Tubo	1	1	1	1			AR, G, EG
2	17414-PC6-660	Junção, Duas Pontas (3,5)	1	1	1	1			AR, G, SW, 2G
3	18600-MN9-741	Válvula Comp., Sucção Ar	1	1	1	1			AR, G, 2G
4	18600-MW2-970	Válvula Comp., Sucção Ar	–	–	1	1			SW
5	18616-MN9-740	Mangueira, Ar	1	1	1	1			AR, G, 2G
6	18616-MW2-970	Mangueira A, Válvula, Sucção de Ar	–	–	1	1			SW
7	18617-MW2-970	Mangueira B, Válvula, Sucção de Ar	–	–	1	1			SW
8	18618-MN9-740	Tubo A	1	1	1	1			AR, G, SW, 2G
9	18619-MN9-740	Tubo B	1	1	1	1			AR, G, SW, 2G
10	18621-MS6-930	Junta, Tubo, Passagem de Ar	2	2	2	2			AR, G, SW, 2G
11	18628-MF5-860	Coxim, Fixacão Válvula Sucção, Ar	2	2	2	2			AR, G, SW, 2G
12	18640-MW2-970	Junção Comp., Tubo	–	–	1	1			SW
13	18710-MW2-770	Suporte, Válvula, Sucção de Ar	1	1	1	1			AR, G, SW, 2G
14	18715-MN9-740	Parafuso, Válvula, Sucção de Ar	2	2	2	2			AR, G, SW, 2G
15	18720-MN9-740	Bucha, Válvula, Sucção de Ar	2	2	2	2			AR, G, SW, 2G
16	18750-MY2-610	Tampa Comp., Válvula Sucção de Ar	1	1	1	1			AR, G, 2G
17	18750-MY2-650	Tampa Comp., Válvula Sucção de Ar	–	–	1	1			SW
*18	19505-KS6-700	Presilha A, Mangueira Água	–	2	–	2			AR, G, 2G
			–	–	–	4			SW
	19507-KA4-700	Presilha B, Mangueira Água	2	–	2	–			AR, G, 2G
			–	–	4	–			SW

M-18

Válvula Sucção Ar

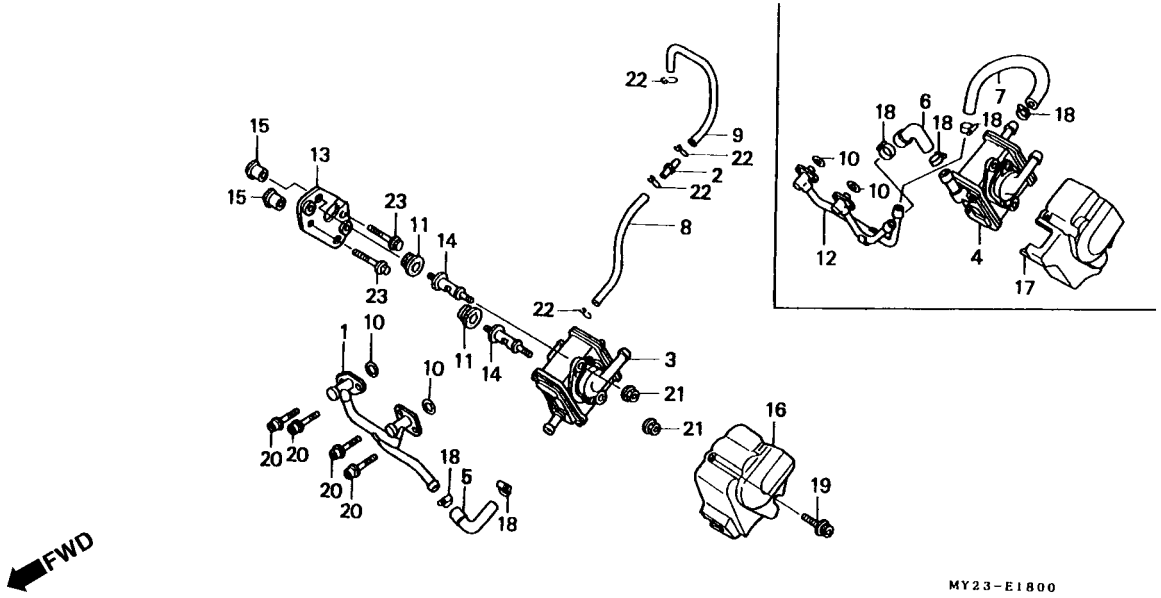

Item de serviço	T.M.O.	Ref. Nº	Nº da peça	Descrição	Qtd. NX500 N	Qtd. NX500 P	Qtd. NX650 N	Qtd. NX650 P	Nº de série		Nota
		19	90097-MN1-670	Parafuso, Especial Flange, 6 x 20	2	2	2	2			AR, G, SW, 2G
		20	90102-MJ6-710	Parafuso, Especial Flange, 6 x 25	4	4	4	4			AR, G, SW, 2G
		21	94050-06000	Porca, Flange, 6 mm	2	2	2	2			AR, G, SW, 2G
		22	95002-02080	Presilha, Tubo, (B8)	4	4	4	4			AR, G, SW, 2G
		23	95701-06028-00	Parafuso, Flange, 6 x 28	2	2	2	2			AR, G, SW, 2G

M-19

Carburador

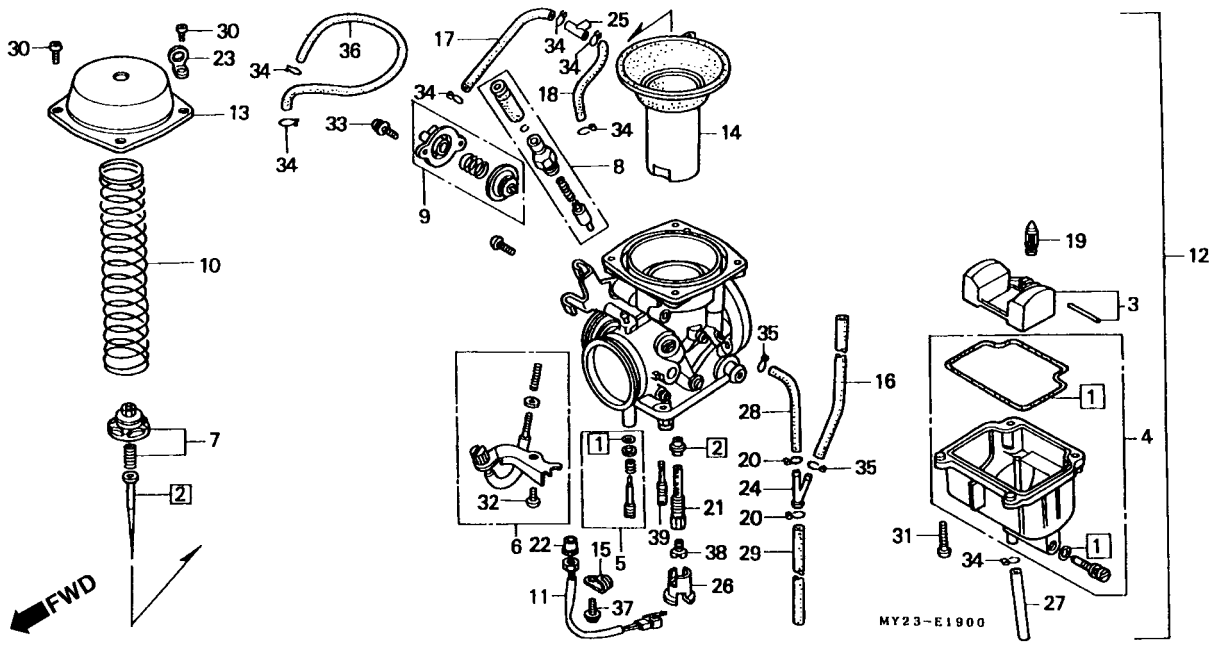

Item de serviço	T.M.O.	Ref. Nº	Nº da peça	Descrição	Qtd. NX500 N	NX500 P	NX650 N	NX650 P	Nº de série		Nota
Agulhas, Jogo	1,0	1	16010-MK4-601	Juntas A, Jogo	1	1	1	1			
• Carburador Comp.		2	16012-MY2-730	Jogo	1	1	–	–			
Bóia, Cuba	0,9		16012-MN9-004	Jogo	–	–	1	1			SW
• Válvula Comp., Cuba			16012-MN9-641	Jogo	–	–	1	1			2G
• Gicleur Principal			16012-MW2-720	Jogo	–	–	1	1			E, ED, F, G, ND, SP, U
Cuba da Bóia, Jogo	0,7	*	16012-MY2-980	Jogo	–	–	–	1			BR
• Pistão Comp., Vácuo		3	16013-MA6-003	Bóia, Jogo	1	1	1	1			
Válvula Comp., Partida	0,4	4	16015-MN9-004	Cuba da Bóia, Jogo	1	1	1	1			AR, E, ED, F, G, ND, SP, SW, U, 2G
Válvula, Passagem de Ar	0,6	*	16015-MY2-980	Cuba da Bóia, Jogo	–	–	–	1			BR
		5	16016-MF5-611	Parafuso, Jogo	1	1	1	1			AR, BR, E, ED, F, G, ND, SP, U, 2G
			16016-MN9-680	Parafuso, Jogo	–	–	1	1			SW
		6	16029-MN9-004	Parafuso, Jogo	1	1	1	1			
		7	16037-MN9-004	Placa, Jogo	1	1	1	1			
		8	16046-MK2-711	Válvula, Partida	1	1	1	1			
		9	16048-MN9-004	Válvula, Passagem de Ar	1	1	1	1			AR, E, ED, F, G, ND, SP, SW, U, 2G
		*	16048-MY2-980	Válvula, Passagem de Ar	–	–	–	1			BR
		10	16051-KN8-003	Mola, Compressão	1	1	1	1			

M-19

Carburador

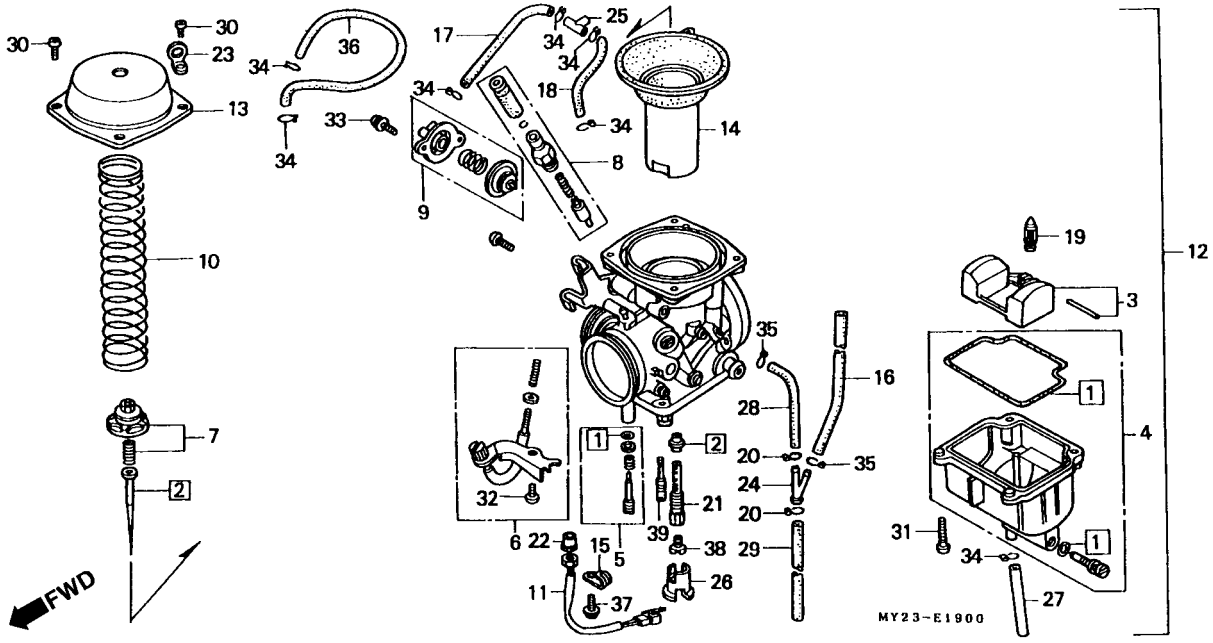

Item de serviço	T.M.O.	Ref. Nº	Nº da peça	Descrição	Qtd. NX500 N	Qtd. NX500 P	Qtd. NX650 N	Qtd. NX650 P	Nº de série		Nota
		11	16070-MW2-900	Aquecedor, Comp.	–	–	1	1			E
		12	16100-MY2-730	Carburador, Comp. (VE84J A)	1	1	–	–			
			16100-MW2-900	Carburador, Comp. (VE84H A)	–	–	1	1			E
			16100-MW2-910	Carburador, Comp. (VE84D B)	–	–	1	1			G
			16100-MW2-920	Carburador, Comp. (VE80D B)	–	–	1	1			ED, F, ND, SP, U
			16100-MW2-940	Carburador, Comp. (VE84F A)	–	–	1	1			2G
			16100-MW2-970	Carburador, Comp. (VE81E B)	–	–	1	1			SW
		*	16100-MW2-901	Carburador, Comp. (VE84H A)	–	–	–	1			E
		*	16100-MY2-980	Carburador, Comp. (VE80F A)	–	–	–	1			BR
		13	16107-MK4-602	Tampa, Comp.	1	1	1	1			
		14	16111-MN9-014	Pistão Comp., Vácuo	1	1	1	1			
		15	16134-MW2-900	Presilha	–	–	1	1			E
		16	16141-MN9-004	Tubo	1	1	1	1			
		17	16145-MN9-004	Tubo	1	1	1	1			AR, G, SW, 2G
		18	16147-MN9-004	Tubo	1	1	1	1			AR, G, SW, 2G
		19	16155-MN9-004	Válvula Comp., Cuba	1	1	1	1			AR, E, ED, F, G, ND, SP, SW, U, 2G
		*	16155-MY2-980	Válvula Comp., Cuba	–	–	–	1			BR
		20	16163-KM4-004	Presilha, Tubo	2	2	2	2			

M-19

Carburador

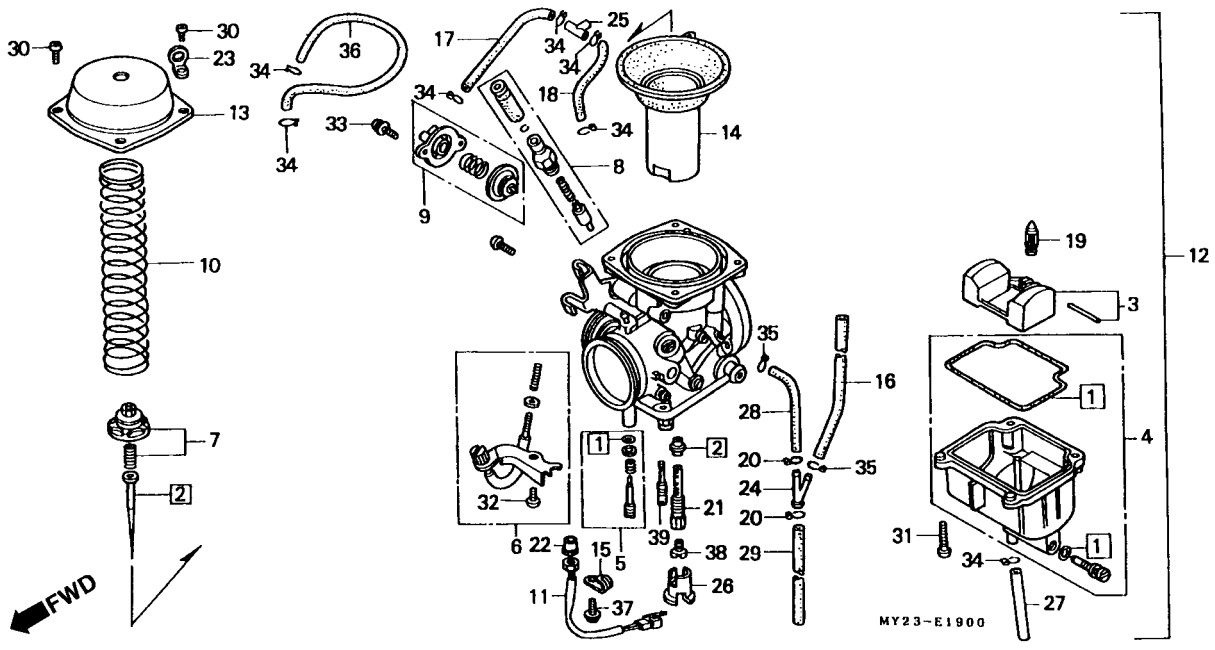

Item de serviço	T.M.O.	Ref. Nº	Nº da peça	Descrição	Qtd. NX500 N	NX500 P	NX650 N	NX650 P	Nº de série		Nota
		21	16165-MN9-004	Suporte Jogo, Agulhas	1	1	1	1			AR, SW
			16165-MK4-602	Suporte Jogo, Agulhas	–	–	1	1			E, ED, F, G, ND, SP, U, 2G
		*	16165-MY2-980	Suporte Jogo, Agulhas	–	–	–	1			BR
		22	16172-MW2-900	Bucha, Fixação	–	–	1	1			E
		23	16179-HA0-003	Presilha	1	1	1	1			
		24	16180-ML6-671	Junção	1	1	1	1			
		25	16180-195-731	Junção, Tipo T	1	1	1	1			AR, G, SW, 2G
		26	16185-MN9-004	Placa Coxim	1	1	1	1			
		27	16198-MN9-004	Tubo	1	1	1	1			
		28	16199-MN9-004	Tubo	1	1	1	1			
		29	16199-MN9-641	Tubo	1	1	1	1			
		30	93500-04008-1A	Parafuso, Phillips, 4 x 8	4	4	4	4			
		31	93500-04014-1A	Parafuso, Phillips, 4 x 14	4	4	4	4			
		32	93500-06010-1A	Parafuso, Phillips, 6 x 10	1	1	1	1			
		33	93892-04010-18	Parafuso, Arruela, 4 x 10	2	2	2	2			
		34	95002-02070	Presilha, Tubo, (B7)	5	5	3	3			AR, E, ED, F, ND, SP, U
					–	–	5	5			G, SW, 2G
		*	95002-02079	Presilha, Tubo, (B17)	–	–	–	3			BR
		35	95002-02080	Presilha, Tubo, (B8)	2	2	2	2			AR, E, ED, F, G, ND, SP, SW, U, 2G
		*	95002-02089	Presilha, Tubo, (B8)	–	–	–	2			BR

M-19

Carburador

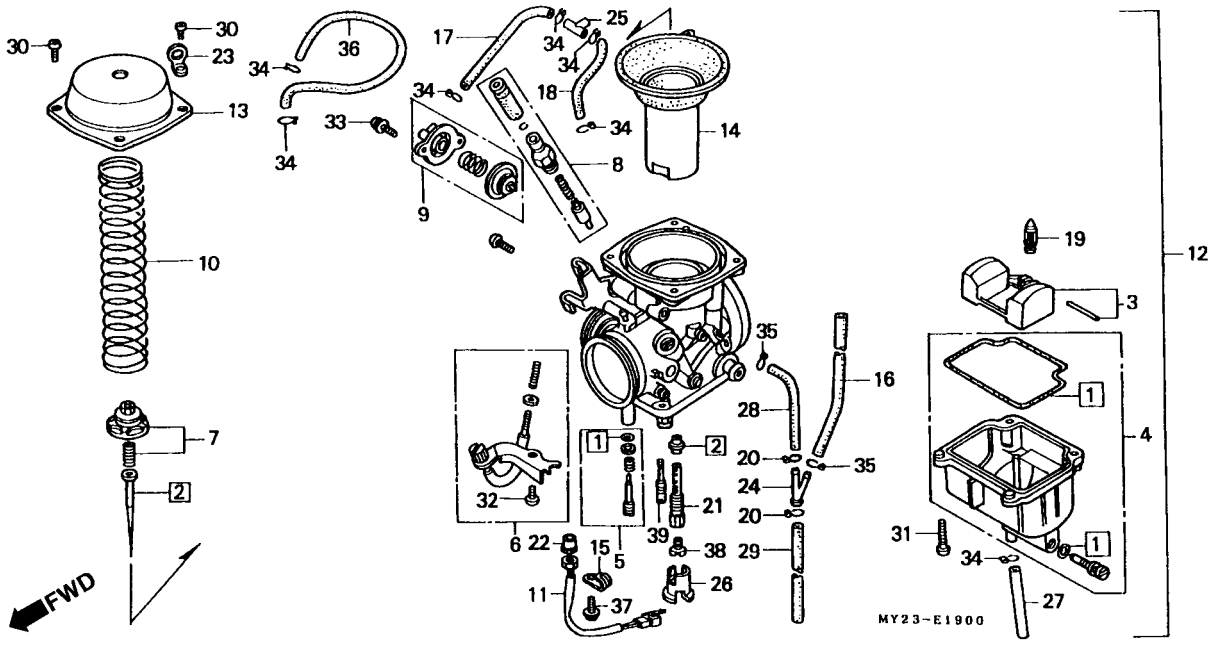

Item de serviço	T.M.O.	Ref. Nº	Nº da peça	Descrição	Qtd. NX500 N	Qtd. NX500 P	Qtd. NX650 N	Qtd. NX650 P	Nº de série		Nota
		36	95005-35260-10	Tubo, 3,5 x 260	–	–	1	1			BR, E, ED, F, ND, SP, U
		37	96700-06012-18	Parafuso, Allen, 6 x 12	–	–	1	1			E
		38	99101-393-1400	Gicleur, Principal, # 140	1	1	–	–			
			99101-393-1480	Gicleur, Principal, # 148	–	–	1	1			E, ED, F, G, ND, SP, U
			99101-393-1500	Gicleur, Principal, # 150	–	–	1	1			2G
			99101-MN9-1620	Gicleur, Principal, # 162	–	–	1	1			SW
		*	99101-443-1520	Gicleur, Principal, # 152	–	–	–	1			BR
		39	99103-420-0480	Gicleur, Marcha Lenta, # 48	1	1	1	1			AR, SW
			99103-MA4-0480	Gicleur, Marcha Lenta, # 48	–	–	1	1			E, ED, F, G, ND, SP, U, 2G
		*	99103-KAS-0480	Gicleur, Marcha Lenta, # 48	–	–	–	1			BR

EOP-1

Jogo de Junta A

2

Item de serviço	T.M.O.	Ref. Nº	Nº da peça	Descrição	Qtd. NX500 N	Qtd. NX500 P	Qtd. NX650 N	Qtd. NX650 P	Nº de série		Nota
		*	06111-MY2-730	Junta A, Jogo	1	1	–	–			
		*	06111-MY2-610	Junta A, Jogo	–	–	1	1			G, SW, 2G
		*	06111-MY2-620	Junta A, Jogo (Peças Componentes)	–	–	1	1			BR, E, ED, F, ND, SP, U
		* 1	12191-MN1-700	Junta, Cilindro	1	1	1	1			
		* 2	12209-MN1-671	Retentor, Óleo Haste de Válvulas (NOK)	4	4	4	4			
		* 3	12251-MK6-671	Junta, Tampa Cabeçote	1	1	–	–			
		*	12251-MN9-742	Junta, Cabeçote	–	–	1	1			
		* 4	12391-MG2-790	Junta, Tampa Cabeçote	1	1	1	1			
		* 5	18291-MN5-650	Junta, Tubo de Escape	2	2	2	2			
		* 6	18621-MS6-930	Junta, Tubo Passagem de Ar	2	2	2	2			AR, G, SW, 2G
		* 7	90544-439-930	Guarnição	4	4	4	4			
		* 8	91301-MN9-003	Anel, Vedação, Especial	1	1	1	1			
		* 9	91303-MG2-792	Anel, Vedação, 14,5 x 2,4 (ARAI)	1	1	1	1			
		*10	91352-MG2-792	Anel, Vedação, 39,5 x 2,6 (ARAI)	4	4	4	4			

EOP-2

Jogo de Junta B

Item de serviço	T.M.O.	Ref. Nº	Nº da peça	Descrição	Qtd. NX500 N	Qtd. NX500 P	Qtd. NX650 N	Qtd. NX650 P	Nº de série		Nota
		*	06112-MY2-610	Juntas B, Jogo (Peças Componentes)	1	1	1	1			
		* 1	11191-MN1-700	Junta, Carcaça	1	1	1	1			
		* 2	11367-MY2-621	Junta, Tampa Partida	1	1	1	1			
		* 3	11394-MY2-621	Junta, Tampa Lateral Direita	1	1	1	1			
		* 4	11395-MY2-620	Junta, Tampa Lateral Esquerda	1	1	1	1			
		* 5	91301-473-003	Anel, Vedação, 7 x 1,7	1	1	1	1			
		* 6	91302-KF0-003	Anel, Vedação, 54 x 2,4 (ARAI)	1	1	1	1			
		* 7	91302-MG2-792	Junta, Borracha, 10,5 mm	2	2	2	2			
		* 8	91302-PJ4-004	Anel, Vedação, 9,6 x 1,9 (ARAI)	1	1	1	1			
		* 9	91303-377-000	Anel, Vedação, 13,8 x 2,5	1	1	1	1			
		*10	91305-KF0-003	Anel, Vedação, 27 x 2 (ARAI)	1	1	1	1			
		*11	91306-MG3-000	Anel, Vedação, 1,5 x 9,5	2	2	2	2			
		*12	91309-425-003	Anel, Vedação, 24,4 x 3,1 (ARAI)	1	1	1	1			
		*13	94109-12000	Arruela, Plugue Drenagem, 12 mm	1	1	1	1			

C-1

Farol

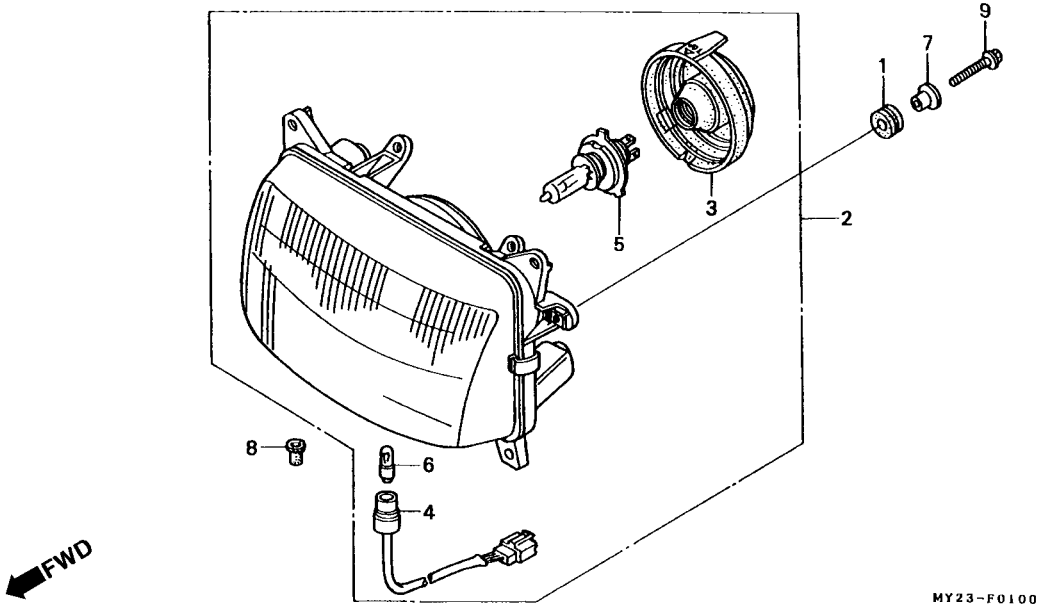

Item de serviço	T.M.O.
Farol, Comp.	0,5
Soquete Comp., Posição	0,3
Lâmpada, Farol	0,2
Lâmpada	0,1

Ref. Nº	Nº da peça	Descrição	Qtd. NX500 N	NX500 P	NX650 N	NX650 P	Nº de série		Nota
1	19051-GE2-000	Bucha, Fixação	2	2	2	2			
2	33100-MN9-712	Farol, Comp. (12 V 60/55 W)	1	1	1	1			AR, BR, ED, G, ND, SP, SW, 2G
			–	–	–	1			F
	33100-MN9-792	Farol, Comp. (12 V 60/55 W)	–	–	1	–			F
	33100-MN9-871	Farol, Comp. (12 V 60/55 W)	–	–	1	1			U
	33100-MN9-601	Farol, Comp. (12 V 60/55 W)	–	–	1	1			E
3	33101-MN9-711	Capa, Borracha	1	1	1	1			
4	33140-MN9-711	Soquete Comp., Lâmpada	1	1	1	1			AR, BR, E, ED, F, G, ND, SP, SW, 2G
5	34901-MC7-601	Lâmpada, Farol (12 V 60/55 W)	1	1	1	1			AR, BR, E, ED, G, ND, SP, SW, U, 2G
			–	–	–	1			F
(5)	34901-MN9-791	Lâmpada, Farol (12 V 60/55 W)	–	–	1	–			F
6	34903-MN9-711	Lâmpada (12 V/4 W)	1	1	1	1			AR, BR, ED, F, G, ND, SP, SW, 2G
	34903-MN9-701	Lâmpada (12 V/3,4 W)	–	–	1	1			E
7	61101-MN4-000	Bucha, Fixação	2	2	2	2			
8	61312-149-300	Tampa, Suporte Farol	2	2	2	2			
9	95701-06022-07	Parafuso, Flange, 6 x 22	2	2	2	2			

C-2

Instrumentos

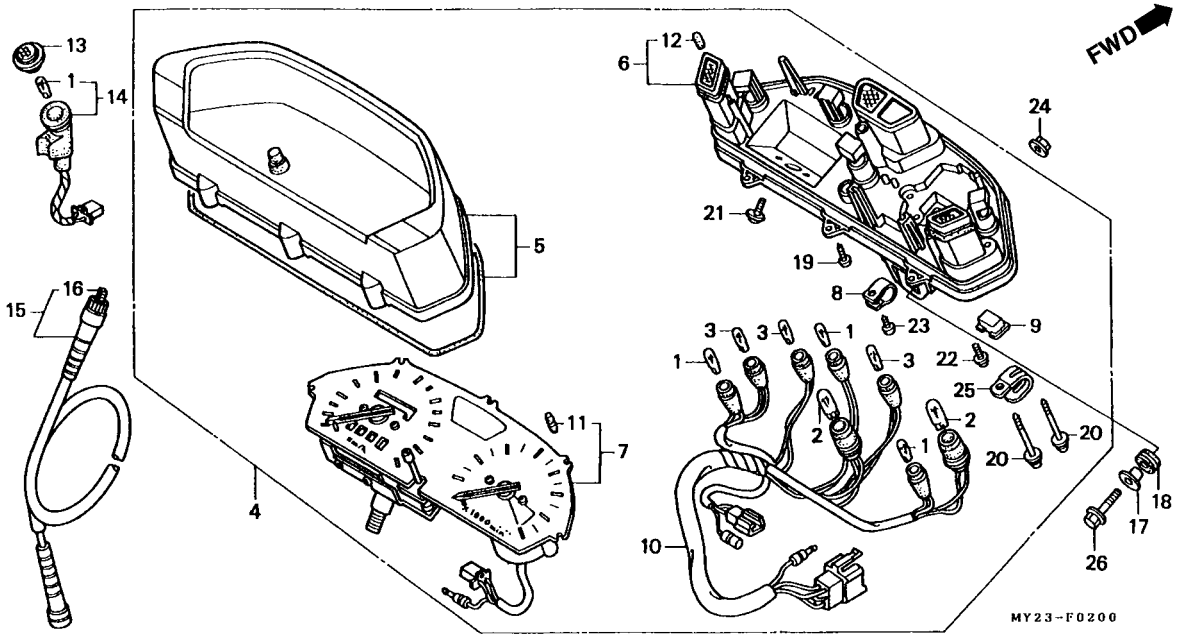

Item de serviço	T.M.O.
Instrumentos Conj.	0,5
• Tampa Superior	
Tampa Inferior	0,8
• Conj., Velocímetro Tacômetro	
Soquete Comp.	0,7
Soquete Comp., Lâmpada Pedal Lateral	0,3
Cabo Comp., Velocímetro	0,2
Cabo Interno	0,1

Ref. Nº	Nº da peça	Descrição	Qtd. NX500 N	Qtd. NX500 P	Qtd. NX650 N	Qtd. NX650 P	Nº de série		Nota
1	34908-KM1-671	Lâmpada (12 V/3 W)	4	4	4	4			
2	34908-MB9-871	Lâmpada (12 V/1,7W)	2	2	2	2			
3	34908-MG9-951	Lâmpada (12 V/1,7W)	3	3	3	3			
4	37100-MY2-731	Velocímetro, Comp. (KPH)	1	–	–	–			
*	37100-MY2-732	Velocímetro, Comp. (KPH)	–	1	–	–			
	37100-MN9-821	Velocímetro, Comp. (KPH)	–	–	1	–			ED, F, G, ND, SW, 2G
			–	–	1	–		~OM500215	SP
	37100-MY2-601	Velocímetro, Comp. (MPH)	–	–	1	–		~5504278	E
	37100-MY2-671	Velocímetro, Comp. (KPH)	–	–	1	–		~NM500004	U
*	37100-MY2-602	Velocímetro, Comp. (MPH)	–	–	1	–	5504279	~	E
				–	–	1	–		E
*	37100-MY2-621	Velocímetro, Comp.	–	–	1	–	OM500216	~	SP
			–	–	–	1			BR, ED, F, G, ND, SP, SW, 2G
*	37100-MY2-672	Velocímetro Comp. (KPH)	–	–	1	–	NM500005	~	U
			–	–	–	1			U
5	37101-MN9-791	Tampa Superior Comp.	1	1	1	1			
6	37103-MN9-771	Tampa Inferior Comp.	1	1	1	1			
7	37110-MN9-831	Conj. Velocímetro & Tacômetro (KPH)	1	1	–	–			
	37110-MN9-901	Conj. Velocímetro & Tacômetro (KPH)	–	–	1	1			U

C-2

Instrumentos

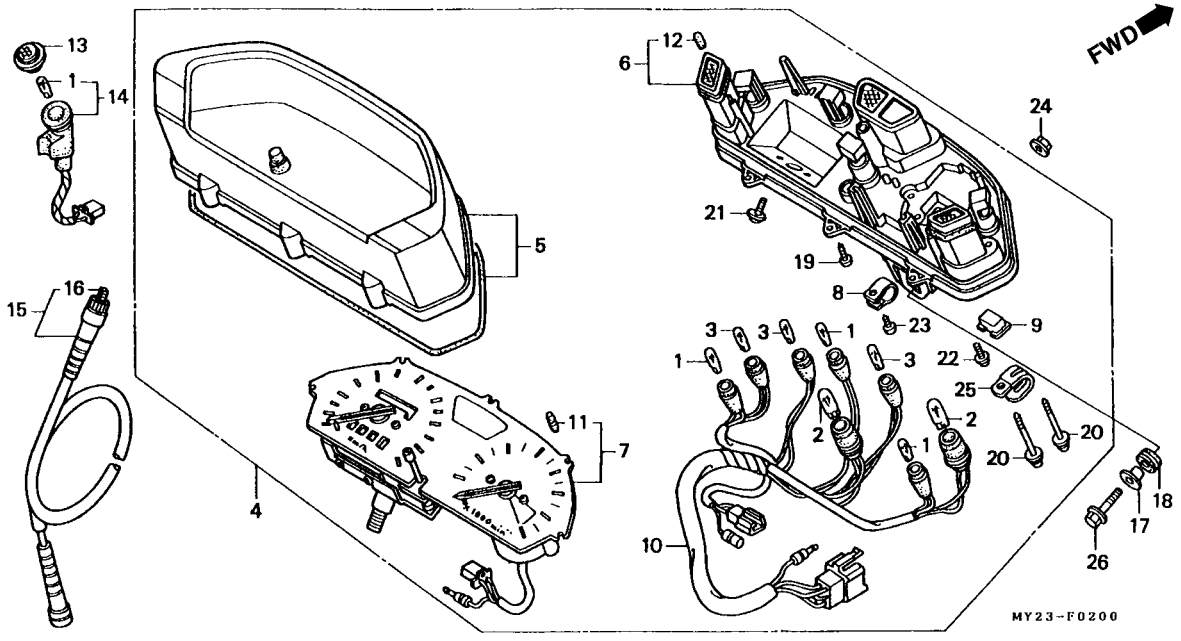

Item de serviço	T.M.O.	Ref. Nº	Nº da peça	Descrição	Qtd. NX500 N	NX500 P	NX650 N	NX650 P	Nº de série		Nota
		(7)	37110-MN9-701	Conj. Velocímetro Tacômetro (MPH/KPH)	–	–	1	1			E
			37110-MN9-791	Conj. Velocímetro Tacômetro (KPH)	–	–	1	1			BR, ED, F, G, ND, SP, SW, 2G
		8	37215-MB6-831	Presilha	1	1	1	1			
		9	37216-GJ8-701	Coxim	1	1	1	1			
		10	37222-MN9-611	Soquete Comp.	1	1	1	1			
		11	37304-KM7-911	Coxim	5	5	5	5			
		12	37304-198-901	Coxim	3	3	3	3			
		13	37561-GB7-641	Lente Comp., Sinalizador	1	1	1	1			
		14	37562-MY2-620	Soquete Comp.	1	1	1	1			
		15	44830-MY2-620	Cabo Comp., Velocímetro	1	1	1	1			
		16	44831-MN9-000	Cabo Interno	1	1	1	1			
		17	52159-KB7-000	Bucha	2	2	2	2			
		18	80105-MG9-000	Coxim	2	2	2	2			
		19	90032-KW3-008	Parafuso, Fixação, 4 x 14	7	7	7	7			
		20	90032-ML7-671	Parafuso, Fixação, 4 x 36	2	2	2	2			
		21	90101-GG2-008	Parafuso, Arruela, 4 x 10	2	2	2	2			
		22	90102-KM9-008	Parafuso, Arruela, 3 x 8	2	2	2	2			
		23	93913-24380	Parafuso, Fixação, 4 x 12 (PO)	1	1	1	1			AR, E, U
		*	93903-24380	Parafuso, Fixação, 4 x 12	–	–	1	1			BR, ED, F, G, ND, SP, SW, 2G

C-2

Instrumentos

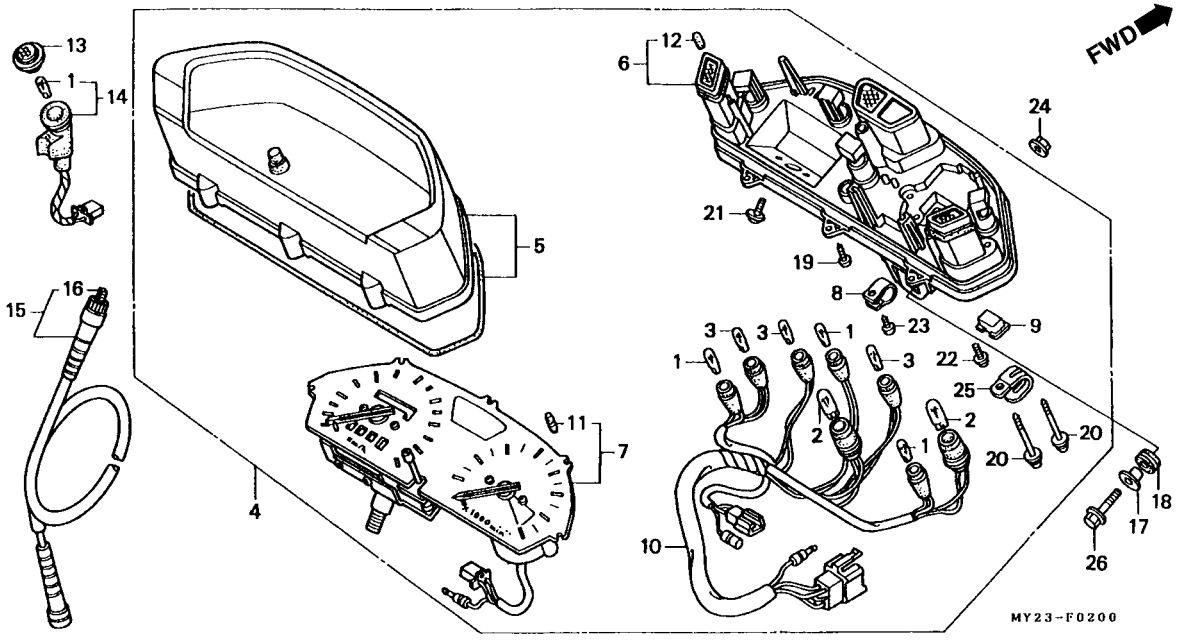

Item de serviço	T.M.O.	Ref. Nº	Nº da peça	Descrição	Qtd. NX500 N	Qtd. NX500 P	Qtd. NX650 N	Qtd. NX650 P	Nº de série		Nota
		24	94050-06000	Porca, Flange, 6 mm	2	2	2	2			
		25	94591-28000	Presilha, 2 x 80	1	1	1	1			
		26	95701-06025-07	Parafuso, Flange, 6 x 25	2	2	2	2			

C-3

Interruptor • Cabo

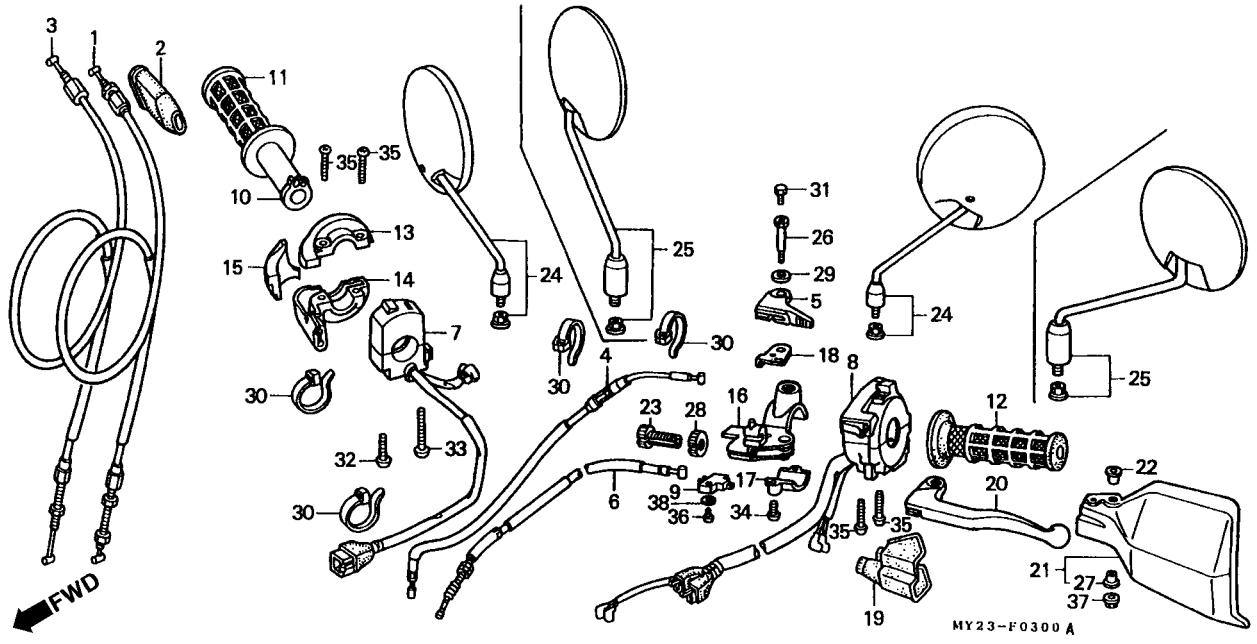

Item de serviço	T.M.O.
Cabo Comp., Acelerador	0,5
(Um ou Todos)	
Cabo Comp., Afogador	0,4
• Interruptor Comp., Partida e Emergência	
Alavanca Comp., Afogador	0,1
• Manopla, Esquerda	
• Alavanca, Esquerda	
• Protetor, Esquerdo	
Cabo Comp., Embreagem	0,2
• Interruptor Comp., Embreagem	
• Manopla, Direita	
• Carcaça Inferior, Acelerador	
Interruptor Comp., Sinalizador	0,6
Tubo Comp., Acelerador	0,3
• Suporte Esquerdo, Alavanca	

Ref. Nº	Nº da peça	Descrição	Qtd. NX500 N	NX500 P	NX650 N	NX650 P	Nº de série		Nota
1	17910-MY2-620	Cabo Comp. A, Acelerador	1	1	1	1			
2	17913-KB7-000	Tampa Cabo, Acelerador	1	1	1	1			
3	17920-MY2-620	Cabo Comp. B, Acelerador	1	1	1	1			
4	17950-MN9-000	Cabo Comp., Afogador	1	1	1	1			
5	17961-MG2-000	Alavanca Comp., Afogador	1	1	1	1			
* 6	22870-MY2-620	Cabo Comp., Embreagem	1	–	1	–			
*	22870-MY2-700	Cabo Comp., Embreagem	–	1	–	1			
7	35130-MN9-790	Interruptor Partida & Emergência	1	1	1	1			AR, BR, E, ED, F, G, ND, SP, SW, 2G
	35130-MN9-670	Interruptor Partida & Emergência	–	–	1	1			U
8	35200-MN9-790	Interruptor Comp., Sinalizador	1	1	1	1			AR, BR, E, ED, F, ND, SP, SW
	35200-MY2-611	Interruptor Comp., Sinalizador	–	–	1	1			G, 2G
	35200-MY2-671	Interruptor Comp., Sinalizador	–	–	1	1			U
9	35330-MK5-003	Interruptor Comp., Embreagem	1	1	1	1			
10	53141-429-000	Tubo, Manopla Acelerador	1	1	1	1			
11	53165-MK5-010	Manopla Direita	1	1	1	1			
12	53166-MK5-010	Manopla Esquerda	1	1	1	1			
13	53167-KB7-000	Carcaça Superior, Acelerador	1	1	1	1			
14	53168-MG7-000	Carcaça Inferior, Acelerador	1	1	1	1			
15	53169-KB7-000	Deslizador, Cabo Acelerador	1	1	1	1			

C-3

Interruptor • Cabo

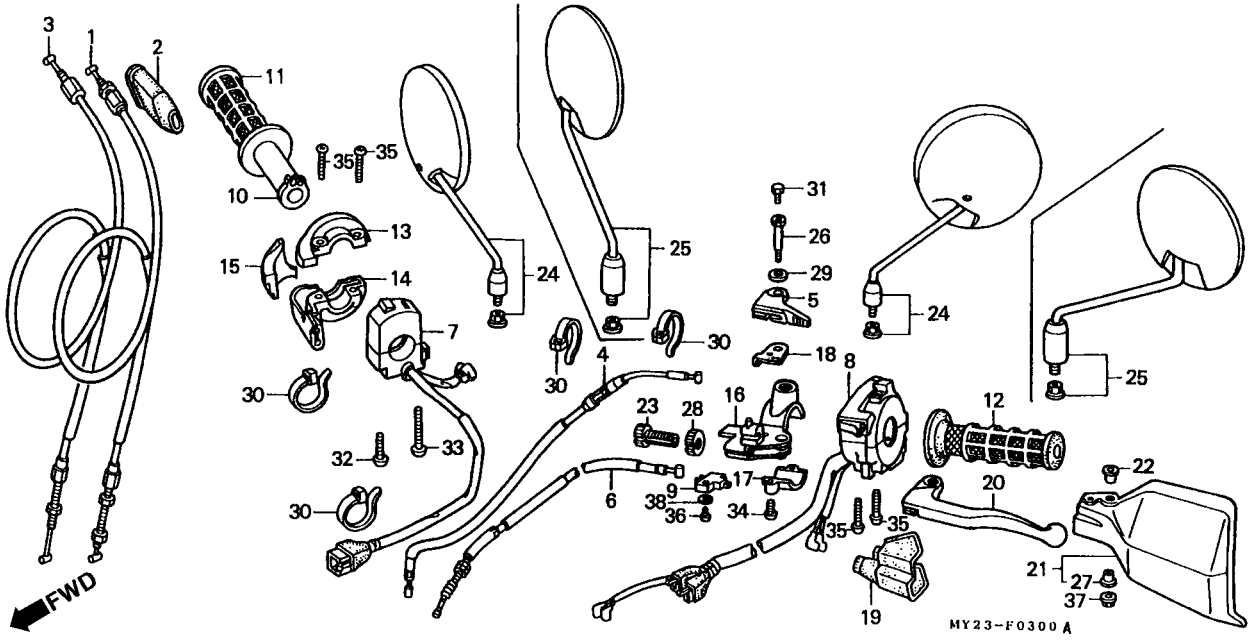

Item de serviço	T.M.O.	Ref. Nº	Nº da peça	Descrição	Qtd. NX500 N	Qtd. NX500 P	Qtd. NX650 N	Qtd. NX650 P	Nº de série		Nota
		16	53172-MK5-000	Suporte Superior Esquerdo, Alavanca	1	1	1	1			
		17	53174-KE1-000	Suporte Esquerdo, Alavanca	1	1	1	1			
		18	53176-MK5-000	Placa	1	–	1	–			AR, SP, U
					–	–	1	–		~5501383	E, ED, F, G, ND, SW, 2G
		*	53176-MM9-000	Placa	–	1	–	1			
					–	–	1	–	5501384 ~		E, ED, F, G, ND, SW, 2G
		19	53177-MK5-000	Tampa Esquerda, Manopla Alavanca	1	1	1	1			
		20	53178-MG7-003	Alavanca Esquerda	1	1	1	1			
		21	53185-MN9-000ZA	Protetor Esquerdo, Alavanca *R-134* Vermelho Fighting	1	1	1	1			
			53185-MN9-000ZB	Protetor Esquerdo, Alavanca *NH-1* Preto	1	1	1	1			
			53185-MN9-000ZC	Protetor Esquerdo, Alavanca *PB-198* Azul Neo	1	–	1	–			
		*	53185-MN9-000ZF	Protetor Esquerdo, Alavanca *PB-228* Azul Dionisius	–	1	–	1			AR, E, ED, F, G, ND, SP, SW, U, 2G
		*	53185-MN9-000ZG	Protetor Esquerdo, Alavanca *RP-132* Púrpura Claro	–	1	–	1			AR, E, ED, F, G, ND, SP, SW, U, 2G
		22	53192-268-000	Parafuso, Ajuste	1	1	1	1			
		23	61315-MJ4-000	Bucha, Condutor Radiador	1	1	1	1			
		*24	88110-KW4-600	Espelho, Retrovisor	–	2	–	2			
		*25	88110-MN9-003	Espelho, Retrovisor Direito	2	–	2	–			
		26	90114-MK5-000	Parafuso, Alavanca	1	1	1	1			
		27	90127-KF0-770	Bucha, 6 x 4	1	1	1	1			

C-3

Interruptor • Cabo

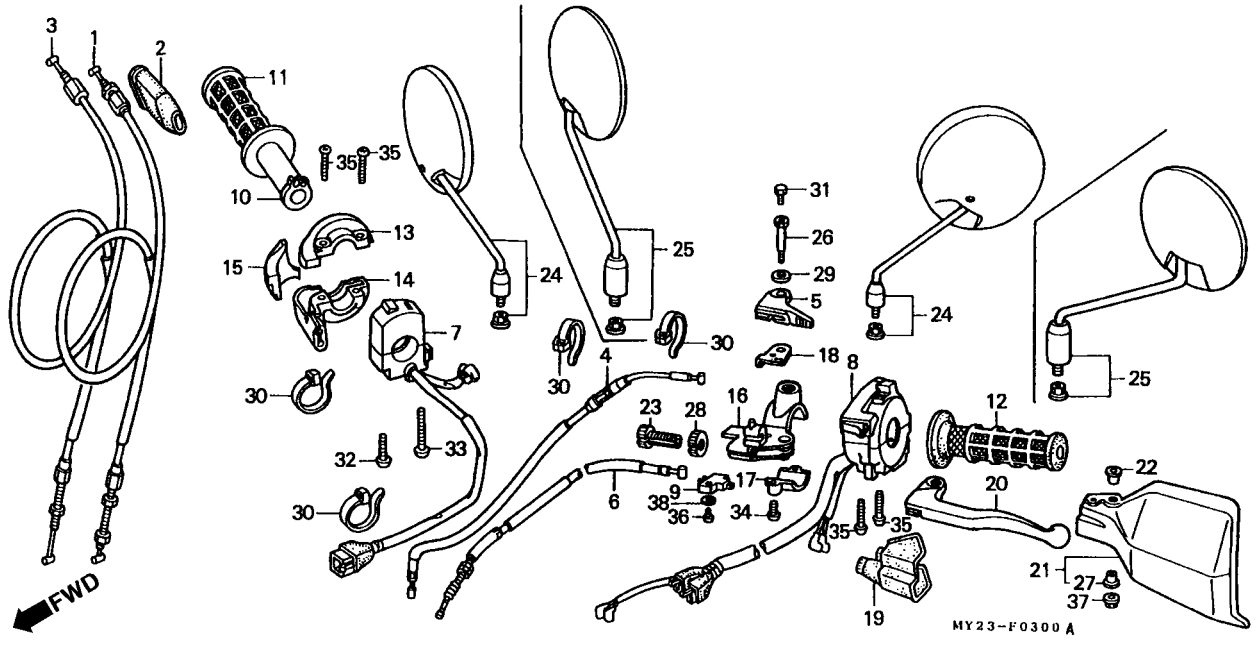

Item de serviço	T.M.O.	Ref. Nº	Nº da peça	Descrição	Qtd. NX500 N	NX500 P	NX650 N	NX650 P	Nº de série		Nota
		28	90321-315-670	Porca, Fixação	1	1	1	1			
		29	90405-463-000	Arruela, 8 mm	1	1	1	1			
		30	90650-KW3-000	Presilha, Fiação	4	4	4	4			
		31	92101-05012-0G	Parafuso, Sextavado 5 x 12	1	1	1	1			
		32	93500-04032-0G	Parafuso, Phillips, 4 x 32	1	1	1	1			
		33	93500-04045-0G	Parafuso, Phillips, 4 x 45	1	1	1	1			
		34	93500-05016-0G	Parafuso, Phillips, 5 x 16	2	2	2	2			
		35	93500-05020-0G	Parafuso, Phillips, 5 x 20	4	4	4	4			
		36	93901-32320	Parafuso, Fixação, 3 x 12	1	1	1	1			
		37	94050-06000	Porca, Flange, 6 mm	1	1	1	1			
		38	94111-03000	Arruela, Pressão, 3 mm	1	1	1	1			

C-4

Cilindro Mestre Freio Dianteiro

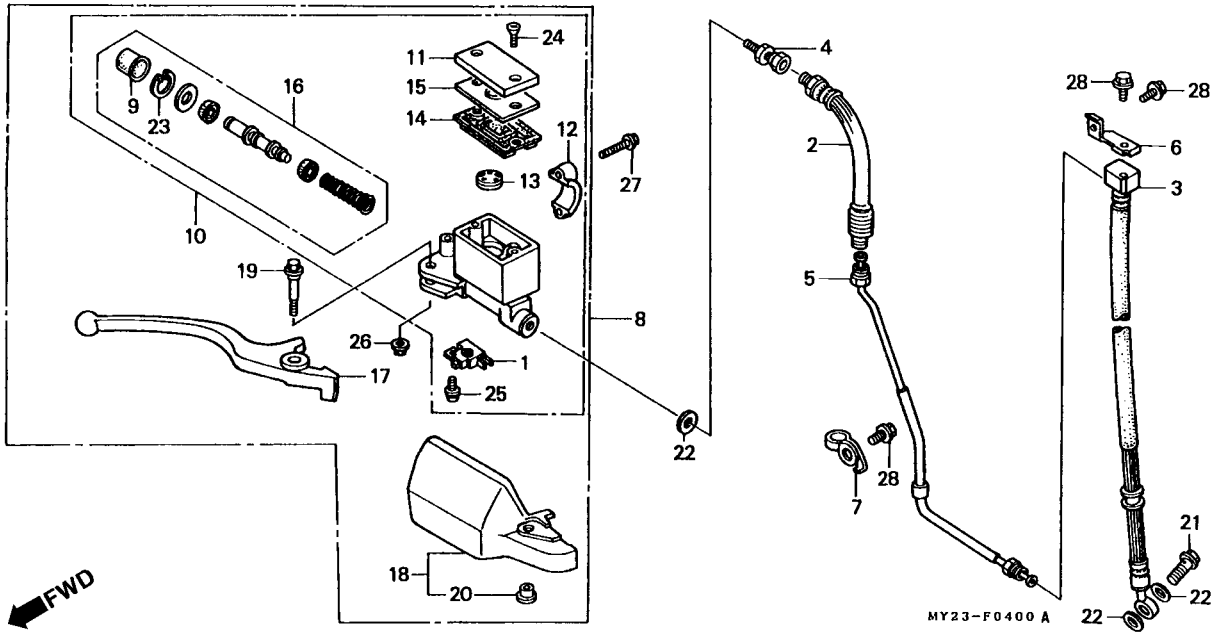

Item de serviço	T.M.O.
Interruptor Comp., Freio Dianteiro	0,1
• Diafragma	
• Alavanca Direita, Freio	
• Protetor, Alavanca	
Mangueira Superior, Freio	0,4
(Adicionar 0,1 por Unidade)	
• Mangueira Inferior, Freio	
(Adicionar 0,1 por Unidade)	
• Cilindro Mestre, Freio Dianteiro	
• Sub Cilindro, Mestre Freio Dianteiro	
• Jogo, Cilindro Mestre	
Tubo Comp., Freio Dianteiro	0,5

Ref. Nº	Nº da peça	Descrição	Qtd. NX500 N	Qtd. NX500 P	Qtd. NX650 N	Qtd. NX650 P	Nº de série		Nota
1	35340-MM5-600	Interruptor Comp., Freio Dianteiro	1	1	1	1			
2	45125-MW2-003	Mangueira Superior, Freio	1	1	1	1			
3	45126-MW2-003	Mangueira Inferior, Freior	1	1	1	1			
4	45127-KZ4-003	Junção, Mangueira Freio	1	1	1	1			
5	45135-MW2-000	Tubo Comp., Freio Dianteiro	1	1	1	1			
6	45462-MN9-000	Suporte Mangueiram Freio	1	1	1	1			
7	45463-MM9-000	Presilha Mangueiram Freio	1	1	1	1			
8	45500-MW2-006ZA	Cilindro Comp., Freio Dianteiro *R-134* Vermelho Fighting	1	–	1	–			
	45500-MW2-006ZC	Cilindro Comp., Freio Dianteiro *PB-198* Azul Neo	1	–	1	–			
	45500-MW2-006ZE	Cilindro Comp., Freio Dianteiro *NH-1* Preto	1	–	1	–			
9	45504-410-003	Capa Comp.	1	1	1	1			
*10	45510-KW3-306	Sub Cilindro Mestre, Freio Dianteiro	–	1	–	1			AR, E, ED, F, G, ND, SP, SW, U, 2G
*	45510-MY2-981	Sub Cilindro Mestre, Freio Dianteiro	–	–	–	1			BR
11	45513-KK1-771	Tampa Reservatório, Cilindro Mestre	1	1	1	1			AR, E, ED, F, G, ND, SP, SW, U, 2G
*	45513-KV2-900	Tampa Reservatório, Cilindro Mestre	–	–	–	1			BR
12	45517-166-006	Suporte, Cilindro Mestre	1	1	1	1			
13	45518-MG3-016	Separator Comp.	1	1	1	1			
14	45520-MG7-006	Diafragma	1	1	1	1			
15	45521-HA2-006	Placa, Diafragma	1	1	1	1			

C-4

Cilindro Mestre Freio Dianteiro

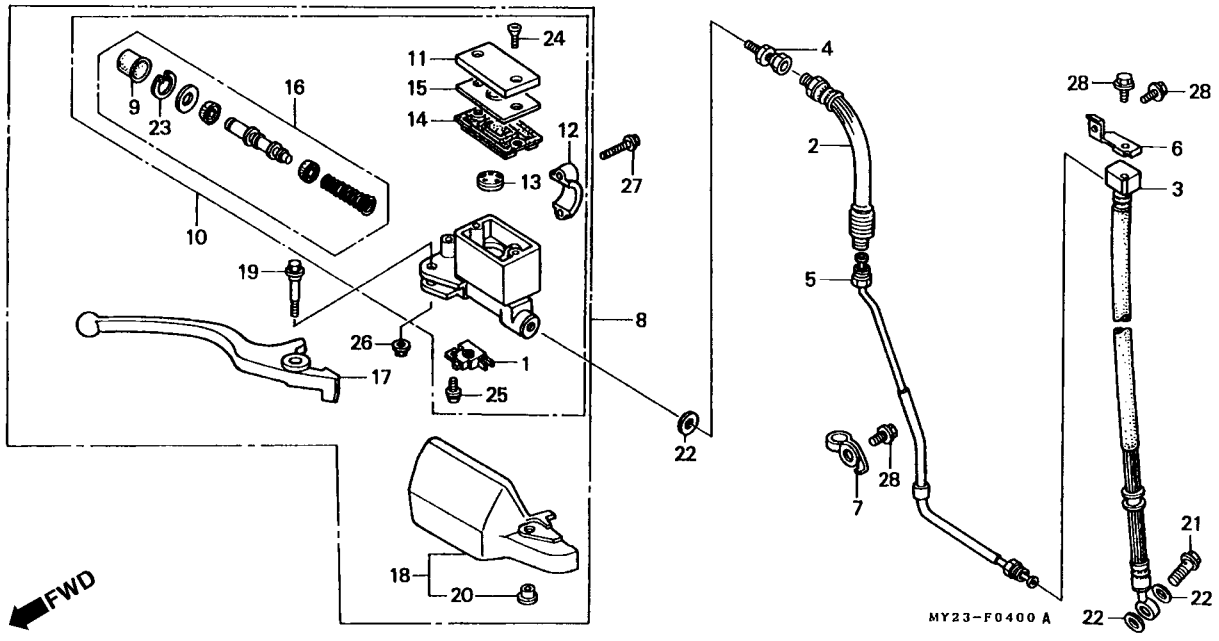

Item de serviço	T.M.O.	Ref. Nº	Nº da peça	Descrição	Qtd. NX500 N	NX500 P	NX650 N	NX650 P	Nº de série		Nota
		16	45530-MN9-305	Cilindro Mestre, Jogo	1	1	1	1			
		17	53175-MN9-670	Alavanca Comp., Direita	1	1	1	1			
		18	53180-MN9-000ZA	Protetor, Manopla Direita *R-134* Vermelho Fighting	1	1	1	1			
			53180-MN9-000ZB	Protetor, Manopla Direita *NH1* Preto	1	1	1	1			
			53180-MN9-000ZC	Protetor, Manopla Direita *PB-198* Azul Neo	1	–	1	–			
		*	53180-MN9-000ZH	Protetor, Manopla Direita *PB-228* Azul Dionisius	–	1	–	1			AR, E, ED, F, G, ND, SP, SW, U, 2G
		*	53180-MN9-000ZJ	Protetor, Manopla Direita *RP-132* Púrpura Claro	–	1	–	11			AR, E, ED, F, G, ND, SP, SW, U, 2G
		19	90114-MN9-771	Parafuso, Articulação	1	1	1	1			
		20	90127-KF0-770	Bucha, 6 x 4	1	1	1	1			
		21	90145-MS9-611	Parafuso, Óleo, 10 x 22	1	1	1	1			
		22	90545-300-000	Arruela, Parafuso Óleo	3	3	3	3			
		23	90651-MA5-671	Anel, Elástico	1	1	1	1			
		24	93600-04012-1G	Parafuso, Phillips, 4 x 12	2	2	2	2			
		25	93893-04012-18	Parafuso, Arruela, 4 x 12	1	1	1	1			
		26	94050-06070	Porca, Flange, 6 mm	1	1	1	1			
		27	96001-06022-07	Parafuso, Flange, 6 x 22	2	2	2	2			
		28	96500-06012-00	Parafuso, Flange, 6 x 12	3	3	3	3			

C-5

Guidão • Mesa Superior

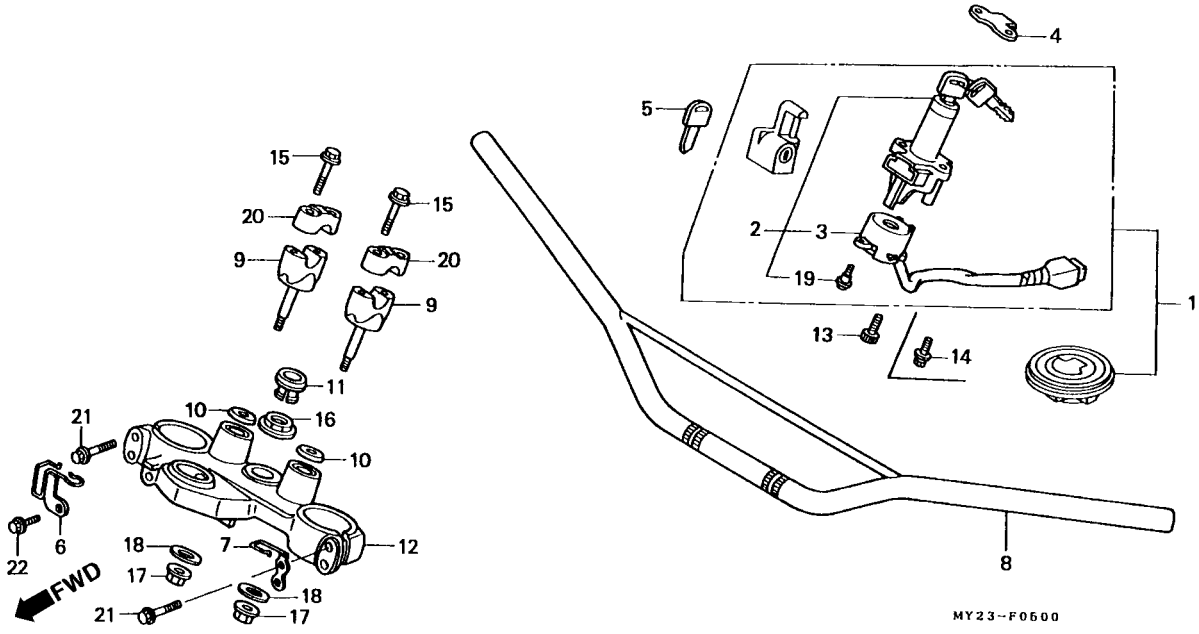

Item de serviço	T.M.O.
Chaves, Jogo	0,9
(Codigo de Área G, 2G, ND Tipo 1,2)	
Interruptor Comp., Partida & Trava	0,6
(Codigo de Área G, 2G, ND Tipo 0,9)	
• Bridge Comp., Fork Top	
(Codigo de Área G, 2G, ND Tipo 1,0)	
Guidão, Comp.	0,5
Suporte Inferior Guidão	0,2
(Adicionar 0,1 por Unidade)	

Ref. Nº	Nº da peça	Descrição	Qtd. NX500 N	Qtd. NX500 P	Qtd. NX650 N	Qtd. NX650 P	Nº de série		Nota
1	35010-MY2-730	Chaves, Jogo	1	1	–	–			
	35010-MY2-610	Chaves, Jogo	–	–	1	1			G, ND, 2G
	35010-MY2-620	Chaves, Jogo	–	–	1	1			BR, E, ED, F, SP, SW, U
2	35100-MY2-731	Interruptor Comp., Partida & Trava	1	1	–	–			
	35100-MY2-611	Interruptor Comp., Partida & Trava	–	–	1	1			G, ND, 2G
	35100-MY2-621	Interruptor Comp., Partida & Trava	–	–	1	1			BR, E, ED, F, SP, SW, U
* 3	35101-MY2-731	Base Comp., Contato	1	1	–	–			
*	35101-MY2-611	Base Comp., Contato	–	–	1	1			G, ND, 2G
*	35101-MY2-621	Base Comp., Contato	–	–	1	1			BR, E, ED, F, SP, SW, U
4	35106-ML7-930	Tampa, Interruptor de partida	–	–	1	1			G, ND, 2G
5	35121-KW3-771	Chave (Tipo 1)	(1)	(1)	(1)	(1)			AR, BR, E, ED, F, SP, SW, U
	35122-KW3-771	Chave (Tipo 2)	(1)	(1)	(1)	(1)			AR, BR, E, ED, F, SP, SW, U
	35121-MN9-611	Chave	–	–	(1)	(1)			G, ND, 2G
6	45461-MN9-000	Presilha Superior, Suporte Mangueira	1	1	1	1			
7	50296-MN9-000	Guia Cabo Embreagem	1	1	1	1			
8	53100-MN9-670ZA	Guidão *NH-105* Mat Preto (# 15-# 20)	1	1	1	1			
9	53132-KL3-670	Suporte Superior, Guidão	2	2	2	2			
10	53135-MN9-870	Tampa, Mesa Superior	2	2	2	2			
11	53208-MC4-000	Tampa, Mesa Superior	1	1	1	1			

C-5

Guidão Mesa Superior

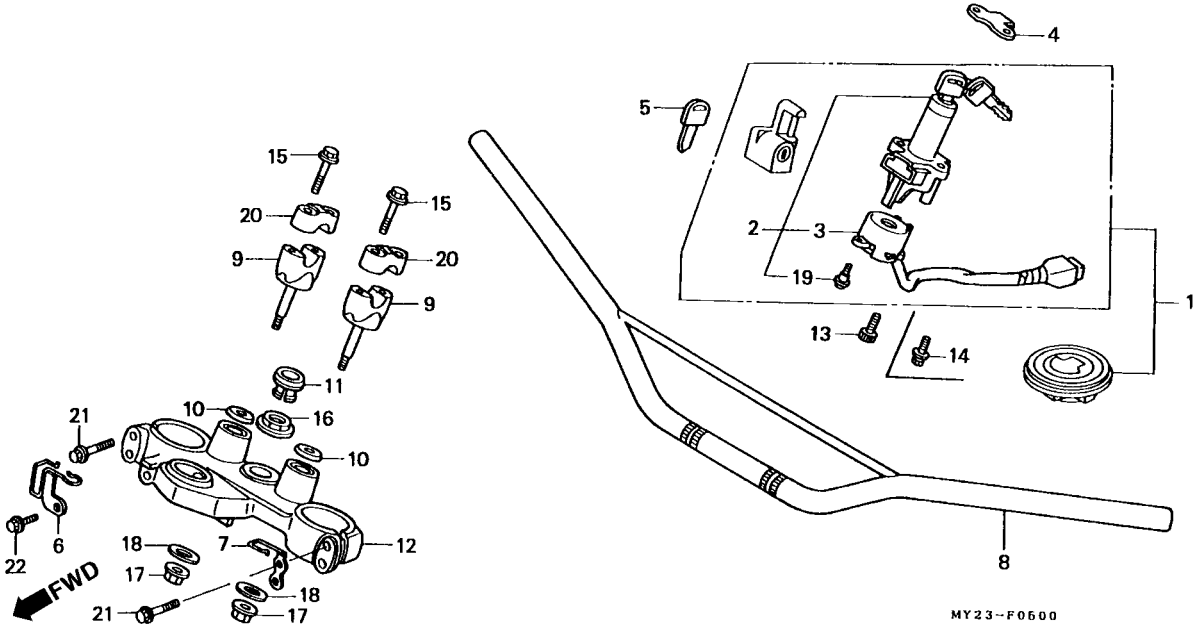

Item de serviço	T.M.O.	Ref. Nº	Nº da peça	Descrição	Qtd. NX500 N	NX500 P	NX650 N	NX650 P	Nº de série		Nota
		12	53220-MN9-670	Mesa, Superior	1	1	1	1			
		13	90100-MN8-910	Parafuso, Allen, 8 mm	2	2	2	2			AR, BR, E, ED, F, SP, SW, U
		14	90100-MW6-610	Parafuso, Fixação Interruptor	–	–	2	2			G, ND, 2G
		15	90111-362-000	Parafuso, Flange, 8 x 36	4	4	4	4			
		16	90304-MK3-000	Porca, Fixação	1	1	1	1			
		17	90309-KF0-003	Porca, Flange, 8 mm	2	2	2	2			
		18	90535-KB9-000	Arruela,	2	2	2	2			
		19	91059-KY2-711	Parafuso, Fixação, 3 x 16	3	3	3	3			
		20	95014-22200	Suporte B2, Superior Guidão	2	2	2	2			
		21	96400-08040-00	Parafuso, Flange, 8 x 40	4	4	4	4			
		22	96500-06012-07	Parafuso, Flange, 6 x 12	1	1	1	1			

C-6

Coluna de Direção

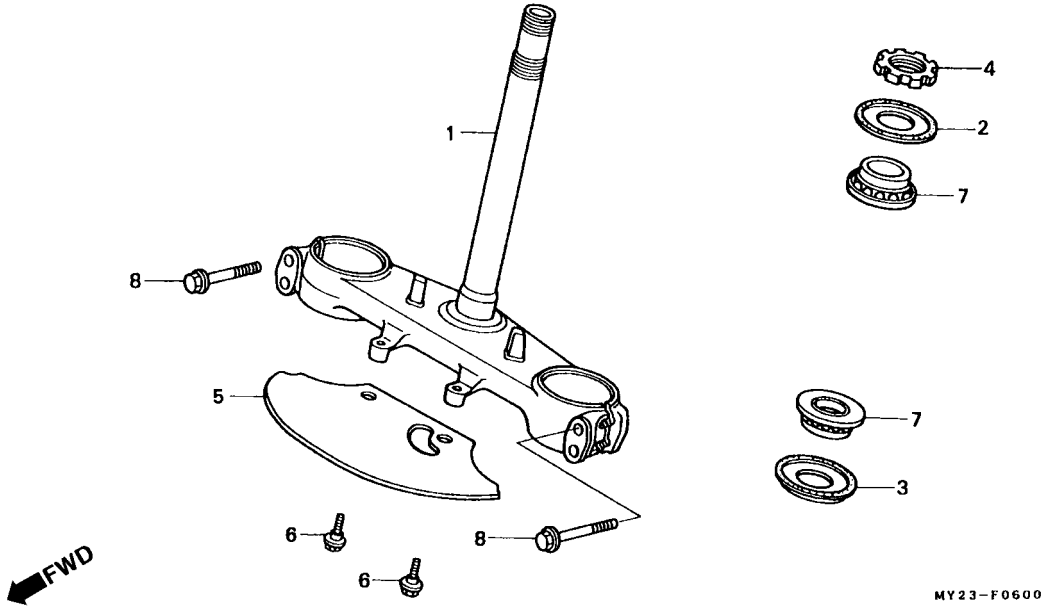

Item de serviço	T.M.O.
Coluna de Direção Comp.	1,3
• Rolamento Superior (Uma ou Todas)	
Porca Coluna de Direção	0,5

Ref. Nº	Nº da peça	Descrição	Qtd. NX500 N	Qtd. NX500 P	Qtd. NX650 N	Qtd. NX650 P	Nº de série		Nota
1	53200-MN9-000	Coluna, Direção	1	–	1	–			
*	53200-MY2-700	Coluna, Direção	–	1	–	1			
2	53214-KA3-732	Retentor, Pó (ARAI)	1	1	1	1			
3	53214-KA4-701	Retentor, Pó (ARAI)	1	1	1	1			
4	53229-KN5-650	Rolamento, Superior	1	–	1	–			
*	53229-MN1-650	Rolamento, Superior	–	1	–	1			
5	61120-MN9-000	Placa, Guia de Ar	1	1	1	1			
6	90111-ML0-730	Parafuso, Flange, 6 mm	2	2	2	2			
7	91015-KV6-003	Rolamento, Inferior (NTN)	2	2	2	2			
8	96400-08040-00	Parafuso, Flange, 8 x 40	4	4	4	4			

C-7

Pára-lama Dianteiro

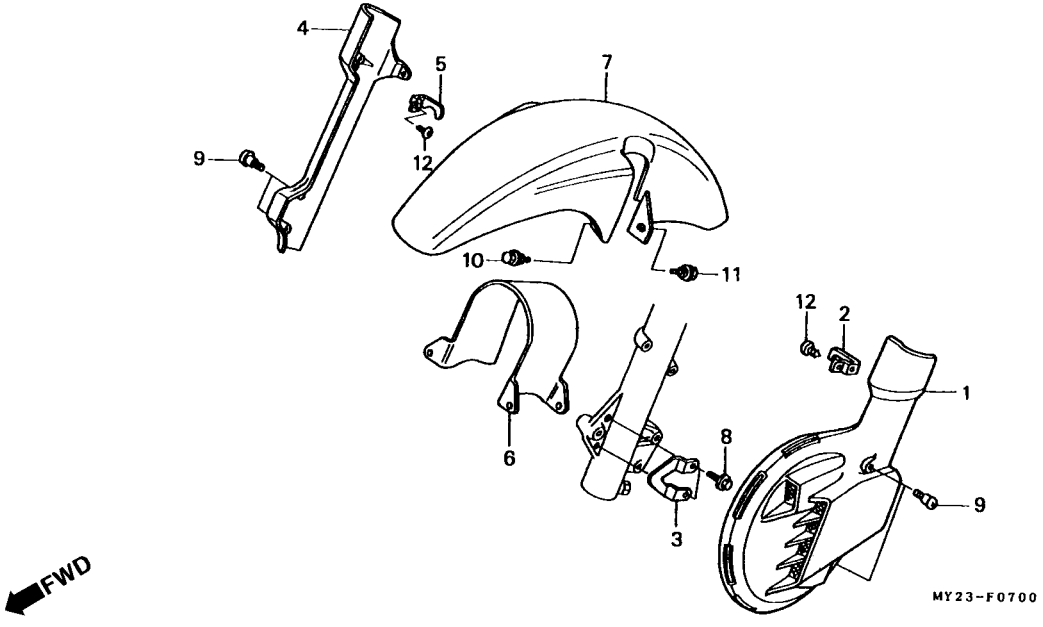

Item de serviço	T.M.O.
Tampa Comp., Disco de Freio	0,1
• Tampa, Cilindro Externo	
Suporte, Garfo Dianteiro	0,2
• Pára-Lama Dianteiro	

Ref. Nº	Nº da peça	Descrição	Qtd. NX500 N	Qtd. NX500 P	Qtd. NX650 N	Qtd. NX650 P	Nº de série		Nota
1	45320-MW2-720ZA	Tampa Comp., Disco de Freio *R-134* Vermelho Fighting	1	1	–	–			
	45320-MW2-720ZD	Tampa Comp., Disco de Freio *NH-196* Branco Ross	1	1	–	–			
	45320-MW2-720ZE	Tampa Comp., Disco de Freio *NH-1* Preto	1	1	–	–			
*	45320-MW2-720ZF	Tampa Comp., Disco de Freio *PB-221M* Azul Ciclone Metálico	–	1	–	–			
	45320-MW2-000ZA	Tampa Comp., Disco de Freio *R-134* Vermelho Fighting	–	–	1	1			
	45320-MW2-000ZD	Tampa Comp., Disco de Freio *NH-196* Branco Ross	–	–	1	1			E, ED, F, G, ND, SP, SW, U, 2G
	45320-MW2-000ZE	Tampa Comp., Disco de Freio *NH1* Preto	–	–	1	1			
*	45320-MW2-000ZF	Tampa Comp., Disco de Freio *PB-221M* Azul Ciclone Metálico	–	–	–	1			E, ED, F, G, ND, SP, SW, U, 2G
2	45332-MN9-000	Suporte, Tampa Disco Dianteiro	1	1	1	1			
3	45335-MW2-000	Limitador, Tampa Disco Dianteiro	1	1	1	1			
4	45340-MN9-830ZA	Tampa, Cilindro Externo *R-134* Vermelho Fighting	1	1	–	–			
	45340-MN9-830ZB	Tampa, Cilindro Externo *NH-1* Preto	1	1	–	–			
	45340-MN9-830ZF	Tampa, Cilindro Externo *NH-196* Branco Ross	1	1	–	–			
*	45340-MN9-830ZG	Tampa, Cilindro Externo *PB-221M* Azul Ciclone Metálico.	–	1	–	–			
	45340-MN9-000ZA	Tampa, Cilindro Externo *R-134* Vermelho Fighting	–	–	1	1			
	45340-MN9-000ZB	Tampa, Cilindro Externo *NH-1* Preto	–	–	1	1			
	45340-MN9-000ZH	Tampa, Cilindro Externo *NH-196* Branco Ross	–	–	1	1			E, ED, F, G, ND, SP, SW, U, 2G

C-7

Pára-lama Dianteiro

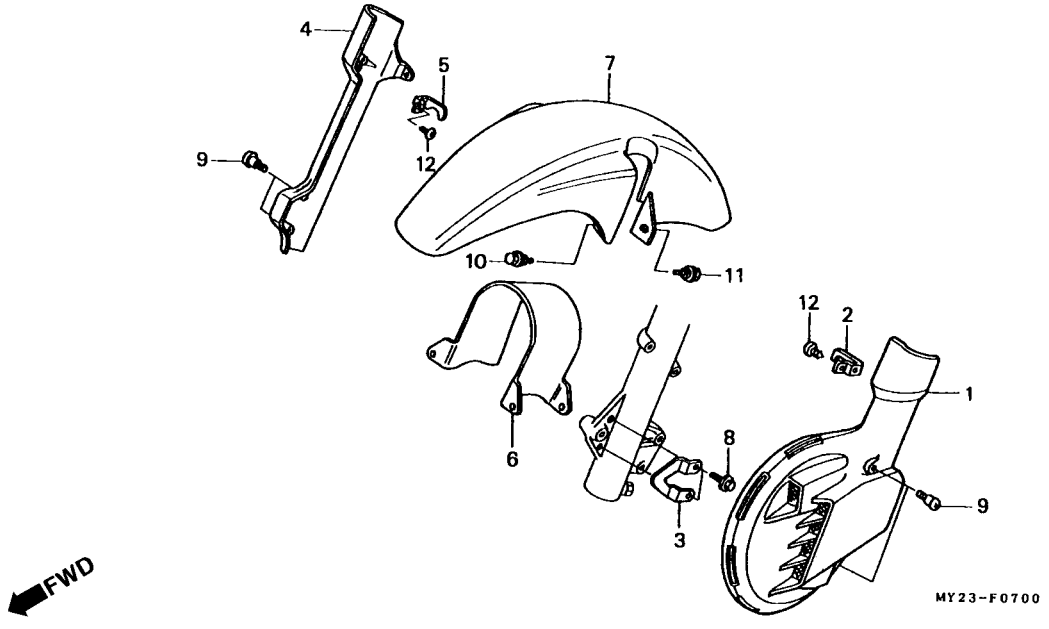

Item de serviço	T.M.O.	Ref. Nº	Nº da peça	Descrição	Qtd. NX500 N	Qtd. NX500 P	Qtd. NX650 N	Qtd. NX650 P	Nº de série		Nota
		*(4)	45340-MN9-000ZJ	Tampa, Cilindro Externo *PB-221M* Azul Ciclone Metálico..	–	–	–	1	.....	.....	E, ED, F, G, ND, SP, SW, U, 2G
		5	45342-MN9-000	Suporte, Tampa	1	1	1	1	.....	.....	.....
		6	53240-MY2-620	Suporte, Garfo Dianteiro	1	1	1	1	.....	.....	.....
		7	61100-MN9-000ZA	Pára-Lama Dianteiro *R-134* Vermelho Fighting	1	1	1	1	.....	.....	.....
			61100-MN9-000ZB	Pára-Lama Dianteiro *NH-1* Preto	1	1	1	1	.....	.....	.....
			61100-MN9-000ZJ	Pára-Lama Dianteiro *NH-196* Branco Ross	1	1	1	1	.....	.....	AR, E, ED, F, G, ND, SP, SW, U, 2G
		*	61100-MN9-000ZK	Pára-Lama *PB-221M* Azul Ciclone Metálico	–	1	–	1	.....	.....	AR, E, ED, F, G, ND, SP, SW, U, 2G
		8	90028-MA6-000	Parafuso, Flange Especial, 6 x 14	2	2	2	2	.....	.....	.....
		9	90103-MN9-000	Parafuso, Disco Dianteiro	4	4	4	4	.....	.....	.....
		10	90106-MM9-000	Parafuso, Fixação Garfo Dianteiro	2	2	2	2	.....	.....	.....
		11	90106-MN9-000	Parafuso, Fixação Garfo Dianteiro	2	2	2	2	.....	.....	.....
		12	93903-243J0	Parafuso, Fixação, 4 x 12	4	4	4	4	.....	.....	.....

C-8

Garfo Dianteiro

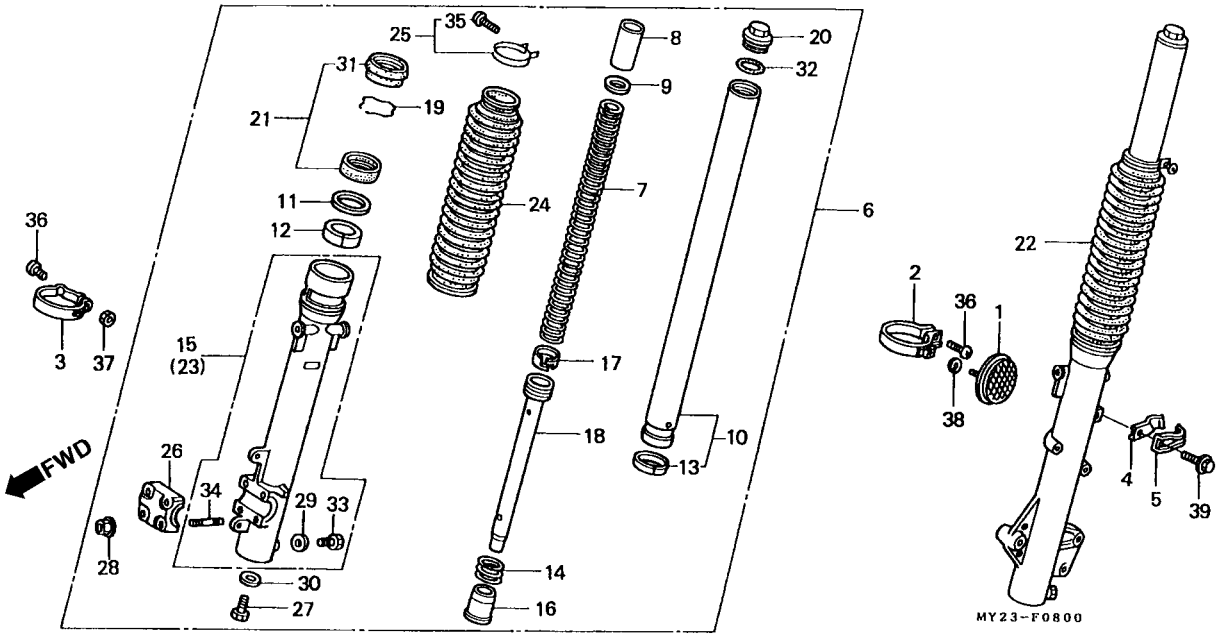

Item de serviço	T.M.O.
Garfo Dianteiro, Comp.	0,5
(Adicionar 0,1 por Unidade)	
Mola, Garfo Dianteiro	0,2
Tubo Comp., Garfo Dianteiro	1.0
(Adicionar 0,6 por Unidade)	
• Cilindro Externo, Inferior	
(Adicionar 0,6 por Unidade)	
Anéis, Garfo Dianteiro	0,9
(Adicionar 0,5 por Unidade)	

Ref. Nº	Nº da peça	Descrição	Qtd. NX500 N	NX500 P	NX650 N	NX650 P	Nº de série		Nota
1	33741-KAK-971	Refletor	2	2	–	–			
2	33743-MN9-670	Presilha, Refletor	2	2	–	–			
3	44832-MN9-000	Presilha, Cabo Velocímetro	1	1	1	1			
4	45464-MM9-000	Presilha A, Mangueira de Freio	1	1	1	1			
5	45465-MM9-000	Presilha B, Mangueira de Freio	1	1	1	1			
6	51400-MY2-601ZA	Garfo Dianteiro, Direito (SHOWA) *NH-1* Preto	1	–	1	–			
	51400-MY2-601ZB	Garfo Dianteiro, Direito *PB-27L* Azul Neo	1	–	1	–			
*	51400-MY2-601ZC	Garfo Dianteiro, Direito *NH-1L* Preto	–	1	–	1			
*	51400-MY2-601ZD	Garfo Dianteiro, Direito *PB-45L* Azul Dionisius	–	1	–	1			AR, E, ED, F, G, ND, SP, SW, U, 2G
*	51400-MY2-601ZE	Garfo Dianteiro, Direito *R-120L* Púrpura Claro	–	1	–	1			AR, E, ED, F, G, ND, SP, SW, U, 2G
7	51401-MN9-702	Mola, Garfo Dianteiro (SHOWA)	2	2	2	2			
8	51402-MG2-701	Bucha	2	2	2	2			
9	51403-KF0-003	Assento, Mola	2	2	2	2			
10	51410-MN9-701	Tubo Comp., Garfo Dianteiro (SHOWA)	2	2	2	2			
11	51412-KF0-003	Anel, Limitador	2	2	2	2			
12	51414-MN5-003	Bucha, Guia	2	2	2	2			
13	51415-MG2-701	Bucha, Deslizadora	2	2	2	2			
14	51416-KF0-003	Mola, Garfo Dianteiro	2	2	2	2			
15	51420-MY2-601	Cilindro Externo, Inferior Direito (SHOWA)	1	1	1	1			

C-8

Garfo Dianteiro

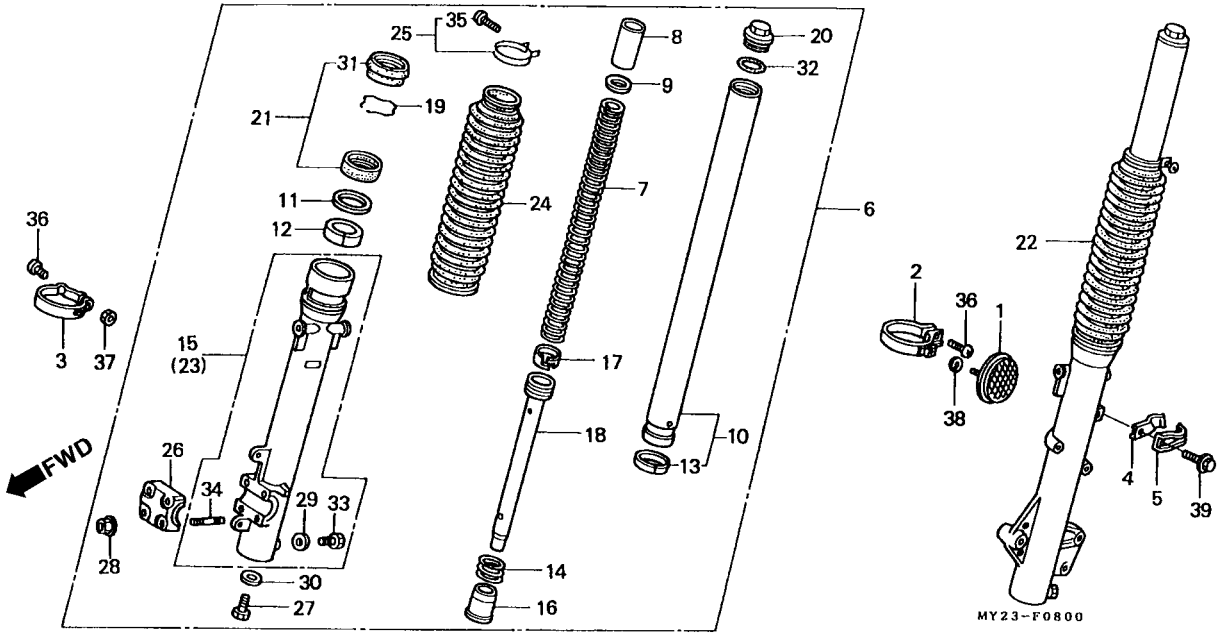

Item de serviço	T.M.O.	Ref. Nº	Nº da peça	Descrição	Qtd. NX500 N	Qtd. NX500 P	Qtd. NX650 N	Qtd. NX650 P	Nº de série		Nota
		16	51432-MN9-701	Anel, Trava Óleo (SHOWA)	2	2	2	2			
		17	51437-MM5-003	Anel, Pistão (SHOWA)	2	2	2	2			
		18	51440-MY2-601	Assento, Tubo (SHOWA)	2	2	2	2			
		19	51447-KA4-711	Anel, Limitador	2	2	2	2			
		20	51454-MM9-671	Parafuso, Garfo Dianteiro	2	2	2	2			
		21	51490-KAE-003	Anel, Garfo Dianteiro	2	2	2	2			
		22	51500-MY2-601ZA	Garfo Dianteiro, Esquerdo (SHOWA) *NH-1* Preto	1	–	1	–			
			51500-MY2-601ZB	Garfo Dianteiro, Esquerdo (SHOWA) *PB-27L* Azul Neo	1	–	1	–			
		*	51500-MY2-601ZC	Garfo Dianteiro, Esquerdo (SHOWA) *NH-1L* Preto	–	1	–	1			
		*	51500-MY2-601ZD	Garfo Dianteiro, Esquerdo (SHOWA) *PB-45L* Azul Dionisius		–	1	–	1		AR, E, ED, F, G, ND, SP, SW, U, 2G
		*	51500-MY2-601ZE	Garfo Dianteiro, Esquerdo (SHOWA) *R-120L* Púrpura Claro	–	1	–	1			AR, E, ED, F, G, ND, SP, SW, U, 2G
		23	51520-MY2-601	Cilindro Externo Comp., Esquerdo (SHOWA)	1	1	1	1			
		24	51611-MM9-013ZE	Capa, Garfo Dianteiro *NH-1* Preto	2	–	2	–			
		*	51611-MM9-013ZM	Capa, Garfo Dianteiro *PB-27L* Azul Neo	2	–	2	–			
		*	51611-MM9-013ZN	Capa, Garfo Dianteiro *NH-1L* Preto	–	2	–	2			
		*	51611-MM9-013ZP	Capa Garfo Dianteiro *PB-45L* Azul Dionisius	–	2	–	2			AR, E, ED, F, G, ND, SP, SW, U, 2G
		*	51611-MM9-013ZQ	Capa, Garfo Dianteiro *R-120L* Púrpura Claro	–	2	–	2			AR, E, ED, F, G, ND, SP, SW, U, 2G

C-8

Garfo Dianteiro

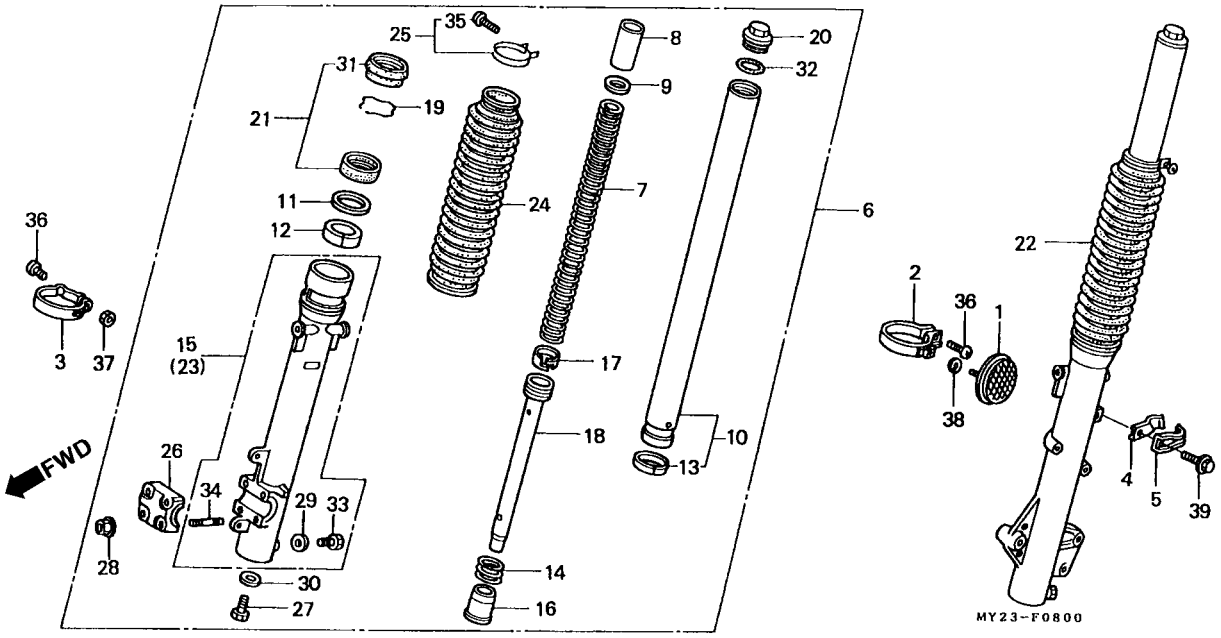

Item de serviço	T.M.O.	Ref. Nº	Nº da peça	Descrição	Qtd. NX500 N	NX500 P	NX650 N	NX650 P	Nº de série		Nota
		25	51612-KF0-003	Presilha, Capa Garfo Dianteiro	2	2	2	2			
		26	51634-MK5-003ZC	Suporte, Cilindro Inferior Externo *NH-146M* Prata Metálico	1	1	1	1			
		27	90116-KV3-701	Parafuso, Allen, 8 mm (SHOWA)	2	2	2	2			
		28	90301-473-003	Porca U, 6 mm	4	4	4	4			
		29	90543-273-000	Guarnição, Parafuso Dreno	2	2	2	2			
		30	90544-283-000	Arruela, Especial, 8 mm	2	2	2	2			
		31	91254-KF0-003	Retentor, Pó	2	2	2	2			
		32	91356-KF0-003	Arruela, Vedação,	2	2	2	2			
		33	92101-06008-0A	Parafuso, Sextavado, 6 x 8	2	2	2	2			
		34	92900-06025-0E	Prisioneiro, 6 x 25	4	4	4	4			
		35	93500-03020-0A	Parafuso, Phillips, 3 x 20	2	2	2	2			
		36	93500-05020-0G	Parafuso, Phillips, 5 x 20	3	3	1	1			
		37	94001-05000-0S	Porca, Sextavada, 5 mm	1	1	1	1			
		38	94111-06800	Arruela, Pressão, 6 mm	2	2	–	–			
		39	96001-06012-07	Parafuso, Flange, 6 x 12	1	1	1	1			

C-9

Cáliper Freio Dianteiro

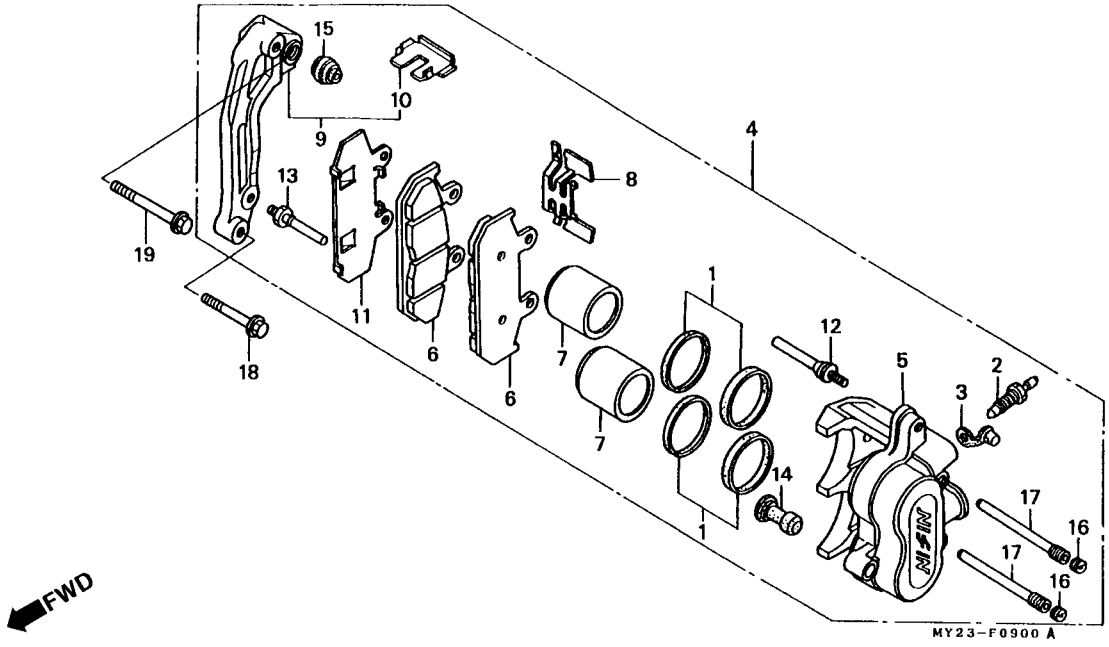

Item de serviço	T.M.O.
* Jogo,Anéis do Pistão	0,6
• Carcaça, Cáliper Dianteiro Esquerdo	
Cáliper Dianteiro, Esquerdo	0,4
Pastilhas, Jogo	0,2
• Suporte Comp., Dianteiro Esquerdo	
Pistão, Comp.	0,5
(Adicionar 0,1 por Unidade)	
(Inclui Peça Relativa)	

Ref. Nº	Nº da peça	Descrição	Qtd. NX500 N	Qtd. NX500 P	Qtd. NX650 N	Qtd. NX650 P	Nº de série		Nota
1	06451-166-405	Jogo, Anéis do Pistão	2	2	2	2			
2	43352-568-003	Parafuso, Sangria	1	1	1	1			
3	43353-461-771	Tampa, Parafuso de Sangria	1	1	1	1			
4	45100-MY2-601	Cáliper Comp., Dianteiro Esquerdo (Nissin)	1	1	1	1			
5	45101-KW4-016	Carcaça Cáliper, Dianterio Esquerdo	1	1	1	1			
6	45105-MS8-008	Jogo, Pastilhas Dianteira (Nissin) (TT)	2	2	2	2			
7	45107-ML7-692	Pistão Comp.	2	2	2	2			
8	45108-KV0-701	Mola, Pastilha (Nissin)	1	1	1	1			
9	45110-MN9-016	Suporte Comp., Dianteiro Esquerdo (Nissin)	1	1	1	1			
10	45112-MG3-006	Mola	1	1	1	1			
11	45114-MN9-006	Placa	1	1	1	1			
12	45131-HA5-672	Parafuso A, Pino	1	1	1	1			
13	45131-166-016	Parafuso, Pino	1	1	1	1			
14	45132-166-016	Bucha, Pino	1	1	1	1			
15	45133-MA3-006	Parafuso B	1	1	1	1			
16	45203-MG3-016	Pino, Plugue	2	2	2	2			
17	45215-KA3-732	Pino	2	2	2	2			
18	90131-MS6-900	Parafuso, Flange, 8 x 40	1	1	1	1			
19	90132-MY2-000	Parafuso, Flange, 8 x 50	1	1	1	1			

C-10

Roda Dianteira

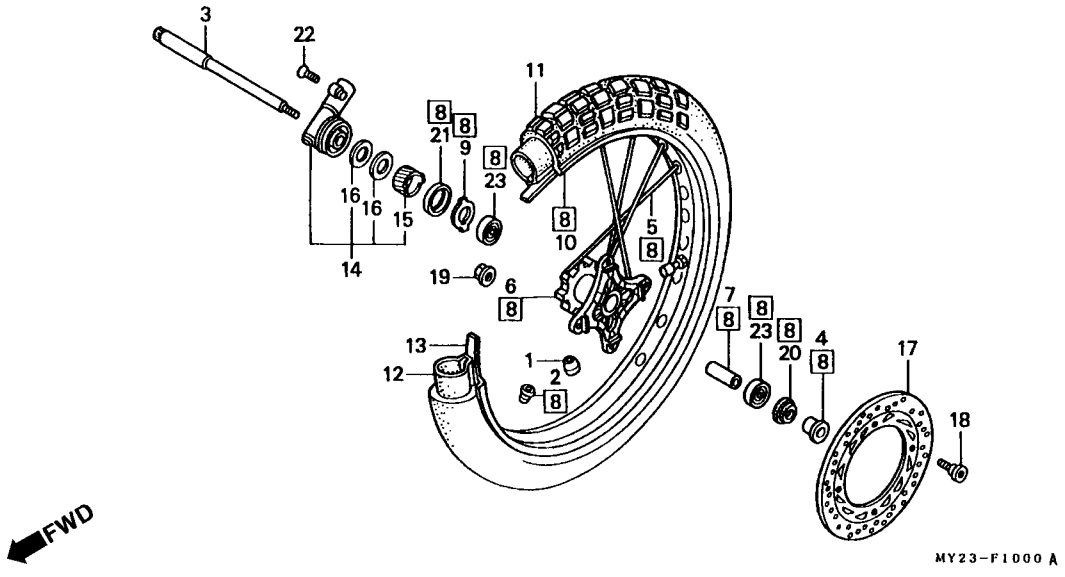

Item de serviço	T.M.O.
Peso, Balanceador	0,8
Eixo, Roda Dianteira	0,3
• Caixa, Engrenagem Velocímetro	
Cubo, Roda Dianteira	2,7
Bucha Distanciadora, Roda Dianteira	0,5
• Rolamento, Radial de Esferas, 6202U	
(Adicionar 0,1 por Unidade)	
Roda, Dianteira	1,0
Aro, Roda Dianteira	2,3
Pneu, Dianteiro	0,9
• Câmara, Ar	
Disco, Freio Dianteiro	0,4

Ref. Nº	Nº da peça	Descrição	Qtd. NX500 N	NX500 P	NX650 N	NX650 P	Nº de série		Nota
* 1	42705-MK4-850	Peso Balanceador (10G)	N	N	N	N			
*	42707-MK4-850	Peso Balanceador (20G)	N	N	N	N			
2	42717-329-000	Tampa, Aro	1	1	1	1			
3	44301-KF0-000	Eixo, Roda Dianteira	1	1	1	1			
4	44311-MG3-000	Bucha, Roda Dianteira	1	1	1	1			
5	446 A0-MN9-000	Raio, Jogo (A9 x 258)	32	32	32	32			
6	44601-MN9-010ZA	Cubo, Roda Dianteira *NH-105* Preto Fosco (# 15-# 20)	1	1	1	1			
7	44620-MG3-000	Bucha Distanciadora, Roda Dianteira	1	1	1	1			
* 8	44650-MY2-305ZB	Roda Dianteira *NH-105* Preto Fosco (# 15-# 20)	–	1	–	1			
9	44680-MA0-000	Trava, Caixa Velocímetro	1	1	1	1			
10	44701-MN9-003	Aro, Roda Dianteira	1	1	1	1			
11	44711-MN9-013	Pneu Dianteiro (BS) (90/90-21 54S TW41)	1	1	1	1			
11)	44711-MN9-015	Pneu Dianteiro (Dunlop) (90/90-21 54S K560)	1	1	1	1			
12	44712-MG7-003	Câmara, Ar (BS) (90/90-21 54S)	1	1	1	1			
	44712-400-004	Câmara, Ar (Dunlop) (2.75/3.00-21)	1	1	1	1			
13	44713-MG7-003	Protetor, Câmara (BS) (1.85-21)	1	1	1	1			
	44713-400-004	Protetor, Câmara (Dunlop) (1.40/1,60-21)	1	1	1	1			
14	44800-MK5-013	Engrenagem, Caixa de Velocímetro	1	1	1	1			
15	44806-KF0-000	Engrenagem, Velocímetro	1	1	1	1			
16	44809-402-000	Arruela,Caixa Velocímetro	2	2	2	2			
17	45351-MN9-020	Disco, Freio Dianteiro	1	1	1	1			

C-10

Roda Dianteira

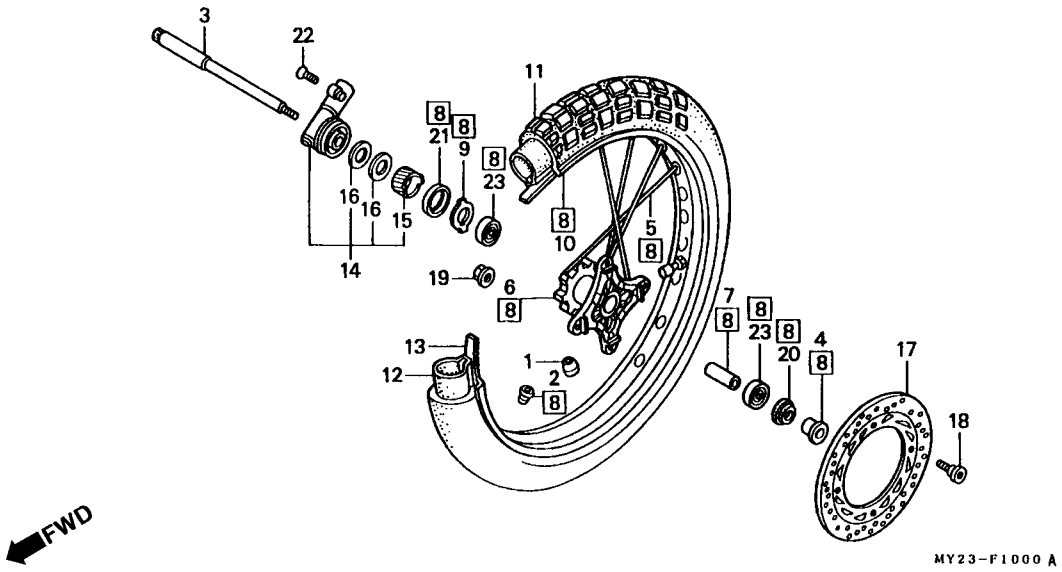

Item de serviço	T.M.O.	Ref. Nº	Nº da peça	Descrição	Qtd. NX500 N	Qtd. NX500 P	Qtd. NX650 N	Qtd. NX650 P	Nº de série		Nota
		18	90105-ML0-730	Parafuso, Disco de Freio Dianteiro, 8 x 22	4	4	4	4			
		19	90309-ML4-901	Porca, Flange, 8 mm	4	4	4	4			
		20	90755-229-003	Retentor, Óleo, 21 x 37 x 7 (ARAI)	1	1	1	1			
			90755-229-005	Retentor, Óleo, 21 x 37 x 7 (NOK)	1	1	1	1			
		21	91258-410-006	Retentor, Pó, 40 x 50 x 5 (NOK)	1	1	1	1			
			91258-410-013	Retentor, Pó, 40 x 50 x 5 (ARAI)	1	1	1	1			
		22	93700-05020-0 A	Parafuso, 5 x 20	1	1	1	1			
		23	96140-62020-10	Rolamento, Radial de Esferas, 6202U	2	2	2	2			

C-11

Cilindro Mestre Freio Traseiro

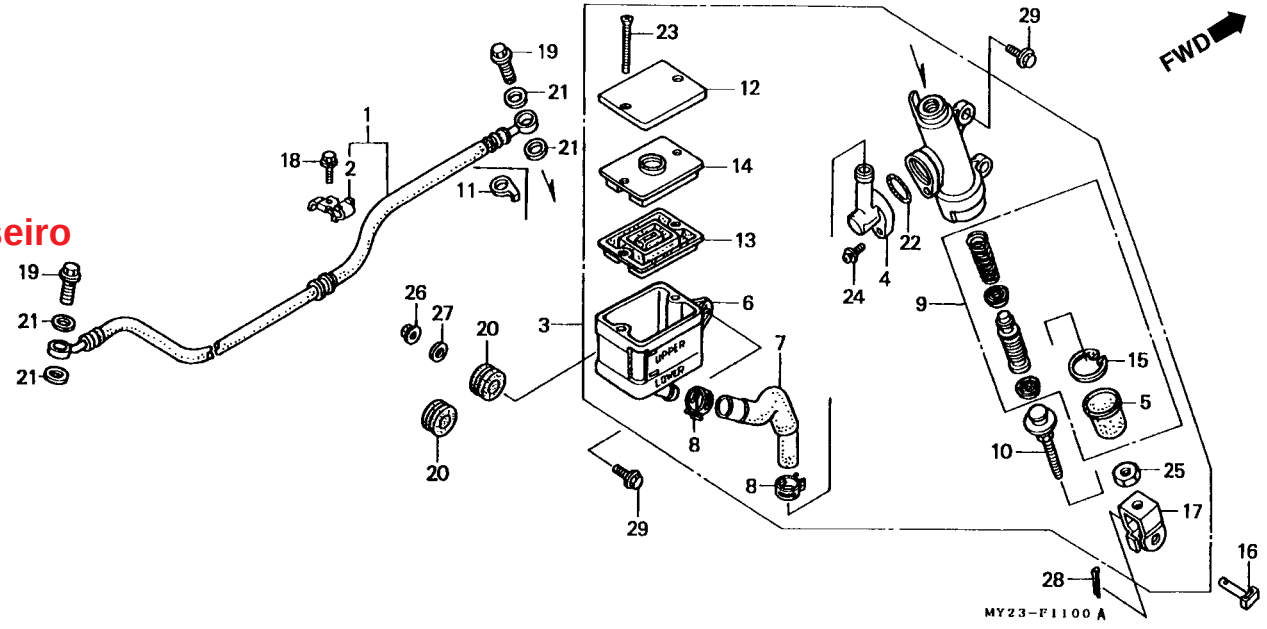

Item de serviço	T.M.O.
Mangueira, Freio Traseiro	0,4
Cilindro Mestrem Freio Traseiro	0,5
Tampa Comp.m Óleo	0,2
Mangueiram Cilindro Mestre	0,3
Pistão, Cilindro Mestre, Jogo	0,6
Diafragma	0,1

Ref. Nº	Nº da peça	Descrição	Qtd. NX500 N	NX500 P	NX650 N	NX650 P	Nº de série		Nota
1	43310-MW2-003	Mangueira Traseira, Freio	1	–	1	–			
*	43310-MY2-701	Mangueira Traseira, Freio	–	1	–	1			
2	43468-MN9-010	Guia Mangueira, Freio Traseiro	1	–	1	–			
*	43468-MY2-700	Guia Mangueira, Freio Traseiro	–	1	–	1			
3	43500-MY2-601	Cilindro Mestre, Freio Traseiro (Nissin)	1	1	1	1			AR, E, ED, F, G, ND, SP, SW, U, 2G
*	43500-MY2-981	Cilindro Mestre, Freio Traseiro (Nissin)	–	–	–	1			BR
4	43503-MJ0-006	Conector	1	1	1	1			
5	43504-MB2-006	Capa, Comp.	1	1	1	1			
6	43511-MN9-006	Tampa Comp., Óleo (Nissin)	1	1	1	1			
7	43512-MN9-006	Mangueira, Cilindro Mestre	1	1	1	1			
8	43514-MN9-006	Presilha Mangueira, Cilindro Mestre	2	2	2	2			
9	43520-MJ6-305	Pistão, Cilindro Mestre, Jogo	1	1	1	1			
10	43530-MN9-006	Parafuao, Articulação (Nissin)	1	1	1	1			
11	43535-MN9-010	Arruela, Parafuso de Óleo	1	–	1	–			
12	45513-KK1-771	Tampa Reservatório, Cilindro Mestre	1	1	1	1			AR, E, ED, F, G, ND, SP, SW, U, 2G
*	45513-KV2-900	Tampa, Cilindro Mestre	–	–	–	1			BR
13	45520-MG7-006	Diafragma	1	1	1	1			
14	45521-HA2-006	Placa, Diafragma	1	1	1	1			
15	46182-500-013	Anel, Elástico	1	1	1	1			

C-11

Cilindro Mestre Freio Traseiro

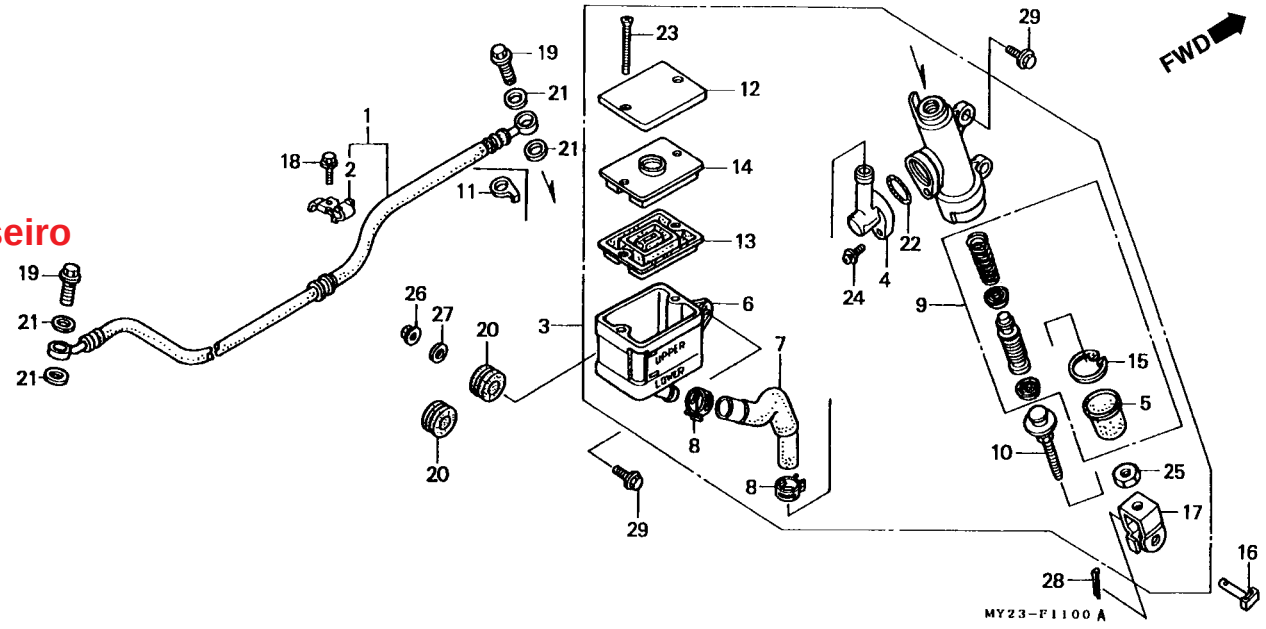

Item de serviço	T.M.O.	Ref. Nº	Nº da peça	Descrição	Qtd. NX500 N	Qtd. NX500 P	Qtd. NX650 N	Qtd. NX650 P	Nº de série		Nota
		16	46503-KW3-000	Pino, Braço Freio	1	1	1	1			
		17	46504-KV6-702	Junção, Vareta de Freio	1	1	1	1			
		*18	90103-GW6-000	Parafuso, Flange, 6 x 12	1	1	1	1			
		19	90145-MS9-611	Parafuso, Óleo, 10 x 22	2	2	2	2			
		20	90505-MC4-000	Bucha A	2	2	2	2			
		21	90545-300-000	Arruela, Parafuso de Óleo	3	4	3	4			
		22	91212-422-006	Anel, Vedação, 14,8 x 2,4	1	1	1	1			
		23	93600-04040-1G	Parafuso, Allen, 4 x 40	2	2	2	2			
		24	93893-04012-17	Parafuso, Arruela, 4 x 12	1	1	1	1			
		25	94002-08000-0S	Porca, Sextavada, 8 mm	1	1	1	1			
		26	94050-06080	Porca, Flange, 6 mm	1	1	1	1			
		27	94103-06800	Arruela, Lisa, 6 mm	1	1	1	1			
		28	94201-20120	Cupilha, 2,0 x 12	1	1	1	1			
		29	96300-06020-00	Parafuso, Flange, 6 x 20	3	3	3	3			

C-12

Cáliper Freio Traseiro

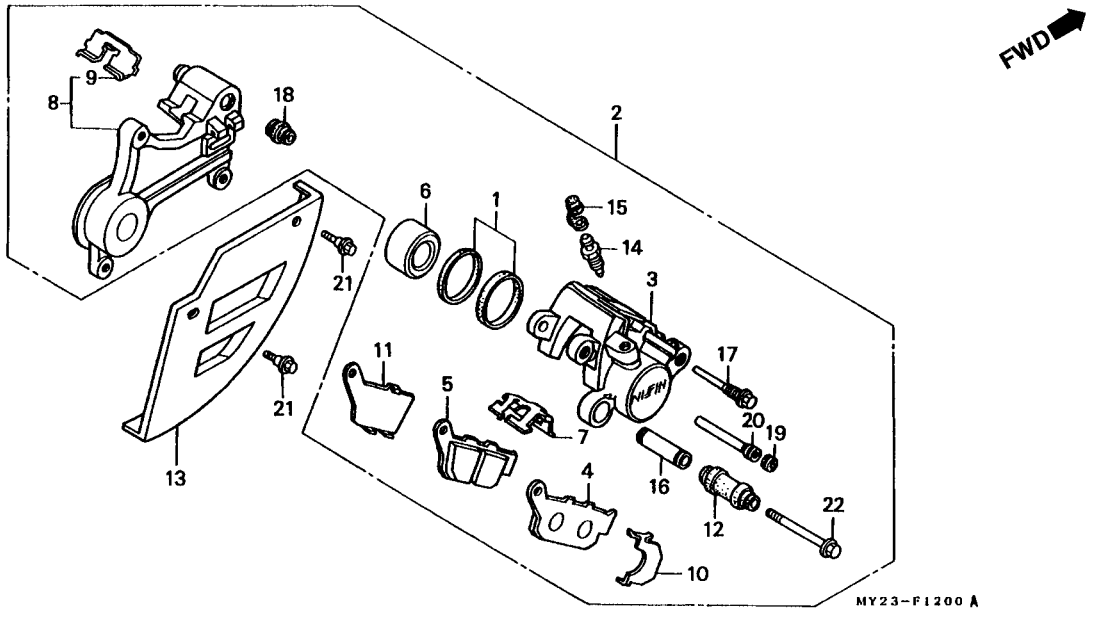

Item de serviço	T.M.O.
* Jogo de Anéis do Pistão	0,6
• Carcaça Cáliper Traseiro	
Caliper Comp. Traseiro	0,7
Jogo de Pastilha Traseira	0,1
Pistão	0,5
(Adicionar 0,1 por Unidade)	
(Inclui Peça Relativa)	
• Suporte Comp. Traseiro	
Tampa Disco Traseiro	0,4

Ref. Nº	Nº da peça	Descrição	Qtd. NX500 N	NX500 P	NX650 N	NX650 P	Nº de série		Nota
1	06451-443-405	Anéis do Pistão, Jogo	1	1	1	1			
2	43100-MY2-601	Cáliper Comp., Traseiro (Nissin)	1	1	1	1			
3	43101-KAC-671	Carcaça, Cáliper Traseiro	1	1	1	1			
4	43105-KT7-762	Pastilha A Traseira, Jogo	1	1	1	1			
5	43106-KT7-762	Pastilha B Traseira, Jogo	1	1	1	1			
6	43107-KT7-761	Pistão	1	1	1	1			
7	43108-KT7-761	Mola, Pastilha	1	1	1	1			
8	43110-MN9-026	Suporte Comp., Traseiro (Nissin)	1	1	1	1			
9	43112-KT7-761	Trava	1	1	1	1			
10	43114-KT7-761	Trava (A)	1	1	1	1			
11	43115-MN9-006	Trava (B)	1	1	1	1			
12	43132-KT7-761	Capa, Deslizante	1	1	1	1			
13	43330-MN9-000	Tampa, Disco Traseiro	1	1	1	1			
14	43352-568-003	Parafuso, Sangria	1	1	1	1			
15	43353-461-771	Tampa Parafuso de Sangria	1	1	1	1			
16	45111-MA3-006	Deslizador	1	1	1	1			
17	45131-MN9-006	Parafuso, Pino	1	1	1	1			
18	45133-MA3-006	Parafuso B	1	1	1	1			
19	45203-MG3-016	Pino Plugue	1	1	1	1			
20	45215-KA3-732	Pino	1	1	1	1			
21	90111-GJ5-000	Parafuso, Flange, 6 mm	2	2	2	2			
22	90180-MA3-006	Parafuso, Flange, 8 x 49	1	1	1	1			

C-13

Roda Traseira

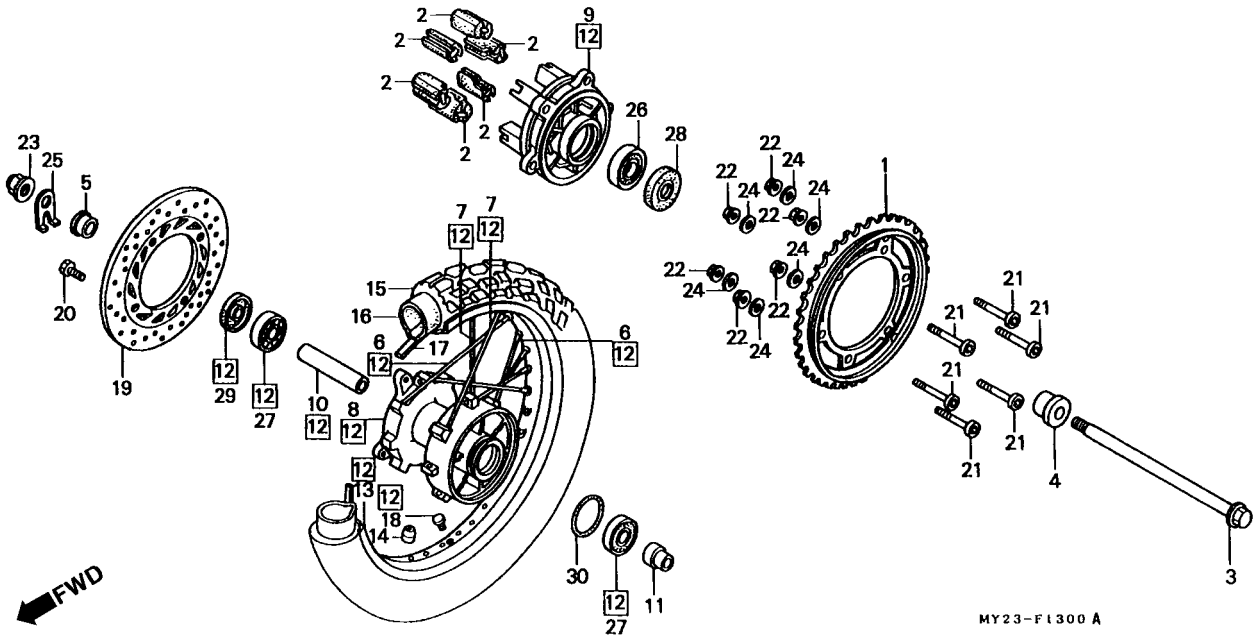

Item de serviço	T.M.O.
Coroa, Transmissão	0,5
• Disco, Freio Traseiro	
Coxim, Amortecedor Roda Traseira (Uma ou Todas)	0,4
• Eixo, Roda Traseira	
Cubo, Roda Traseira	2,8
Flange, Coroa	0,7
Bucha A, Distanciadora Roda Traseira	0,6
• Rolamento, Radial de Esferas (Adicionar 0,1 por Unidade)	
Roda Traseira, Comp.	1,3
Aro, Roda Traseira	2,4
Peso, Balanceador	0,9
Pneu, Traseiro	1,1
• Câmara, Ar	

Ref. Nº	Nº da peça	Descrição	Qtd. NX500 N	Qtd. NX500 P	Qtd. NX650 N	Qtd. NX650 P	Nº de série		Nota
1	41200-MN9-830	Coroa, Transmissão (44D)	1	–	–	–			
*	41200-MY2-790	Coroa, Transmissão (44D)	–	1	–	–			
	41200-MW2-780	Coroa, Transmissão (47D)	–	–	1	–			E, ED, F, G, ND, SP, U, 2G
	41200-mn9-000	Coroa, Transmissão (45D)	–	–	1	–			SW
*	41200-MY2-700	Coroa, Transmissão (47D)	–	–	–	1			BR, E, ED, F, G, ND, SP, U, 2G
*	41200-MY2-760	Coroa, Transmissão (45D)	–	–	–	1			SW
2	41241-MC4-010	Coxim, Amortecedor Roda Traseira	6	6	6	6			
3	42301-MN9-000	Eixo, Roda Traseira	1	1	1	1			
4	42311-KE7-010	Bucha Lateral, Roda Traseira	1	1	1	1			
5	42311-KS5-000	Bucha Lateral, Roda Traseira	1	1	1	1			
6	426 A0-MN9-000	Raio Traseiro, Jogo (A 9 x 212) (Interno)	16	16	16	16			
7	426B0-MN9-000	Raio Traseiro, Jogo (A 9 x 210) (Lado Externo)	16	16	16	16			
8	42601-MY2-000	Cubo, Roda Traseira	1	1	1	1			
9	42611-MS8-000	Flange		1	1	1			
10	42620-MN9-010	Bucha Distanciadora A, Eixo Traseiro	1	1	1	1			
11	42625-MC4-000	Bucha Distanciadora B, Eixo Traseiro	1	1	1	1			
*12	42650-MY2-305	Roda Traseira.	–	1	–	1			
13	42701-MN9-003	Aro, Roda Traseira	1	1	1	1			
14	42705-MK4-850	Peso, Balanceador (10G)	N	N	N	N			
	42707-MK4-850	Peso, Balanceador (20G)	N	N	N	N			

C-13

Roda Traseira

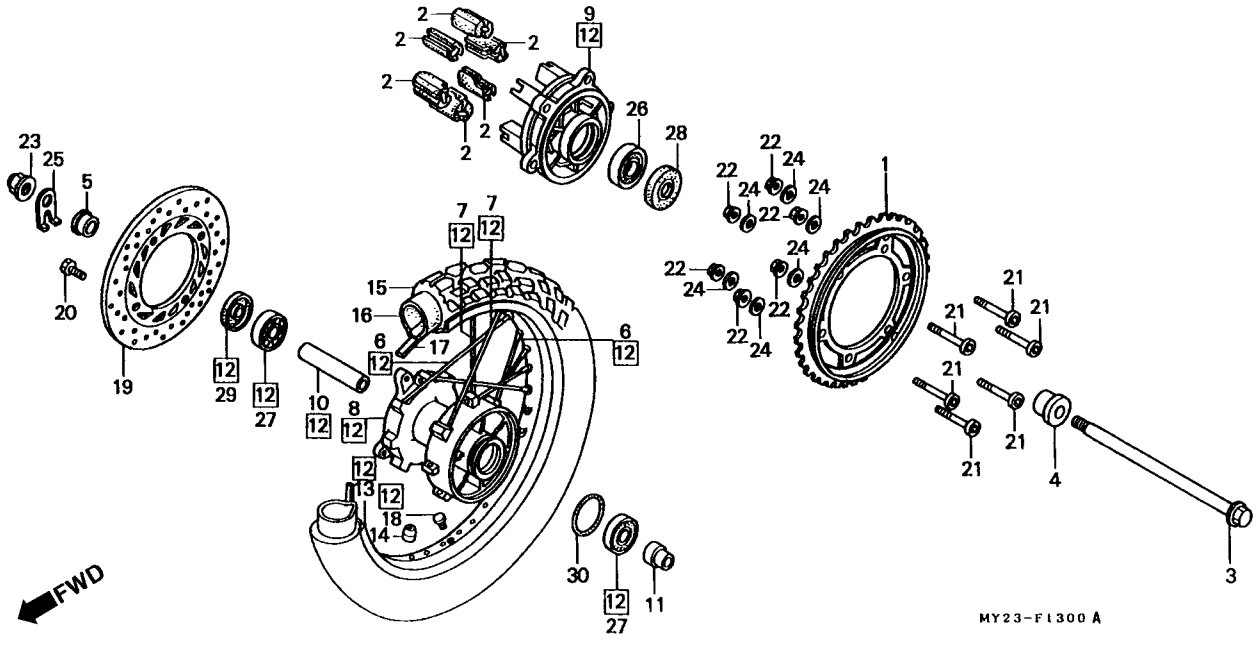

Item de serviço	T.M.O.	Ref. Nº	Nº da peça	Descrição	Qtd. NX500 N	NX500 P	NX650 N	NX650 P	Nº de série		Nota
		15	42711-MN9-005	Pneu, Traseiro (Dunlop) (120/90-17 64S K560)	1	1	1	1			
			42711-MN9-023	Pneu, Traseiro (BS) (120/90-17 64S TW42B)	1	1	1	1			
		16	42712-KB7-902	Câmara, Ar (Dunlop) (120/90-17)	1	1	1	1			
			42712-MN9-003	Câmara, Ar (BS) (120/90-17)	1	1	1	1			
		17	42713-MG7-003	Protetor, Câmara (BS) (2.15-17)	1	1	1	1			
			42713-425-772	Protetor, Câmara (Dunlop) (2.15-17)	1	1	1	1			
		18	42717-329-000	Tampa, Aro	1	1	1	1			
		19	43351-MY2-000	Disco, Freio Traseiro	1	1	1	1			
		20	90105-KAE-870	Parafuso, Disco, 6 x 17	4	4	4	4			
		21	90128-MM9-000	Parafuso, Fixação Engrenagem	6	6	6	6			
		22	90304-GA6-003	Porca, Eixo, 10 mm	6	6	6	6			
		23	90305-ME5-003	Porca, Flange, 16 mm	1	1	1	1			
		24	90465-MM9-000	Arruela, 10 mm	6	6	6	6			
		25	90559-MM9-000	Arruela, Eixo Traseiro	1	1	1	1			
		26	91052-MM5-003	Rolamento, Radial de Esferas, 6204UU (NSK)	1	1	1	1			
		27	91053-MV1-003	Rolamento, Radial de Esferas, 6203UU	2	2	2	2			
		28	91252-MC4-003	Retentor, Óleo, 28 x 47.2 x 7 (ARAI)	1	1	1	1			
			91252-MC4-005	Retentor, Óleo, 28 x 47.2 x 7 (NOK)	1	1	1	1			
		29	91252-428-000	Retentor, Óleo, 25 x 40 x 7	1	1	1	1			
		30	91302-317-700	Anel, Vedação, 54 x 2	1	1	1	1			

C-14

Tanque de Combustível

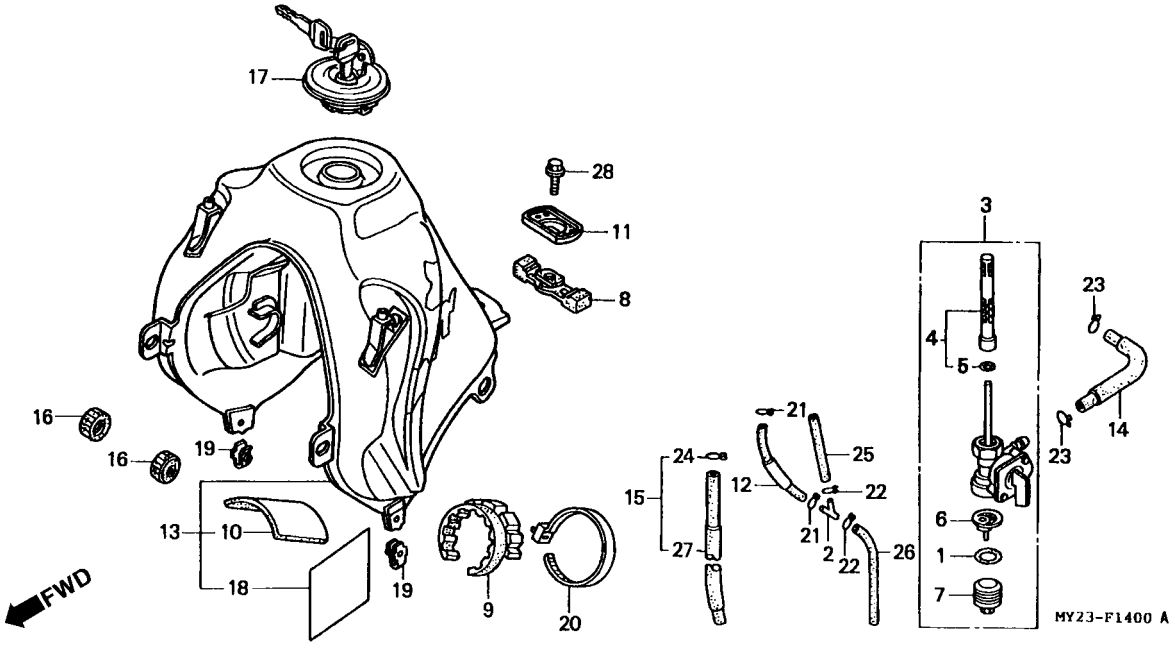

Item de serviço	T.M.O.
Registro, Combustível	0,3
• Filtro, Regisstro de Combustível	
Copo, Filtro	0,1
(Inclui Peça Relativa)	
Tanque Combustível, Jogo	0,4

Tabela de Cores Tanque de Combustível
(NX 500n • 650n)

Tipo	Cor Principal	Codigo Etiqueta de Cor
Tipo 1	Vermelho Fighting	R 134B
Tipo 2	Preto	NH1
Tipo 3	Branco Ross	NH196H

Tabela de Cores Tanque de Combustível
(NX 500p • 650p)

Tipo	Cor Principal	Codigo Etiqueta de Cor
Tipo 4	Branco Ross	NH196E
Tipo 5	Preto	NH1E
Tipo 6	Ptreto Metálico	NH217K
Tipo 7	Azul Ciclone Metálico	PB221G

Ref. Nº	Nº da peça	Descrição	Qtd. NX500 N	NX500 P	NX650 N	NX650 P	Nº de série		Nota
1	16173-001-004	Guarnição, Copo Filtro de Combustível	1	1	1	1			
2	16180-ML6-671	Junção	1	1	1	1			
3	16950-MN9-015	Registro, Combustível	1	1	1	1			
4	16952-MG2-005	Filtro, Combustível	1	1	1	1			
5	16958-MA1-731	Arruela, Vedação	1	1	1	1			
6	16959-471-831	Copo, Filtro	1	1	1	1			
7	16967-GA6-671	Copo, Filtro de Combustível	1	1	1	1			
8	17503-KG0-000	Coxim Traseiro, Tanque de Combustível.	1	1	1	1			
* 9	17504-MN1-670	Coxim B, Fixação Tanque de Combustível	1	1	1	1			
*10	17506-MY2-620	Coxim, Tanque de Combustível	1	1	1	1			
11	17508-MN9-000	Arruela, Fixação Tanque	1	1	1	1			
12	17516-MY2-620	Tubo A, Dreno	1	–	1	–			
*	17516-MY2-700	Tubo Comp. A, Dreno	–	1	–	1			
13	17520-MY2-620ZA	Tanque, Combustível Comp. (WL) *Tipo 1*	1	–	1	–			
	17520-MY2-620ZB	Tanque, Combustível Comp. (WL) *Tipo 2*	1	–	1	–			
	17520-MY2-620ZC	Tanque, Combustível Comp. (WL) *Tipo 3*	1	–	1	–			
*	17520-MY2-700ZA	Tanque, Combustível Comp. (WL) *Tipo 4*	–	1	–	1			AR, E, ED, F, G, ND, SP, SW, U, 2G
*	17520-MY2-700ZB	Tanque, Combustível Comp. (WL) *Tipo 5*	–	1	–	1			
*	17520-MY2-700ZC	Tanque, Combustível Comp. (WL) *Tipo 6*	–	1	–	1			
*	17520-MY2-700ZD	Tanque, Combustível Comp. (WL) *Tipo 7*	–	1	–	1			AR, E, ED, F, G, ND, SP, SW, U, 2G

C-14

Tanque de Combustível

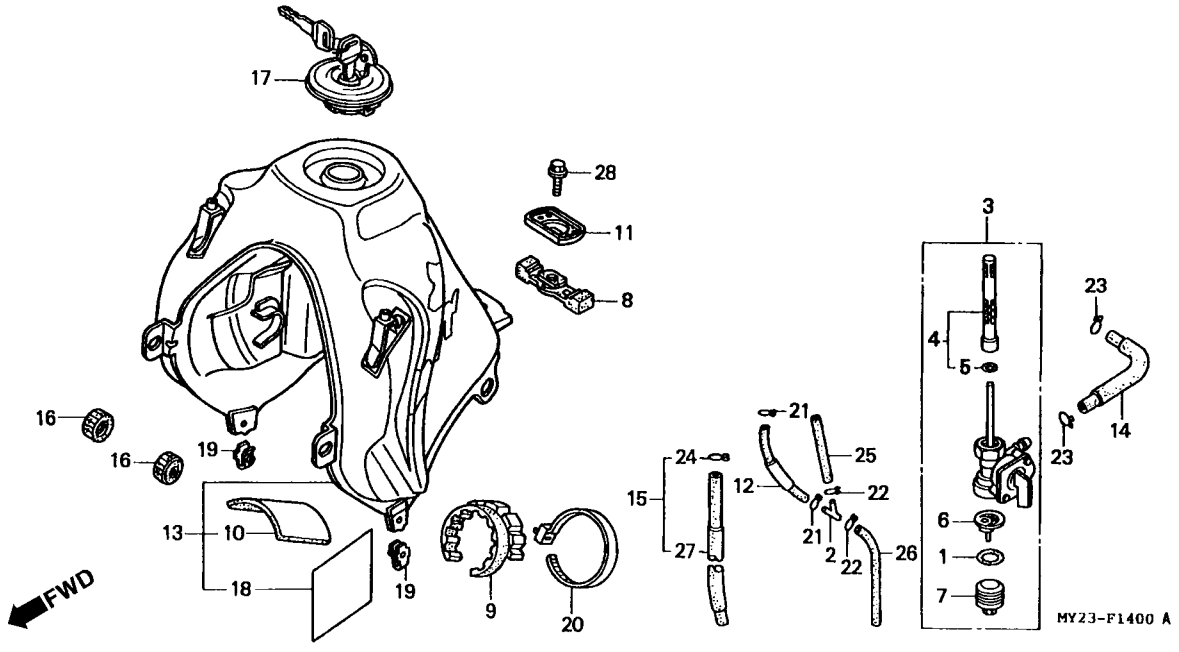

Item de serviço	T.M.O.	Ref. Nº	Nº da peça	Descrição	Qtd. NX500 N	Qtd. NX500 P	Qtd. NX650 N	Qtd. NX650 P	Nº de série		Nota
		14	17524-MN9-000	Tubo, Combustível, 7,3	1	1	1	1			
		15	17525-MY2-620	Tubo, Dreno, Tanque de Combustível	1	1	1	1			
		16	17611-MM9-000	Coxim Dianteiro, Tanque de Combustível	2	2	2	2			
		*17	17620-MM5-007	Tampa, Tanque de Combustível	1	1	1	1			
		*18	87116-MY2-620	Protetor,Tanque de Combustível	1	1	1	1			
		19	90344-964-003	Porca, Trava, 6 mm	2	2	2	2			
		*20	90672-KBR-000	Suporte, Cabo	1	1	1	1			
		21	95002-02080	Presilha, Tubo (B 8)	2	2	2	2			
		*22	95002-02100	Presilha, Tubo (B 10)	2	2	2	2			
		23	95002-02120	Presilha, Tubo (B 12)	2	2	2	2			
		24	95002-02130	Presilha, Tubo (B 12,5)	1	1	1	1			
		25	95005-55290-20	Tubo, 5,3 x 290	1	1	1	1			
		26	95005-55330-20	Tubo, 5,3 x 330	1	1	1	1			
		27	95005-80700-20	Tubo, 8 x 700	1	1	1	1			
		28	95701-08014-08	Parafuso, Flange, 8 x 14	1	1	1	1			

C-15

Assento

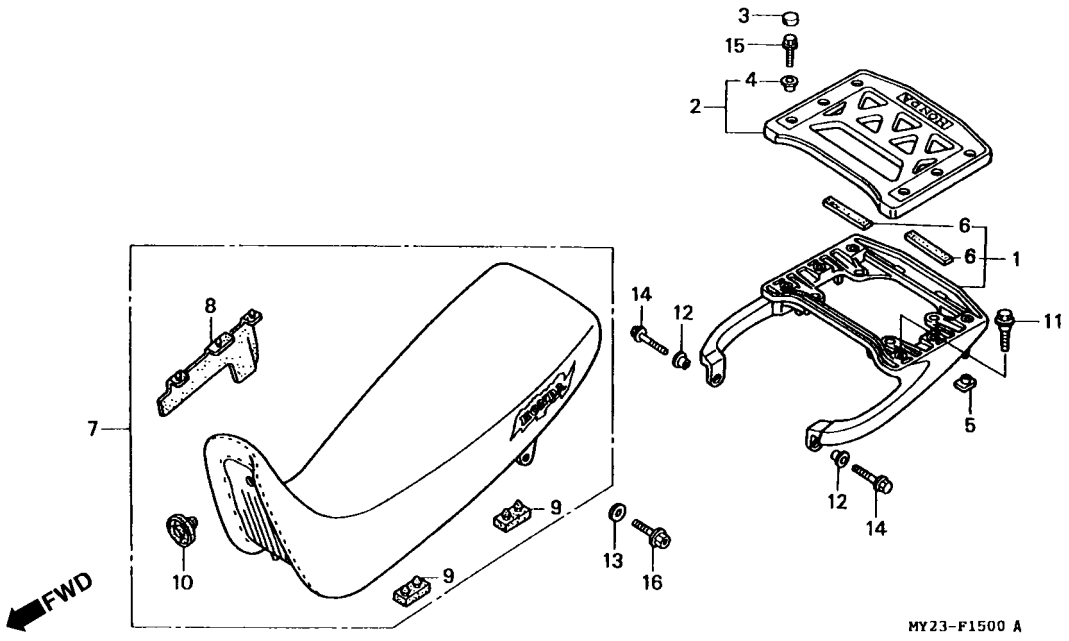

Item de serviço	T.M.O.
Alça Comp. Traseira	0,3
Base Alça Traseira	0,1
• Assento Comp. Duplo	

Tabela de Cores Assento (NX 500p • 650p)

Tipo	Cor Principal	Codigo Etiqueta de Cor
Tipo 4	Branco Ross	NH196E
Tipo 5	Preto	NH1E
Tipo 6	Preto Checker Metálico	NH217K
Tipo 7	Azul Cyclone Metálico	PB221G

Ref. Nº	Nº da peça	Descrição	Qtd. NX500 N	Qtd. NX500 P	Qtd. NX650 N	Qtd. NX650 P	Nº de série		Nota
* 1	50300-MY2-620ZA	Alça Comp., Traseira *NH-146M* Prata Metalica Accurate	1	1	1	1			
2	50315-MK5-000	Base, Alça Traseira	1	1	1	1			
3	50316-MK5-000	Tampa, Base Traseira	6	6	6	6			
4	61101-KB7-910	Bucha, Fixação	6	6	6	6			
5	61304-162-013	Porca, Fixação	6	6	6	6			
* 6	61323-MY2-620	Coxim, 100 x 15 x 2	2	2	2	2			
7	77200-MY2-620ZA	Assento Comp., Duplo *NH-1L* Preto	1	–	1	–			
	77200-MY2-620ZB	Assento Comp., Duplo *PB 27L* Azul Neo	1	–	1	–			
	77200-MY2-620ZC	Assento Comp., Duplo *R 85L* Vermelho Darling	1	–	1	–			
*	77200-MY2-700ZA	Assento Comp., Duplo *Tipo 4*	–	1	–	1			AR, E, ED, F, G, ND, SP, SW, U, 2G
*	77200-MY2-700ZB	Assento Comp., Duplo *Tipo 5*	–	1	–	1			
*	77200-MY2-700ZC	Assento Comp., Duplo *Tipo 6*	–	1	–	1			
*	77200-MY2-700ZD	Assento Comp., Duplo *Tipo 7*	–	1	–	1			AR, E, ED, F, G, ND, SP, SW, U, 2G
8	77201-MN9-300	Coxim	1	1	1	1			
9	77204-312-000	Coxim, Fixação	4	4	4	4			
10	77211-MB0-000	Bucha, Limitadora do Assento	1	1	1	1			
11	90105-VA5-000	Parafuso, Central de Ajuste	4	4	4	4			
12	91501-766-000	Bucha, Distanciadora, 8.1 x 12 x 9	2	2	2	2			
13	94101-08000	Arruela, Lisa, 8 mm	2	2	2	2			

C-15

Assento

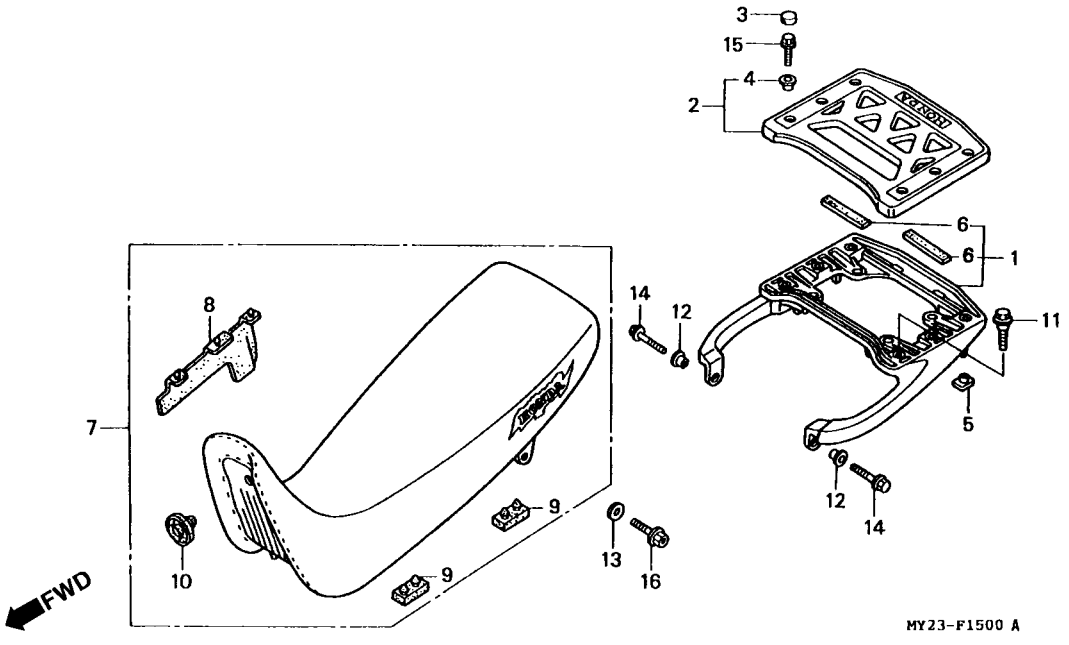

Item de serviço	T.M.O.	Ref. Nº	Nº da peça	Descrição	Qtd. NX500 N	NX500 P	NX650 N	NX650 P	Nº de série		Nota
		14	95801-08022-08	Parafuso, Flange, 8 x 22	2	2	2	2			
		15	96001-06016-00	Parafuso, Flange, 6 x 16	6	6	6	6			
		16	96600-08016-00	Parafuso, Allen, 8 x 16	2	2	2	2			

C-16

Tampa Lateral

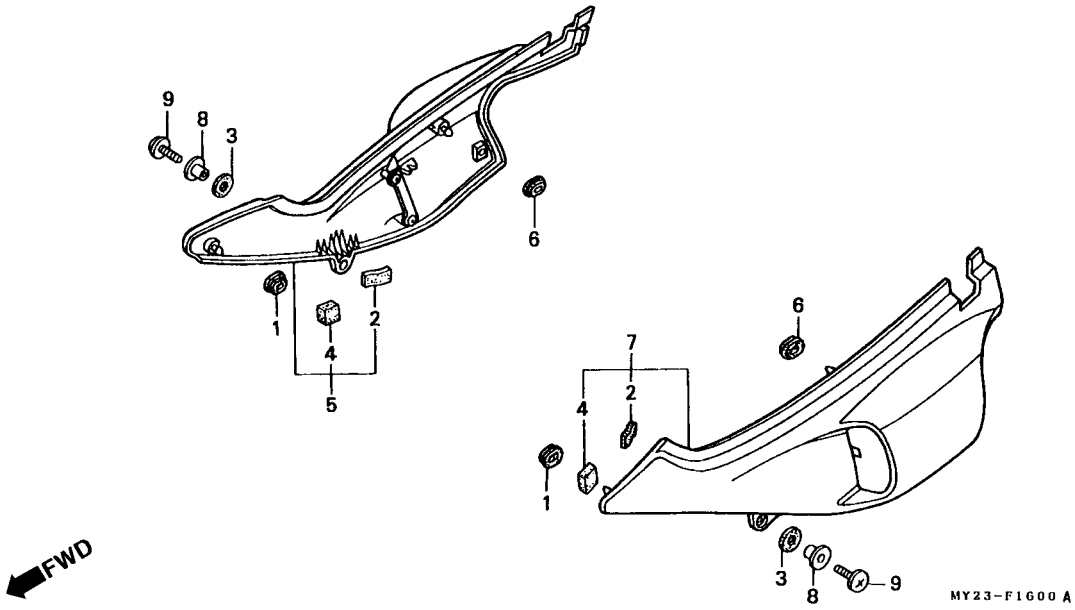

Item de serviço	T.M.O.	Ref. Nº	Nº da peça	Descrição	Qtd. NX500 N	Qtd. NX500 P	Qtd. NX650 N	Qtd. NX650 P	Nº de série		Nota
Tampa, Lateral Direita	0,1	1	17247-303-000	Bucha A	2	2	2	2			
• Tampa, Lateral Esquerda		* 2	19105-MR8-300	Coxim	2	2	2	2			
		* 3	77218-GB2-720	Coxim, Assento	2	2	2	2			
		* 4	77221-MW3-670	Coxim	2	2	2	2			
		5	83500-MY2-620ZA	Tampa, Lateral Direita *NH-1* Preto	1	1	1	1			
			83500-MY2-620ZB	Tampa, Lateral Direita *NH-196* Branco Ross	1	1	1	1			AR, E, ED, F, G, ND, SP, SW, U, 2G
			83500-MY2-620ZC	Tampa, Lateral Direita *R-134* Vermelho Fighting	1	–	1	–			
		*	83500-MY2-620ZD	Tampa, Lateral Direita *NH-217M* Preto Checker Metálico	–	1	–	1			
		*	83500-MY2-620ZE	Tampa, Lateral Direita *PB-221M* Azul Ciclone Metálico	–	1	–	1			AR, E, ED, F, G, ND, SP, SW, U, 2G
		6	83551-300-000	Bucha, Filtro de Ar	2	2	2	2			
		7	83600-MY2-620ZA	Tampa, Lateral Esquerda *NH-1* Preto	1	1	1	1			
			83600-MY2-620ZB	Tampa, Lateral Esquerda *NH-196* Branco Ross	1	1	1	1			AR, E, ED, F, G, ND, SP, SW, U, 2G
			83600-MY2-620ZC	Tampa, Lateral Esquerda *R-134* Vermelho Fighting	1	–	1	–			
		*	83600-MY2-620ZD	Tampa, Lateral Esquerda *NH-217M* Preto Checker Metaico	–	1	–	1			
		*	83600-MY2-620ZE	Tampa, Lateral Esquerda *PB-221M* Azul Ciclone Metálico	–	1	–	1	1		AR, E, ED, F, G, ND, SP, SW, U, 2G
		* 8	90003-438-850	Bucha (C)	2	2	2	2			
		* 9	90147-KY4-880	Parafuso, Especial, 6 x 16	2	2	2	2			

C-17

Filtro de Ar

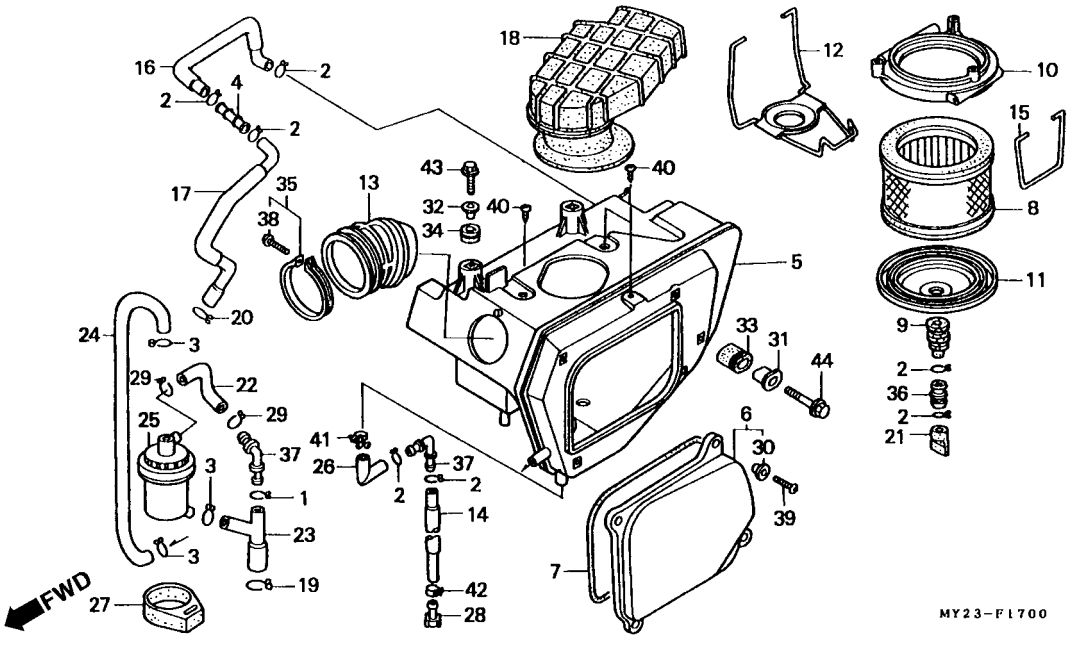

Item de serviço	T.M.O.
Tampa Comp., Filtro de Ar	1,4
Elemento Comp., Filtro de Ar	0,1
Tubo, Conexão	0,8
Codutor Interno, Filtro de Ar	0,4
Tanque Comp., Respiro	0,3

Ref. Nº	Nº da peça	Descrição	Qtd. NX500 N	NX500 P	NX650 N	NX650 P	Nº de série		Nota
1	15771-KV6-000	Presilha Tubo, Dreno de Óleo	1	1	1	1			
2	15771-551-000	Presilha Tubo, Dreno de Óleo	7	7	4	4			AR, BR, E, ED, F, ND, SP, U
			–	–	7	7			G, SW, 2G
3	15772-164-000	Presilha Tubo, Dreno, 15 mm	3	3	3	3			
4	16966-MJ4-670	Junção, Tubo Dreno	1	1	1	1			AR, G, SW, 2g
5	17210-MN9-670	Tampa Comp., Filtro de Ar	1	1	1	1			AR, G, SW, 2G
	17210-MN9-010	Tampa Comp., Filtro de Ar	–	–	1	1			BR, E, ED, F, ND, SP, U
6	17211-MN9-000	Tampa Comp., Filtro de Ar	1	1	1	1			
7	17212-MN9-000	Anel, Vedação Tampa Filtro de Ar	1	1	1	1			
8	17213-MW2-780	Elemento Comp., Filtro de Ar	1	1	1	1			
9	17215-MN9-000	Tubo, Dreno	1	1	1	1			
10	17218-MN9-000	Placa Fixação, Elemento, Filtro de Ar	1	1	1	1			
11	17219-MN9-000	Placa B, Fixação Elemento, Filtro de Ar	1	–	1	–			
*	17219-MY2-700	Placa B, Fixação Elemento, Filtro de Ar	–	1	–	1			
12	17221-MN9-000	Mola A, Fixação Elemento	1	1	1	1			
13	17222-MN9-000	Tubo, Conexão	1	–	1	–			
*	17222-MY2-700	Tubo, Conexão	–	1	–	1			
14	17224-MN9-000	Tubo B, Dreno	1	1	1	1			
15	17225-MN9-000	Mola B, Fixação Elemento	1	1	1	1			
16	17231-MN9-670	Tubo A, Coletor de Ar	1	1	1	1			AR, G, SW, 2G

C-17

Filtro de Ar

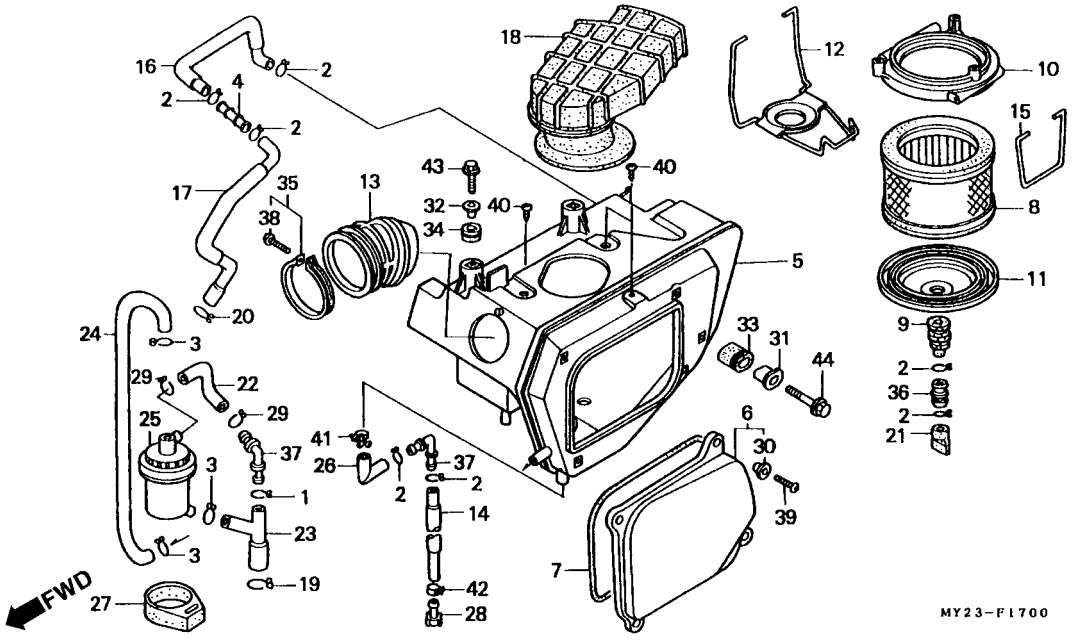

Item de serviço	T.M.O.	Ref. Nº	Nº da peça	Descrição	Qtd. NX500 N	Qtd. NX500 P	Qtd. NX650 N	Qtd. NX650 P	Nº de série		Nota
		17	17232-MY2-610	Tubo B, Coletor Ar	1	1	1	1			AR, G, SW, 2G
		18	17245-MN9-830	Condutor Interno, Filtro de Ar	1	1	–	–			
			17245-MW2-780	Condutor Interno, Filtro de Ar	–	–	1	1			BR, E, ED, F, G, ND, SP, U, 2G
			17240-MN9-000	Condutor Interno, Filtro de Ar.	–	–	1	1			SW
		19	17316-MN1-670	Presilha A, Tubo de Respiro	1	1	1	1			
		20	17316-611-000	Presilha, Tubo de Respiro	1	1	1	1			AR, G, SW, 2G
		21	17358-HA0-680	Tubo, Dreno		1	1	1			
		22	17362-MN9-870	Tubo, Respiro Superior	1	1	1	1			
		23	17363-MN9-870	Tubo, Respiro do Motor	1	1	1	1			
		24	17364-MN9-870	Tubo C, Respiro	1	1	1	1			
		25	17365-MN9-870	Tanque Comp., Respiro	1	1	1	1			
		26	17366-KG0-000	Tubo A, Dreno	1	1	1	1			
		27	17366-435-000	Presilha, Separador Respiro	1	1	1	1			
		28	17370-382-870	Plugue, Tubo de Respiro	1	1	1	1			
		29	17724-MN1-670	Presilha, Mangueira Tanque	2	2	2	2			
		30	33713-GC2-000	Bucha B	4	4	4	4			
		31	90501-MN9-000	Bucha Tampa, Filtro de Ar	1	1	1	1			
		32	90502-MC4-000	Bucha B, Tampa Filtro de Ar	2	2	2	2			
		33	90503-MN9-000	Coxim, Tampa, Filtro de Ar	1	1	1	1			
		34	90506-MC4-000	Bucha B, Tampa, Filtro de Ar	2	2	2	2			

C-17

Filtro de Ar

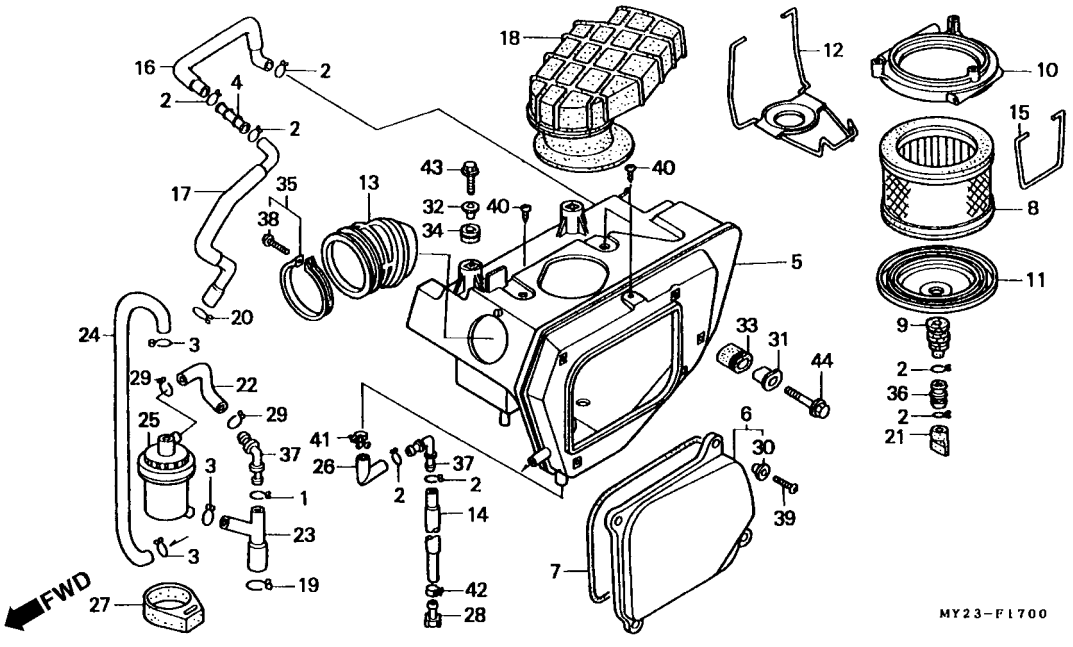

Item de serviço	T.M.O.	Ref. Nº	Nº da peça	Descrição	Qtd. NX500 N	Qtd. NX500 P	Qtd. NX650 N	Qtd. NX650 P	Nº de série		Nota
		35	90652-GHB-780	Presilha, Conexão Tubo, Filtro de Ar (70)	1	1	1	1			
		36	91463-KT0-680	Junção, Tubo	1	1	1	1			
		37	91463-MC4-000	Junção, Tubo	2	2	2	2			
		38	93500-04025-0G	Parafuso, Phillips, 4 x 25	1	1	1	1			
		39	93500-06018-0G	Parafuso, Phillips, 6 x 18	4	4	4	4			
		40	93903-35280	Parafuso, Fixação, 5 x 12	3	3	3	3			
		41	95002-01160	Presilha, Tubo, (A 16)	1	1	1	1			
		42	95002-41300-04	Presilha, Tubo (D 13)	1	1	1	1			
		43	95701-06016-00	Parafuso, Flange, 6 x 16	2	2	2	2			
		44	95701-06035-00	Parafuso, Flange, 6 x 35	1	1	1	1			

C-18

Escapamento

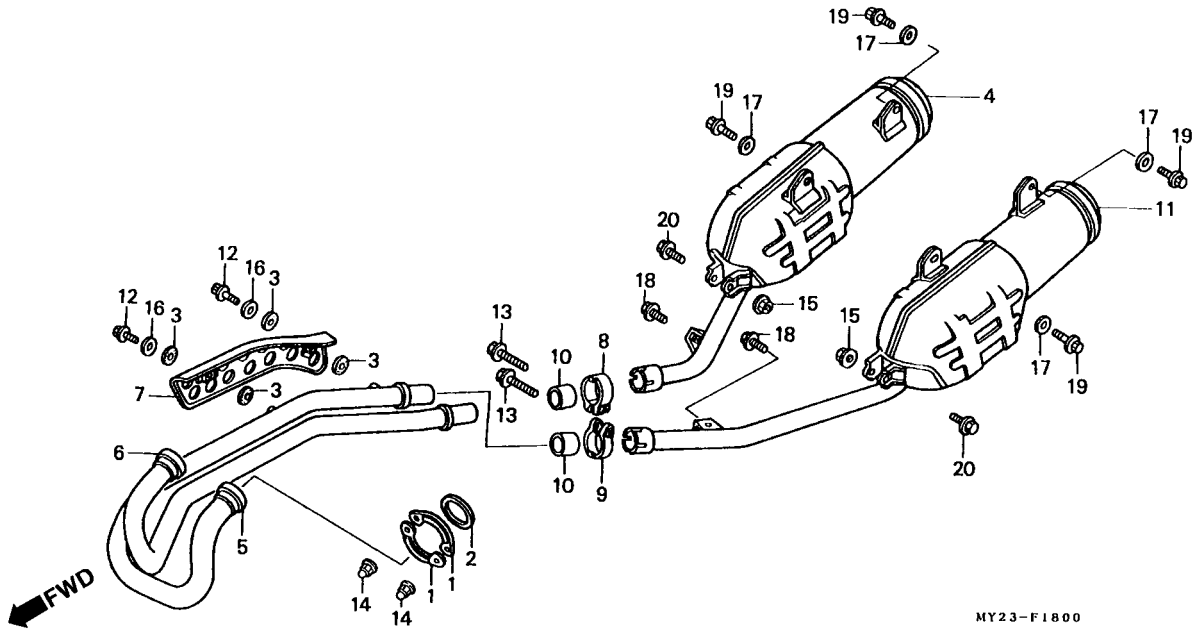

Item de serviço	T.M.O.
Escapamento Comp., Direito	0,3
• Escapamento Comp., Esquerdo Tubo A, Escapamento	0,2
• Tubo B, Escapamento Protector, Tubo de Escape	0,1

Ref. Nº	Nº da peça	Descrição	Qtd. NX500 N	Qtd. NX500 P	Qtd. NX650 N	Qtd. NX650 P	Nº de série		Nota
1	18231-MN1-670	Junção, Tubo de Escape	4	4	4	4			
2	18291-MN5-650	Junta, Tubo de Escapamento	2	2	2	2			
3	18292-KBR-000	Guarnição, Protetor	4	4	4	4			
4	18310-MY2-620	Escapamento Comp., Direito	1	1	1	1			AR, BR, E, ED, F, G, ND, SP, U, 2G
			–	–	1	–			SW
*	18310-MY2-650	Escapamento Comp., Direito	–	–	–	1			SW
5	18320-MY2-620	Tubo A, Escape	1	1	1	1			
6	18321-MY2-620	Tubo B, Escape	1	1	1	1			
7	18325-MN9-870ZA	Protetor, Tubo de Escape *NH-106* Preto Heatproof	1	1	1	1			
8	18373-MN1-670	Presilha Direita, Tubo de Escape	1	1	1	1			
9	18374-MN1-670	Presilha Esquerda, Tubo de Escape	1	1	1	1			
10	18391-KJ3-700	Guarnição, Escapamento	2	2	2	2			
11	18410-MY2-620	Escapamento Comp., Esquerdo	1	1	1	1			AR, BR, E, ED, F, G, ND, SP, U, 2G
			–	–	1	–			SW
*	18410-MY2-650	Escapamento Comp., Esquerdo.	–	–	–	1			SW
12	90104-MN9-000	Parafuso, Flange, 6 x 10	2	2	2	2			
13	90216-MM9-000	Parafuso, Flange, 8 x 32	2	2	2	2			
14	90304-ME1-670	Porca Cega, 8 mm	4	4	4	4			
15	94050-08000	Porca Flange, 8 mm	2	2	2	2			

C-18

Escapamento

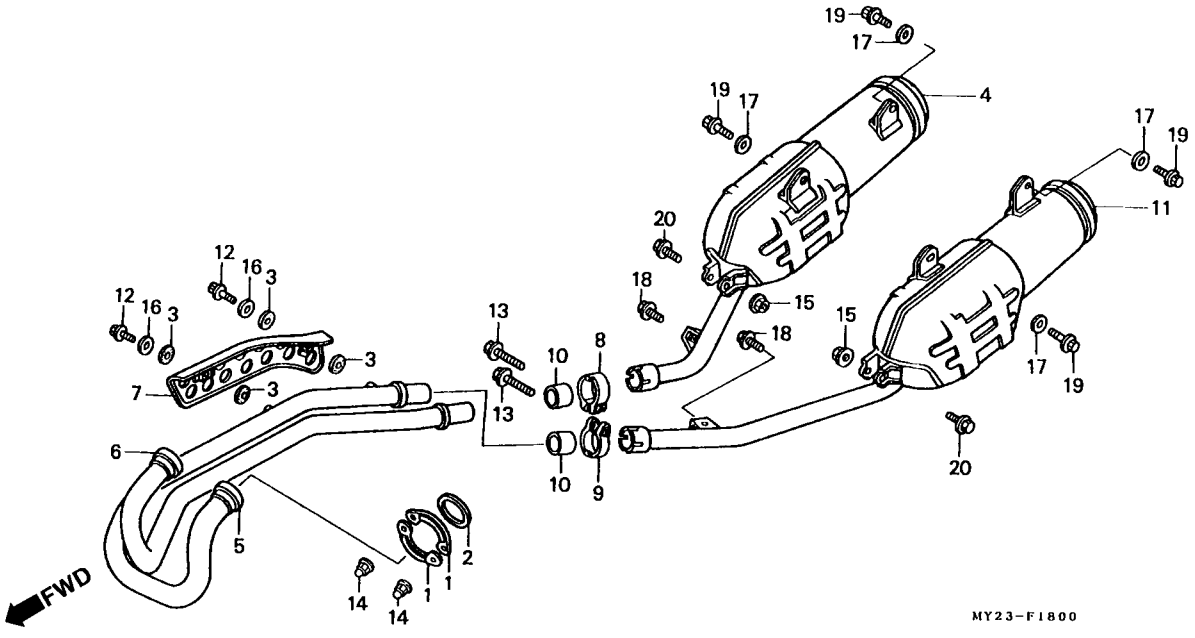

Item de serviço	T.M.O.	Ref. Nº	Nº da peça	Descrição	Qtd. NX500 N	NX500 P	NX650 N	NX650 P	Nº de série		Nota
		16	94101-06700	Arruela, Lisa, 6 mm	2	2	2	2			
		17	94101-08000	Arruela, Lisa, 8 mm	4	4	4	4			
		18	96300-08016-07	Parafuso, Flange, 8 x 16	2	2	2	2			
		19	96300-08030-07	Parafuso, Flange, 8 x 30	4	4	4	4			
		20	96300-08050-07	Parafuso, Flange, 8 x 50	2	2	2	2			

C-19

Pedal

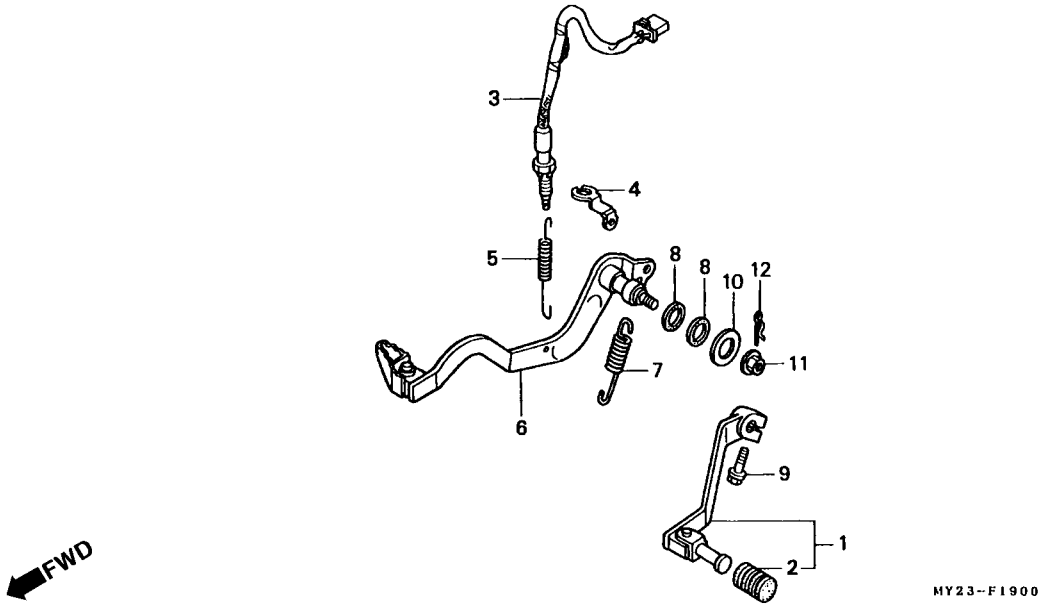

Item de serviço	T.M.O.
Pedal, Câmbio Comp.	0,1
Interruptor Comp., Freio Traseiro	0,3
• Pedal Comp., Freio	

Ref. Nº	Nº da peça	Descrição	Qtd. NX500 N	Qtd. NX500 P	Qtd. NX650 N	Qtd. NX650 P	Nº de série		Nota
1	24700-MN9-000	Pedal, Câmbio Comp.	1	1	1	1			
2	24781-KE1-000	Borracha, Pedal de Câmbio	1	1	1	1			
* 3	35350-MY2-620	Interruptor Comp., Freio Traseiro	1	1	1	1			
4	35356-MN9-000	Suporte, Interruptor Freio Traseiro	1	1	1	1			
5	35357-MN9-010	Mola, Interrupor Freio	1	1	1	1			
6	46500-MN9-000	Pedal, Freio Comp.	1	–	1	–			AR, E, ED, F, ND, SP, SW, U
	46500-MN9-710	Pedal, Freio Comp.	–	1	–	1			AR, BR, E, ED, F, ND SP,SW, U
			–	–	1	1			G, 2G
7	46514-MN9-000	Mola, Pedal de Freio	1	1	1	1			
8	46525-KK0-003	Retentor, Pó, 17 x 20 x 2,5	2	2	2	2			
9	90102-MN1-670	Parafuso, Flange, 6 x 20	1	1	1	1			
10	90535-KB9-000	Arruela	1	1	1	1			
11	94050-08000	Porca, Flange, 8 mm	1	1	1	1			
12	94251-08000	Pino, Trava, 8 mm	1	1	1	1			

C-20

Pedal de Apoio

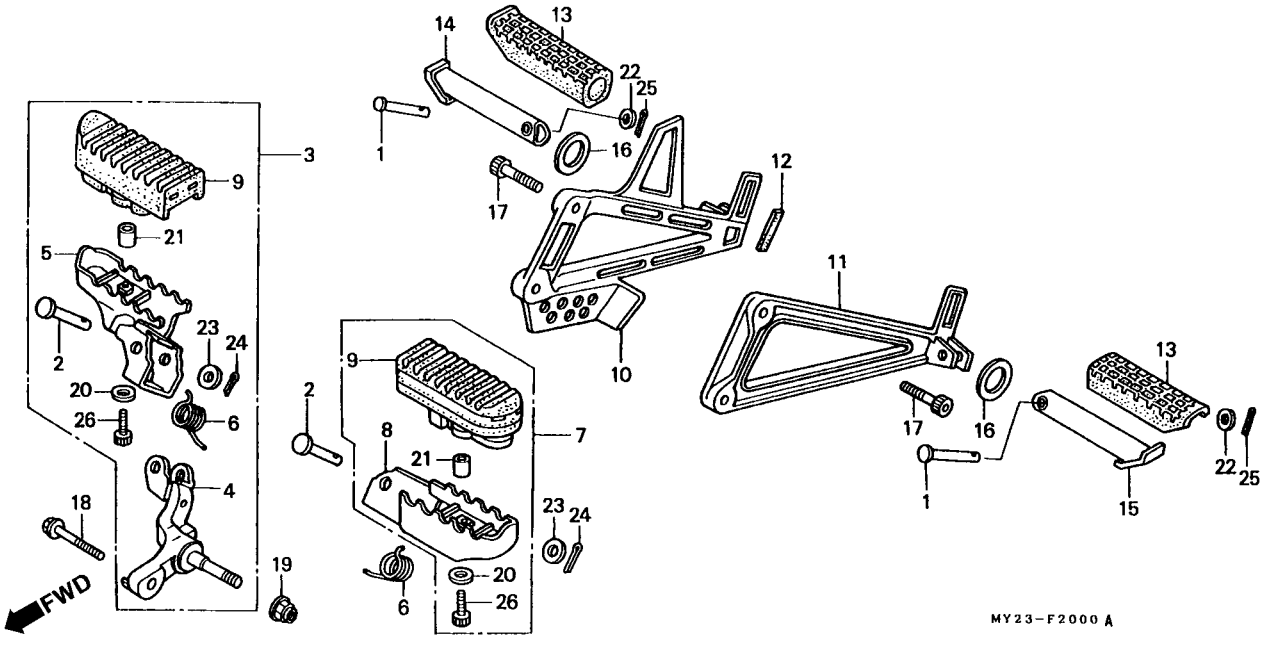

Item de serviço	T.M.O.
Pedal, Apoio Direito	0,1
• Pedal, Apoio Esquerdo.	
• Borracha, Pedal	
• Suporte Comp., Pedal de Apoio Direito	
• Suporte Comp., Pedal de Apoio Esquerdo	
• Suporte, Pedal de Apoio Direito (Inclui Peça Relativa)	
• Suporte, Pedal de Apoio Esquerdo (Inclui Peça Relativa)	
Suporte, Pedal de Apoio Direito	0,2
• Pedal, Apoio (Adicionar 0,1 por Unidade)	

Ref. Nº	Nº da peça	Descrição	Qtd. NX500 N	NX500 P	NX650 N	NX650 P	Nº de série		Nota
1	50603-GS9-010	Pino, Articulação Pedal de Apoio	2	2	2	2			
2	50603-MN9-650	Pino, Junção Pedal de Apoio	2	2	2	2			
3	50610-MN9-870ZB	Pedal, Apoio Direito *NH-1* Preto	1	–	1	–			
4	50615-MN9-870ZB	Pedal, Apoio Direito *NH-1* Preto	1	1	1	1			
5	50616-MN9-000	Pedal, Apoio.	1	1	1	1			
6	50617-MN9-000	Mola, Retorno do Pedal	2	2	2	2			
7	50620-MN9-650	Pedal, Apoio Esquerdo.	1	–	1	–			
8	50626-MN9-000	Pedal, Apoio Esquerdo.	1	1	1	1			
9	50661-MS8-000	Borracha, Pedal	2	2	2	2			
10	50701-MN9-000	Suporte Comp., Pedal de Apoio Direito	1	1	1	1			
11	50702-MN9-000	Suporte Comp., Pedal Apoio Esquerdo	1	1	1	1			
*12	50706-MY2-620	Borracha, 40 x 6 x 2,5	1	1	1	1			
13	50710-KE8-000	Borracha, Pedal de Apoio	2	2	2	2			
14	50711-KN6-940	Suporte, Pedal de Apoio Direito	1	1	1	1			
15	50712-KN6-940	Suporte, Pedal de Apoio Esquerdo	1	1	1	1			
16	50715-KE8-000	Placa, Lateral	2	2	2	2			
17	90157-MF5-000	Parafuso, Allen, 8 x 20	4	4	4	4			
18	90211-KF0-770	Parafuso, Flange, 10 x 45	1	1	1	1			
19	90304-GE8-003	Porca U, 10 mm	1	1	1	1			
20	90485-MB2-000	Arruela, 6 mm	2	2	2	2			
21	90503-MG7-000	Espaçador	2	2	2	2			

C-20

Pedal de Apoio

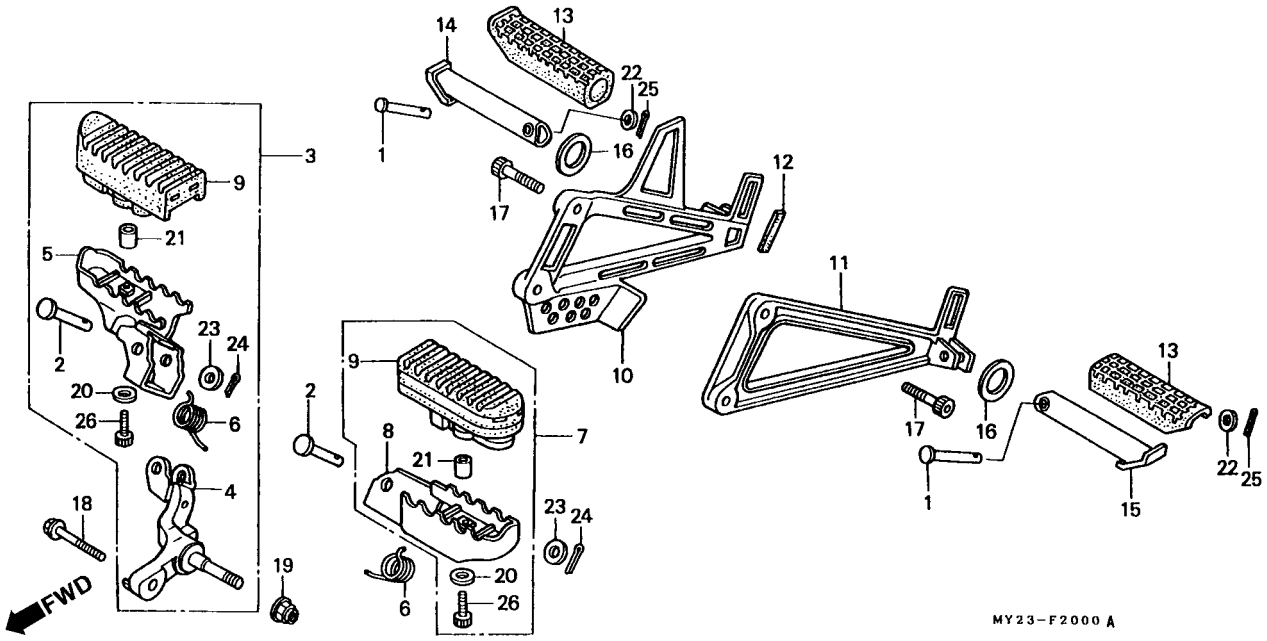

Item de serviço	T.M.O.	Ref. Nº	Nº da peça	Descrição	Qtd. NX500 N	Qtd. NX500 P	Qtd. NX650 N	Qtd. NX650 P	Nº de série		Nota
		22	90507-921-000	Arruela, Nylon, 8 mm	2	2	2	2			
		23	94102-08000	Arruela, Lisa 8 mm	2	2	2	2			
		24	94201-16150	Cupilha, 1.6 x 15	2	2	2	2			
		25	94201-20150	Cupilha, 2.0 x 15	2	2	2	2			
		26	96700-06022-07	Parafuso, Allen, 6 x 22	2	2	2	2			

C-21

Cavalete Lateral

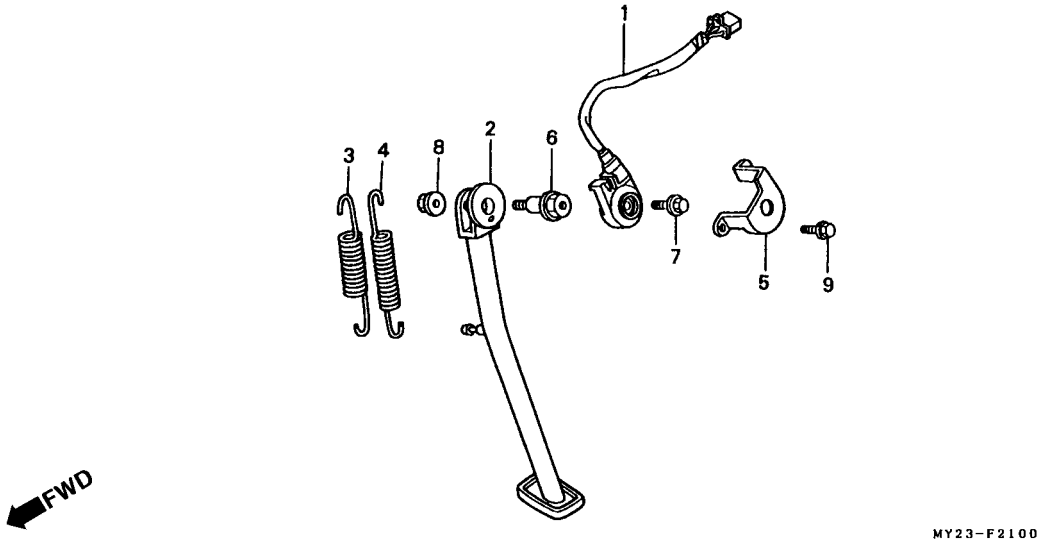

Item de serviço	T.M.O.
Interruptor Comp., Pedal Lateral	0,3
Cavalete Lateral, Comp.	0,2
Mola, Cavalete Lateral	0,1

Ref. Nº	Nº da peça	Descrição	Qtd. NX500 N	NX500 P	NX650 N	NX650 P	Nº de série		Nota
1	35700-MY2-305	Interruptor Comp., Pedal Lateral	1	1	1	1			
2	50530-MY2-620	Cavalete Lateral, Comp.	1	1	1	1			
3	50541-MM4-000	Mola, Cavalete Lateral	1	1	1	1			AR, BR, E, ED, F, ND, SP, SW, U
	50541-MB0-000	Mola, Cavalete Lateral	–	–	1	1			G, 2G
4	50542-MB0-611	Sub Mola, Cavalete Lateral	–	–	1	1			G, 2G
5	50547-KAE-000	Protetor, Interruptor Pedal Lateral	1	1	1	1			
6	90108-MK6-670	Parafuso, Cavalete Lateral	1	1	1	1			
* 7	90147-MK6-671	Parafuso, Especial, 6 x 16	1	1	1	1			
8	90203-MF9-710	Porca, Cavalete Lateral	1	1	1	1			
9	96001-06010-07	Parafuso, Flange, 6 x 10	2	2	2	2			

C-22

Garfo Traseiro

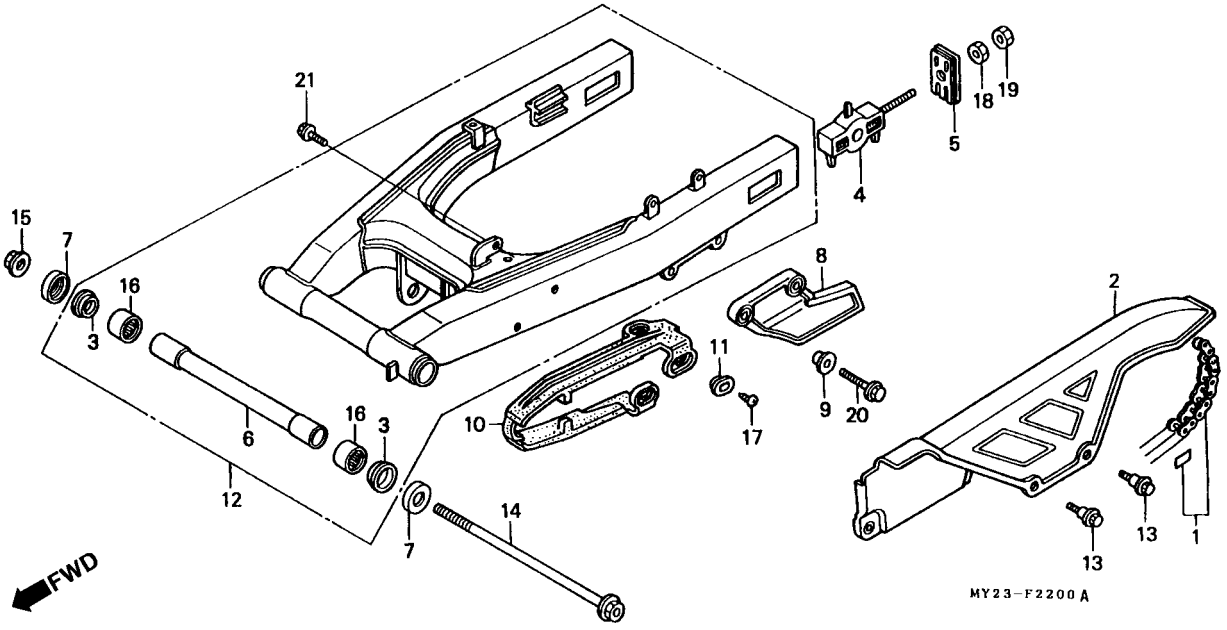

Item de serviço	T.M.O.
Corrente, Transmissão	0,8
• Bucha, Central	
Tampa, Corrente de Transmissão	0,1
• Protetor, Corrente	
Deslizador, Corrente	0,3
Garfo Traseiro, Jogo	1,1
Rolamento, Agulhas, 20 x 26 x 20	1,2
(Adicionar 0,2 por Unidade)	

Ref. Nº	Nº da peça	Descrição	Qtd. NX500 N	Qtd. NX500 P	Qtd. NX650 N	Qtd. NX650 P	Nº de série		Nota
1	405 A3-KM4-005	Corrente, Transmissão (Takasago) (520SMO-108LE)	1	1	1	1			AR, SW
	405 A3-KT7-003	Corrente, Transmissão (Daido) (520V 4-108L)	1	–	1	–			AR, SW
	405 A3-MW2-781	Corrente, Transmissão (Daido) (DID520V 4-110LE)	–	–	1	–			E, ED, F, G, ND, SP, U, 2G
	405 A3-MW2-782	Corrente, Transmissão (Takasago) (RK 520SM0-Z2 x 110LE)	–	–	1	1			BR, E, ED, F, G, ND, SP, U, 2G
2	40510-KS5-000	Tampa, Corrente de Transmissão	1	1	1	1			
3	52109-430-300	Bucha	2	2	2	2			
4	52120-KV0-700	Bucha Comp., Tensor Corrente	2	2	2	2			
5	52121-MJ0-000	Placa, Corrente de Tensor	2	2	2	2			
* 6	52141-MY2-000	Bucha Central, Garfo Traseiro	1	1	1	1			
7	52144-356-003	Tampa Traseira, Retentor de Pó (ARAI)	2	2	2	2			
	52144-356-005	Tampa Traseira, Retentor de Pó (NOK)	2	2	2	2			
8	52156-KB7-000	Protetor, Corrente	1	1	1	1			
9	52159-KB7-000	Bucha, Corrente	2	2	2	2			
10	52170-MW2-780	Deslizador, Corrente	1	1	1	1			
11	52171-KR6-000	Arruela, Deslizador Corrente	3	3	3	3			
12	52200-MY2-305	Garfo Traseiro, Jogo	1	1	1	1			
13	90116-ME9-000	Parafuso, Flange, 6 mm	2	2	2	2			
14	90121-MN9-000	Parafuso, Garfo Traseiro	1	1	1	1			
15	90305-GE8-003	Porca U, 14 mm	1	1	1	1			

C-22

Garfo Traseiro

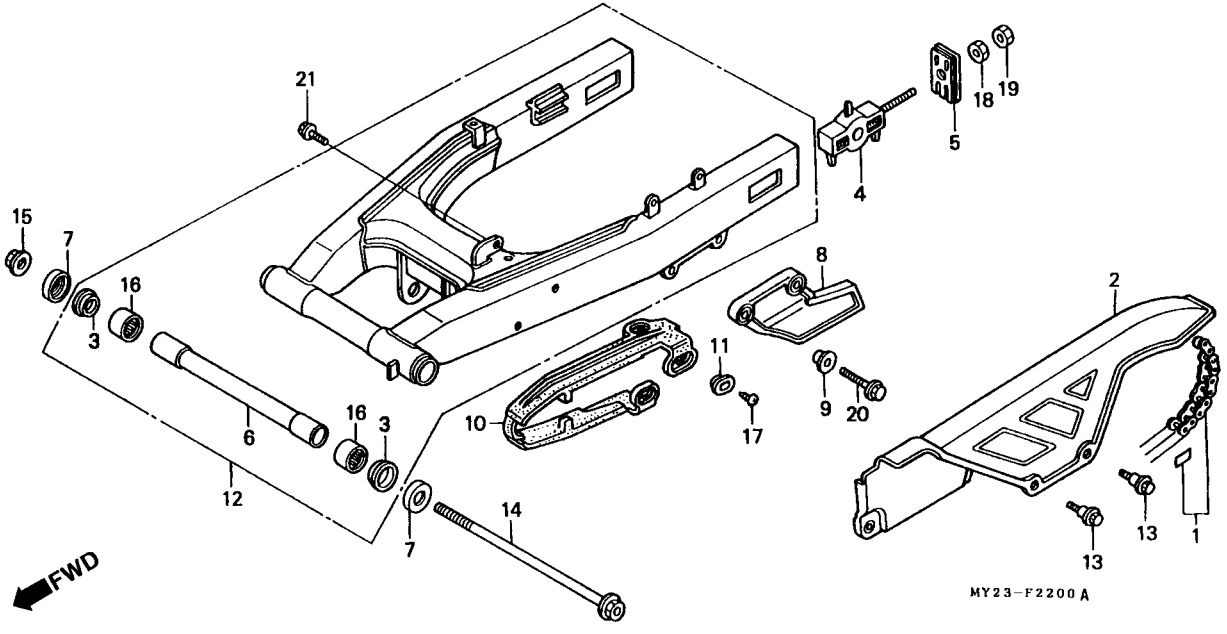

Item de serviço	T.M.O.	Ref. Nº	Nº da peça	Descrição	Qtd. NX500 N	NX500 P	NX650 N	NX650 P	Nº de série		Nota
		16	91070-GC4-601	Rolamento, Agulhas, 20 x 26 x 20 (NTN)	2	2	2	2			
		17	93901-25080	Parafuso, Fixação, 5 x 8	3	3	3	3			
		18	94001-08000-0S	Porca, Sextavada, 8 mm	2	2	2	2			
		19	94030-08000	Porca, Sextavada, 8 mm	2	2	2	2			
		20	96001-06020-00	Parafuso, Flange, 6 x 20	2	2	2	2			
		21	96500-06012-07	Parafuso, Flange, 6 x 12	1	1	1	1			

C-23

Amortecedor Traseiro

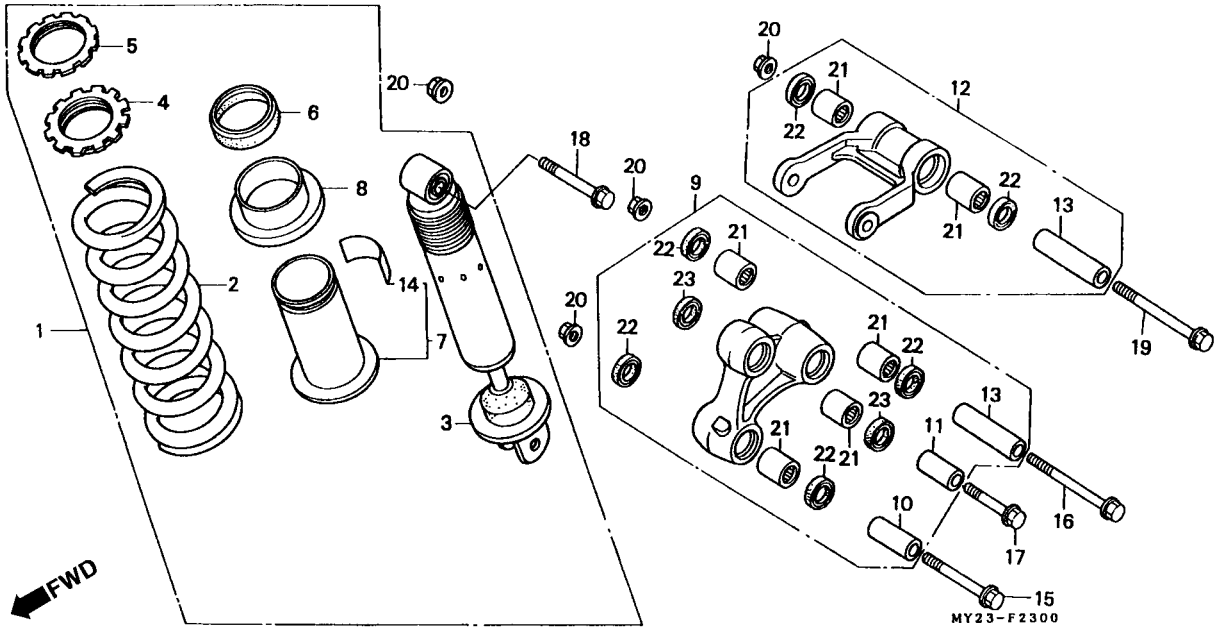

Item de serviço	T.M.O.
* Amortecedor Traseiro, Comp.	0,9
Mola, Amortecedor Traseiro	1,1
Amortecedor Traseiro, Comp.	1,2
Braço, Amortecedor Traseiro	0,4
• Braço Oscilante, Amortecedor Traseiro	
Bucha, Amortecedor Traseiro	0,3
• Bucha Superior, Amortecedor	
• Bucha, Braço Oscilante	
Rolamenrto, Agulhas, 17,5 x 24,5 x 22	0,6
(Adicionar 0,2 por Unidade)	

	Ref. Nº	Nº da peça	Descrição	Qtd. NX500 N	Qtd. NX500 P	Qtd. NX650 N	Qtd. NX650 P	Nº de série		Nota
	1	52400-MY2-601ZA	Amortecedor, Traseiro Comp. (SHOWA) *NH-1* Preto	1	1	1	1			AR, E, ED, G, ND, SP, SW, U, 2G
*		52400-MY2-621ZA	Amortecedor, Traseiro Comp. *NH-1* Preto	–	–	1	1			F
*		52400-MY2-981ZA	Amortecedor, Traseiro Comp. *NH-1* Preto	–	–	–	1			BR
*	2	52401-MY2-601ZA	Mola, Amortecedor Traseiro (SHOWA) *NH-1* Preto	1	–	1	–			
	3	52410-MY2-601	Amortecedor, Traseiro Comp. (SHOWA)	1	–	1	–			
	4	52422-MY8-003	Ajustador, Mola (SHOWA)	1	–	1	–			
	5	52423-MY8-003	Porca, Ajuste (SHOWA)	1	–	1	–			
	6	52457-KB7-003	Retentor, Pó	1	–	1	–			
	7	52458-MY2-601	Guia Comp., Mola (SHOWA)	1	–	1	–			AR, E, ED, G, ND, SP, SW, U, 2G
		52458-MY2-621	Guia Comp., Mola (SHOWA)	–	–	1	–			F
	8	52459-KB7-003	Assento C, Mola (SHOWA)	1	–	1	–			
	9	52460-MN9-840	Assento C, Mola (SHOWA)	1	1	1	1			
	10	52463-MN9-000	Bucha	1	1	1	1			
	11	52464-MN9-000	Bucha Inferior, Amortecedor	1	1	1	1			
	12	52470-MN9-840	Braço, Oscilante	1	1	1	1			
	13	52473-MN9-000	Bucha, Braço Oscilante	2	2	2	2			
	14	87516-KY7-911	Etiqueta, Precaução, Amortecedor Traseiro	1	–	1	–			AR, E, ED, G, ND, SP, SW, U, 2G
		87516-MV8-731	Etiqueta, Precaução, Amortecedor Traseiro (Francês)	–	–	1	–			F

C-23

Amortecedor Traseiro

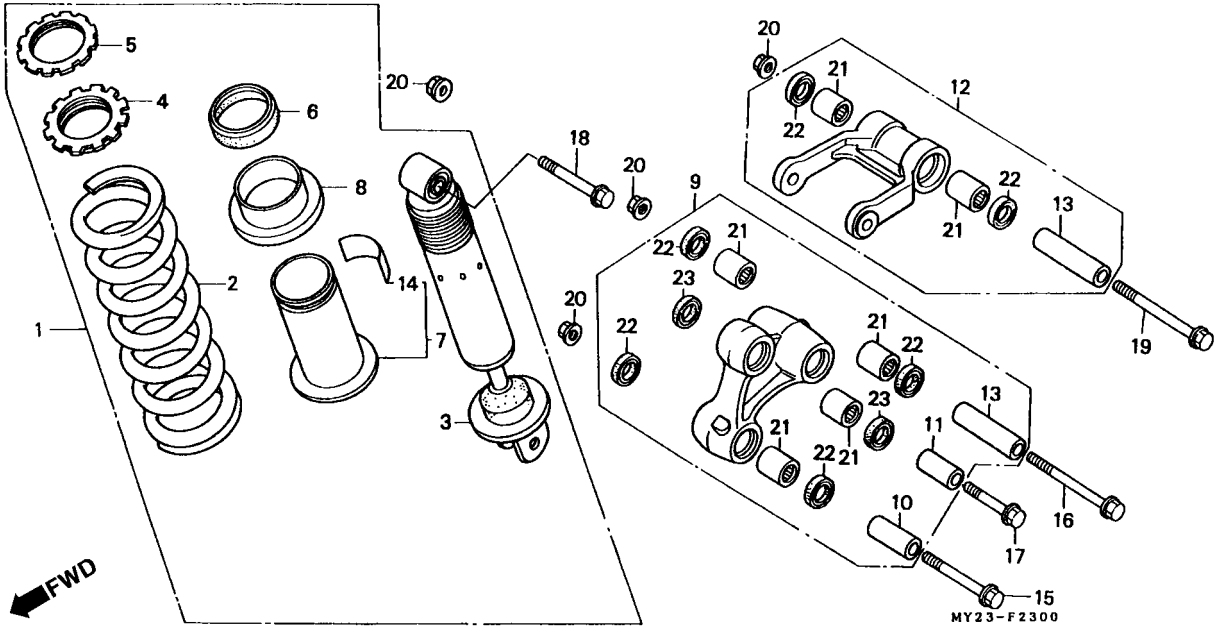

Item de serviço	T.M.O.	Ref. Nº	Nº da peça	Descrição	Qtd. NX500 N	Qtd. NX500 P	Qtd. NX650 N	Qtd. NX650 P	Nº de série		Nota
		15	90128-GC5-000	Parafuso, Flange, 10 x 70	1	1	1	1			
		16	90153-MA1-000	Parafuso, UBS, 10 x 100	1	1	1	1			
		17	90153-MC4-003	Parafuso, Flange, 10 x 43	1	1	1	1			
		18	90182-MB2-003	Parafuso, Flange, 10 x 66	1	1	1	1			
		19	90188-MG7-003	Parafuso, Flange, 10 x 100	1	1	1	1			
		20	90304-GE8-003	Porca U, 10 mm	4	4	4	4			
		21	91079-KA3-831	Rolamento, Agulhas, 17,5 x 24,5 x 22	6	6	6	6			
		22	91205-KT2-005	Retentor, Óleo, 17,5 x 26 x 5	6	6	6	6			
		23	91261-MN9-005	Anel, Vedação, 17,5 x 26 x 2,5	2	2	2	2			

C-24

Pára-Lama Traseiro

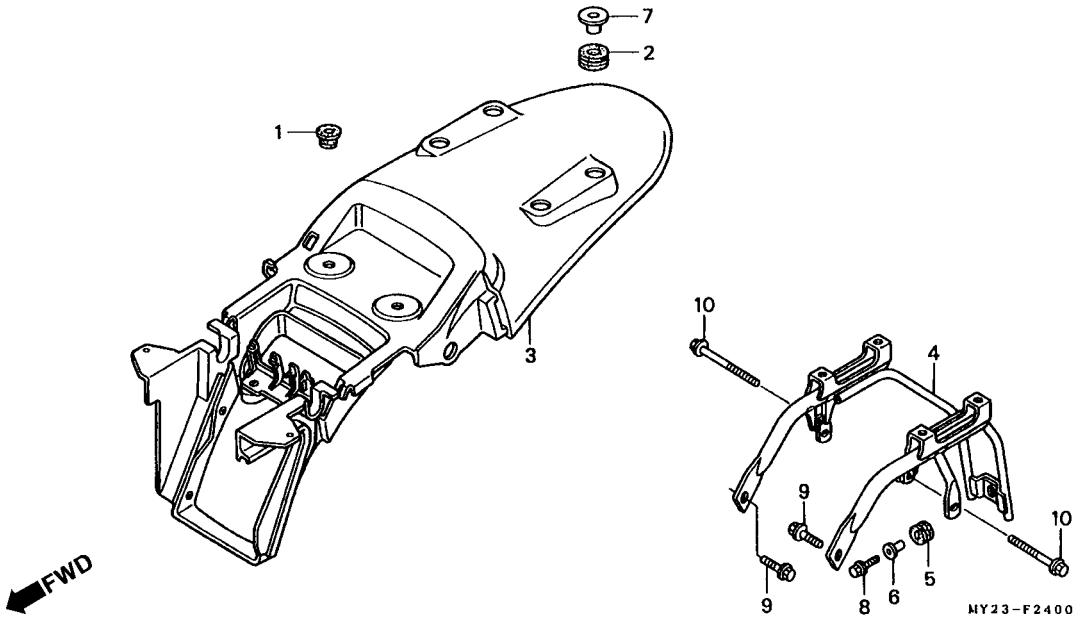

Item de serviço	T.M.O.
Pára-Lama Traseiro.	0,6
Tubo Suporte, Pára-Lama Traseiro	0,5

Ref. Nº	Nº da peça	Descrição	Qtd. NX500 N	Qtd. NX500 P	Qtd. NX650 N	Qtd. NX650 P	Nº de série		Nota
1	50329-HA6-000	Coxim, Fixação	2	2	2	2			
2	50329-HA7-670	Coxim, Fixação	4	4	4	4			
3	80100-MY2-620ZA	Pára-Lama Traseiro *NH-1* Preto	1	1	1	1			
	80100-MY2-620ZB	Pára-Lama Traseiro *NH-196* Branco Ross	1	1	1	1			AR, E, ED, F, G, ND, SP, SW, U, 2G
	80100-MY2-620ZC	Pára-Lama Traseiro *R-134* Vermelho Fighting	1	–	1	–			
*	80100-MY2-620ZD	Pára-Lama Traseiro *NH-217M* Preto Checker Metálico	–	1	–	1			
*	80100-MY2-620ZE	Pára-Lama Traseiro *PB-221M* Azul Ciclone Metálico	–	1	–	1			AR, E, ED, F, G, ND, SP, SW, U, 2G
4	80110-MY2-620	Tubo, Suporte Pára-Lama Traseiro	1	1	1	1			
5	83504-HB7-000	Coxim	1	1	1	1			
6	83505-HB7-000	Bucha, Fixação, Tampa Lateral	1	1	1	1			
7	90551-MG7-000	Bucha, 8.8 x 11	4	4	4	4			
8	95701-06022-07	Parafuso, Flange, 6 x 22	1	1	1	1			
9	95701-08012-08	Parafuso, Flange, 8 x 12	2	2	2	2			
10	95701-08040-08	Parafuso, Flange, 8 x 40	2	2	2	2			

C-25

Sinalizador

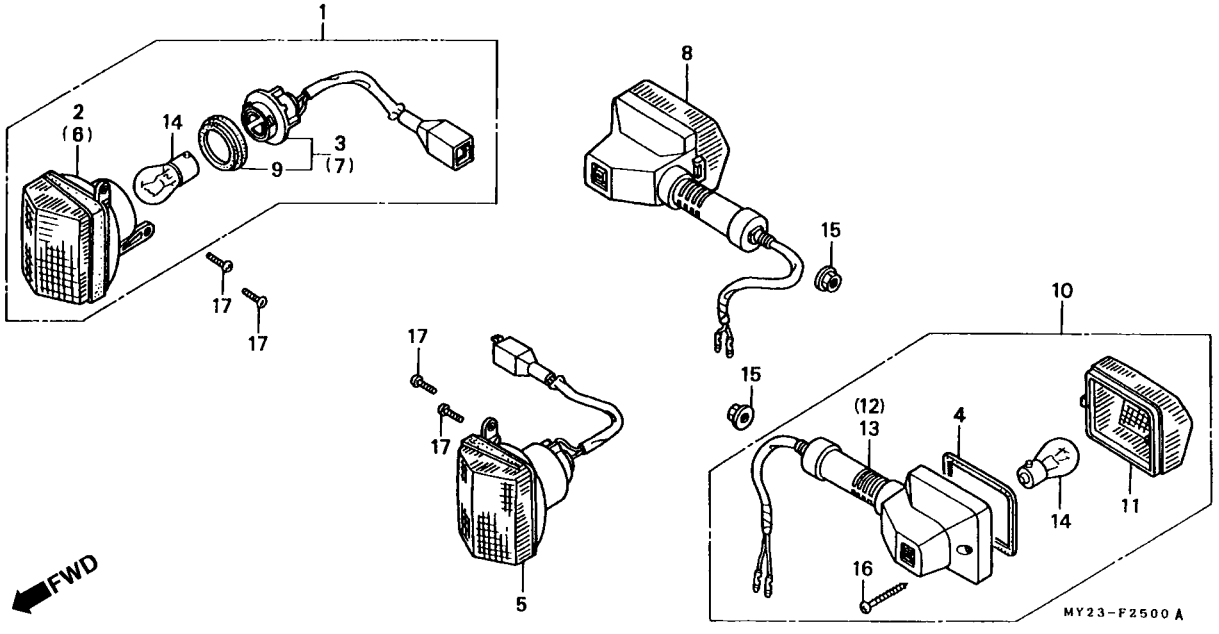

Item de serviço	T.M.O.
Sinalizador Comp., Dianteiro Direito.	0,1
• Sinalizador Comp., Dianteiro Esquerdo	
• Lâmpada	

Ref. Nº	Nº da peça	Descrição	Qtd. NX500 N	NX500 P	NX650 N	NX650 P	Nº de série		Nota
1	33400-MN4-602	Sinalizador Comp., Dianteiro Direito (12 V/21 W)	1	1	1	1			
2	33401-MN4-003	Sinalizador, Dianteiro Direito	1	1	1	1			
3	33405-MN4-602	Soquete, Sinalizador Dianteiro Direito	1	1	1	1			
4	33407-MG2-003	Guarnição, Lente	2	2	2	2			
5	33450-MN4-602	Sinalizador Comp., Dianteiro Esquerdo (12 V/21 W)	1	1	1	1			
6	33451-MN4-003	Sinalizador, Dianteiro Esquerdo.	1	1	1	1			
7	33455-MN4-602	Soquete, Sinalizador Dianteiro Esquerdo	1	1	1	1			
8	33500-MN9-640	Sinalizador Comp., Traseiro Direito (12 V/21 W)	1	1	1	1			
9	33518-SA2-003	Junta, Lente	2	2	2	2			
10	33550-MN9-640	Sinalizador Comp., Traseiro Esquerdo (12 V/21 W)	1	1	1	1			
11	33602-MG2-601	Lente, Sinalizador	2	2	2	2			
12	33620-MN9-640	Base Comp., Sinalizador Traseiro Direito	1	1	1	1			
13	33670-MN9-640	Base Comp., Sinalizador Traseiro Esquerdo	1	1	1	1			
14	34908-634-611	Lâmpada (12 V/21 W) (ECE) (Stanley)	4	4	4	4			
15	90303-428-900	Porca, Flange, 10 mm	2	2	2	2			
16	91901-MG2-003	Parafuso, Fixação, 3 x 25	2	2	2	2			
17	93500-05012-0A	Parafuso, Phillips, 5 x 12	4	–	4	–			
*	93500-05010-0A	Parafuso, Phillips, 5 x 10	–	4	–	4			

C-26

Lanterna Traseira

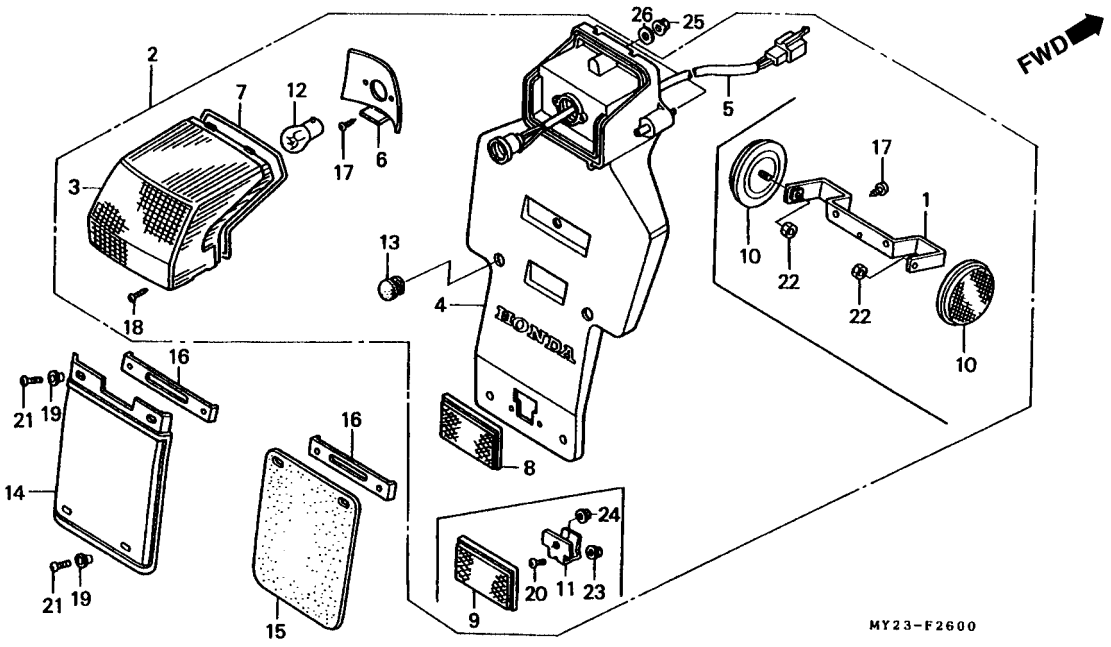

Item de serviço	T.M.O.
Lanterna Traseira Comp.	0,4
• Soquete Comp., Lanterna	
Base Comp., Lanterna Traseira	0,5
Lâmpada Lanterna Traseira	0,1
• Pára-Barro, Traseiro	

Ref. Nº	Nº da peça	Descrição	Qtd. NX500 N	Qtd. NX500 P	Qtd. NX650 N	Qtd. NX650 P	Nº de série		Nota
1	33605-MN9-670	Suporte, Refletor	1	1	–	–			
2	33700-MY2-731	Lanterna Traseira Comp., (12 V 21/5 W) (Stanley)	1	1	–	–			
	33700-MN9-642	Lanterna Traseira Comp., (12 V 21/5 W)	–	–	1	1			BR, ED, F, SP
	33700-MN9-712	Lanterna Traseira Comp., (12 V 21/5 W)	–	–	1	1			G, ND, SW, 2G
	33700-MY2-601	Lanterna Traseira Comp., (12 V 21/5 W)	–	–	1	1			E, U
3	33702-MN9-641	Lente Comp., Lanterna Traseira	1	1	1	1			
* 4	33704-MY2-731	Base Comp., Lanterna Traseira	1	1	–	–			
	33704-MN9-641	Base Comp., Lanterna Traseira	–	–	1	1			BR, ED, F, SP
	33704-MN9-701	Base Comp., Lanterna Traseira	–	–	1	1			E, U
	33704-MN9-711	Base Comp., Lanterna Traseira	–	–	1	1			G, ND, SW, 2G
5	33705-MN9-642	Soquete Comp., Lanterna Traseira	1	1	1	1			
6	33706-MN9-641	Refletor, Lanterna Traseira	1	1	1	1			
7	33709-MN9-641	Juntas, Jogo	1	1	1	1			
8	33741-MN9-013	Refletor Traseiro	–	–	1	1			BR, ED, F, G, ND, SP, SW, 2G
9	33741-MS6-921	Refletor	1	1	1	1			AR, E, U
10	33741-MY2-731	Refletor Dianteiro	2	2	–	–			
11	33745-MN9-700	Suporte, Refletor	1	1	1	1			AR, E, U
12	34906-447-711	Lâmpada (12 V 21/5 W)	1	1	1	1			
13	50318-041-600	Plugue	2	2	2	2			

C-26

Lanterna Traseira

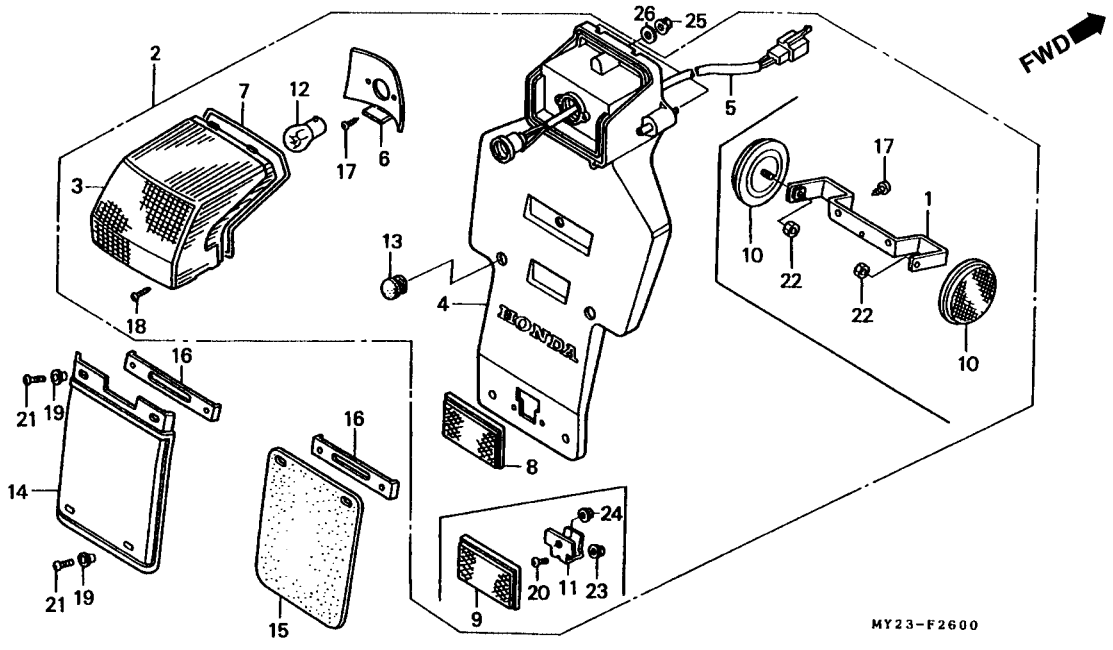

Item de serviço	T.M.O.	Ref. Nº	Nº da peça	Descrição	Qtd. NX500 N	NX500 P	NX650 N	NX650 P	Nº de série		Nota
		14	80124-MN9-710	Pára Barro, Traseiro	1	1	1	1			AR, G, ND, 2G
			80124-MN9-630	Pára Barro, Traseiro	–	–	1	1			SW
		15	80125-MK5-690	Pára Barro, Traseiro	–	–	1	1			SW
		16	80127-MN9-710	Placa, Fixação	1	1	1	1			AR, G, ND, 2G
					–	–	2	2			SW
		17	90101-GW6-000	Parafuso, Fixação, 4 x 14	4	4	2	2			
		18	90102-GW6-000	Parafuso, Fixação, 4 x 14	2	2	2	2			
		19	90520-134-000	Arruela, Fixação	2	2	2	2			AR, G, ND, 2G
					–	–	4	4			SW
		20	93500-04008-0G	Parafuso, Phillips, 4 x 8	2	2	2	2			AR, E, U
		21	93500-05012-0G	Parafuso, Phillips, 5 x 12	2	2	2	2			AR, G, ND, 2G
					–	–	4	4			SW
		22	94002-06070-0S	Porca, Sextavada, 6 mm	2	2	–	–			
		23	94050-04080	Porca, Flange, 4 mm	2	2	2	2			AR, E, U
		24	94050-05080	Porca, Flange, 5 mm	1	1	1	1			AR, E, U
		25	94050-06000	Porca, Flange, 6 mm	3	3	3	3			
		26	94103-06000	Arruela, Lisa 6 mm	3	3	3	3			

C-27

Bateria

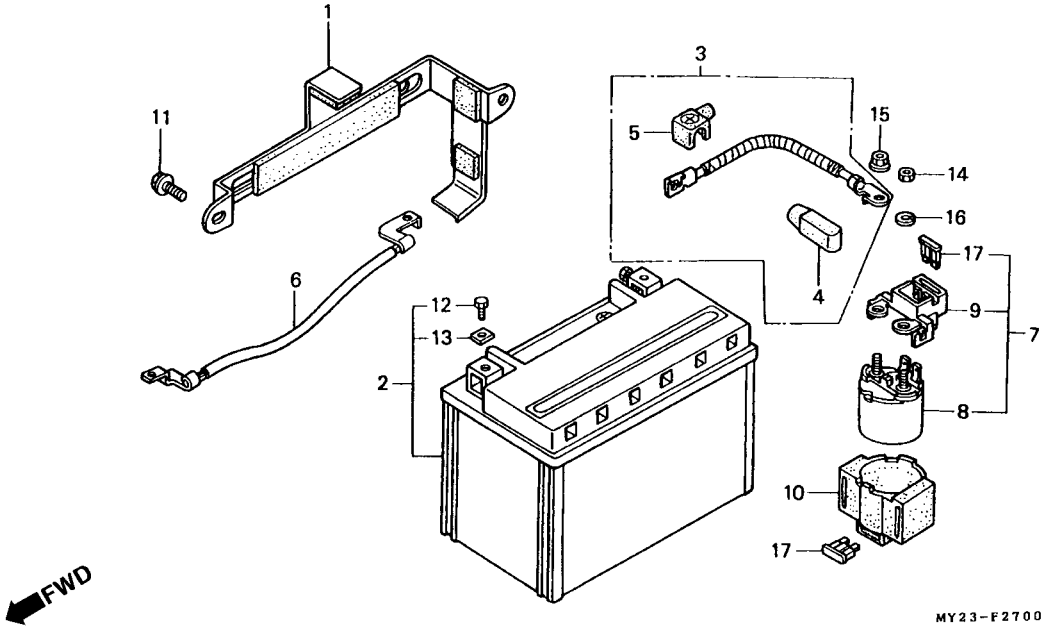

Item de serviço	T.M.O.	Ref. Nº	Nº da peça	Descrição	Qtd. NX500 N	Qtd. NX500 P	Qtd. NX650 N	Qtd. NX650 P	Nº de série		Nota
• Cabo, Magnético de Partida Bateria		1	17250-MN9-000	Presilha, Bateria	1	1	1	1			
• Cabo Terra, Bateria Interruptor, Magnético de Partida	0,4	2	31500-MN4-604	Bateria (YT X 9-BS YUASA)	1	–	1	–			
		*	31500-MN4-605	Bateria (YT X 9-BS YUASA)	–	1	–	1			
		3	32401-MN9-000	Cabo, Magnético de Partida Bateria	1	–	1	–			
		*	32401-MY2-700	Cabo, Magnético de Partida Bateria	–	1	–	1			
		4	32404-MN9-000	Tampa, Magnético de Partida	1	1	1	1			
		5	32412-MN9-300	Tampa, Terminal Bateria	1	1	1	1			
		6	32601-MY2-620	Cabo, Terra Bateria	1	–	1	–			
		*	32601-MY2-700	Cabo, Terra Bateria	–	1	–	1			
		7	35850-KR0-007	Interruptor, Magnético de Partida	1	1	1	1			
		8	35851-MF5-751	Interruptor, Magnético de Partida	1	1	1	1			
		9	35855-MF5-751	Suporte, Fusível	1	1	1	1			
		10	35856-KR0-007	Coxim	1	1	1	1			
		11	90011-MN9-000	Parafuso, Especial, 6 x 10	2	2	2	2			
		12	90122-VM0-007	Parafuso, Terminal Bateria	2	2	2	2			
		13	90306-KM1-831	Porca, Terminal Bateria	2	2	2	2			
		14	94002-06080-0S	Porca, Sextavada, 6 mm	1	1	1	1			
		15	94070-06080	Porca, Arruela, 6 mm	1	1	1	1			
		16	94111-06800	Arruela, Pressão, 6 mm	1	1	1	1			
		17	98200-32000	Fusível (20 A)	2	2	2	2			

C-28

Fiação Principal
• Bobina de Ignição

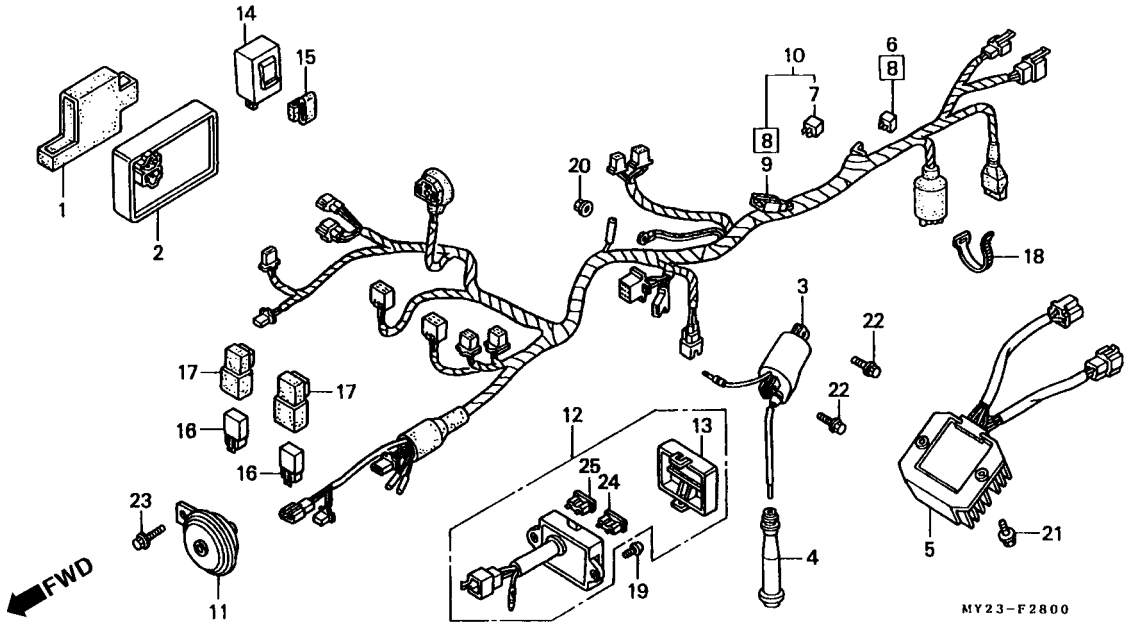

Item de serviço	T.M.O.
Unidade C.D.I	0,4
• Retificador, Silício	
• Retificador, Silício	
• Caixa, Fusível	
Bobina, Ignição	0,5
Regulador, Retificador	0,7
Fiação Principal	1,4
Buzina Comp.	0,1
• Relê Comp., Sinalizador	
Relê Comp., Partida	0,3
(Adicionar 0,2 por Unidade)	

Ref. Nº	Nº da peça	Descrição	Qtd. NX500 N	NX500 P	NX650 N	NX650 P	Nº de série		Nota
1	30401-MN9-000	Coxim, Unidade C.D.I	1	1	1	1			
2	30410-MN9-000	Unidade C.D.I	1	1	1	1			
3	30500-MN9-006	Bobina, Ignição	1	–	1	–			
*	30500-KZ3-700	Bobina, Ignição	–	1	–	1			
4	30700-KF0-163	Supressor, Ruídos	1	1	1	1			
5	31600-MY2-621	Regulador, Retificador	1	1	1	1			
6	31700-124-008	Retificador Comp., Silício (Shindengen)	–	–	1	1			E
7	31700-196-000	Retificador Comp., Silício	1	1	1	1			AR, G, 2G
8	32100-MY2-600	Fiação, Principal	–	–	1	1			E
9	32100-MY2-620	Fiação, Principal	–	–	1	1			BR, ED, F, ND, SP, SW
	32100-MY2-670	Fiação, Principal	–	–	1	1			U
10	32100-MY2-730	Fiação, Principal	1	1	–	–			
	32100-MY2-610	Fiação, Principal	–	–	1	1			G, 2G
11	38120-MV8-901	Buzina Comp. (Grave)	1	1	1	1			
12	38200-MN9-831	Caixa, Fusível	1	1	–	–			
	38200-MW2-901	Caixa, Fusível	-	1	1				E
	38200-MY2-611	Caixa, Fusível	–	–	1	1			G, 2G
	38200-MY2-621	Caixa, Fusível	–	–	1	1			F
	38200-MY2-641	Caixa, Fusível	–	–	1	1			BR, ED, ND, SP, SW, U
13	38210-KR0-005	Tampa, Caixa de Fusível	1	1	1	1			
14	38301-MF8-771	Relê Comp., Sinalizador (Tateishi)	1	1	1	1			

C-28

Fiação Principal
• Bobina de Ignição

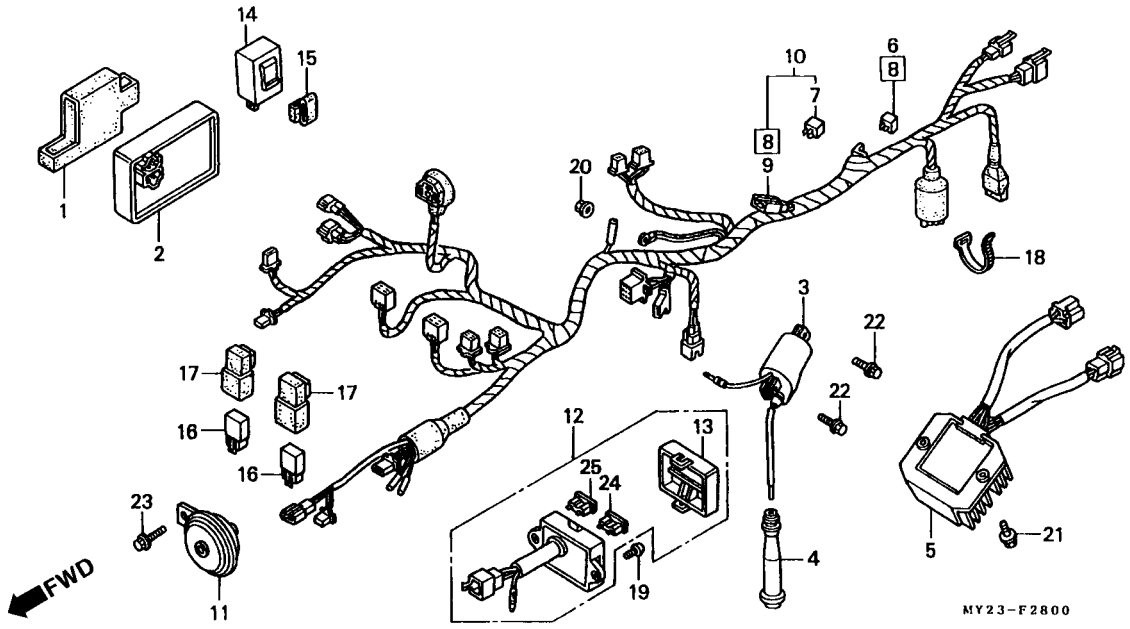

Item de serviço	T.M.O.	Ref. Nº	Nº da peça	Descrição	Qtd. NX500 N	Qtd. NX500 P	Qtd. NX650 N	Qtd. NX650 P	Nº de série		Nota
		15	38306-KJ6-740	Suporte, Relê Sinalizador	1	1	1	1			
		16	38501-GN2-014	Relê Comp., Partida (Mitsuba)	–	–	2	–			G, 2G
		*	38501-GAM-007	Relê Comp., Partida	–	–	–	2			G, 2G
		17	38506-GC7-611	Suporte, Relê Partida (Mitsuba)	–	–	2	–			G, 2G
		*	38506-MY2-691	Suporte, Relê Partida	–	–	–	2			G, 2G
		18	90650-KW3-000	Presilha, Fiação	–	–	1	1			E
		19	93500-04010-0G	Parafuso, Phillips, 4 x 10	2	2	2	2			
		20	94050-06000	Porca, Flange, 6 mm	1	1	1	1			
		21	95701-06012-00	Parafuso, Flange, 6 x 12	2	2	2	2			
		22	95701-06020-00	Parafuso, Flange, 6 x 20	2	2	2	2			
		23	96300-08012-07	Parafuso, Flange, 8 x 12	1	1	1	1			
		24	98200-31000	Fusível (10 A)	4	4	3	3			AR, BR, ED, F, ND, SP, SW, U
					–	–	4	4			E, G, 2G
		25	98200-31500	Fusível (15 A)	2	2	2	2			

3

C-29

Chassi

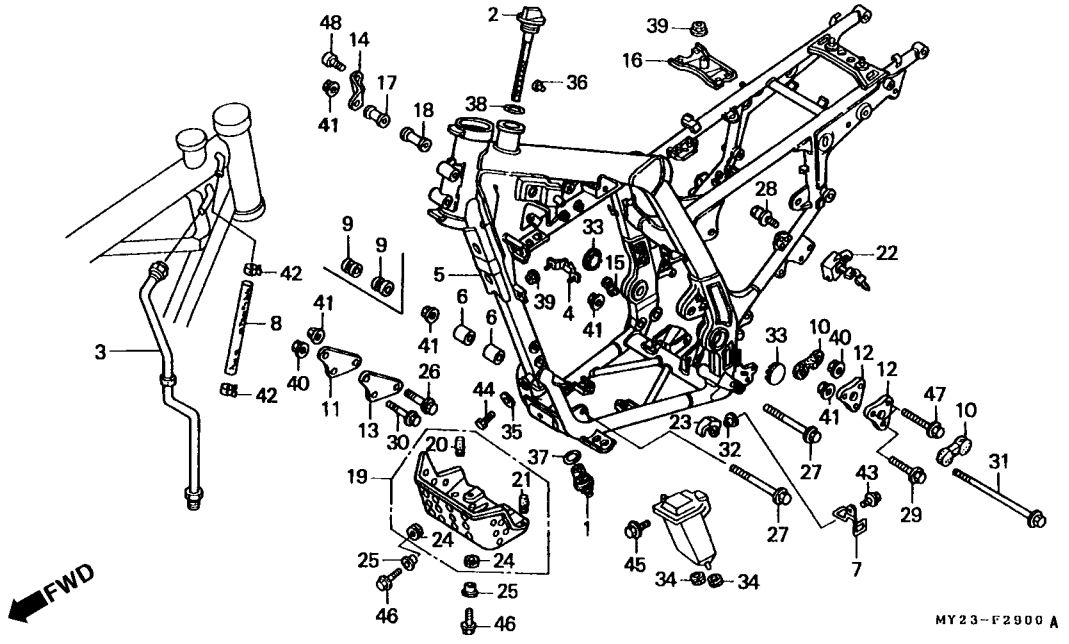

Item de serviço	T.M.O.
Tubo Comp. C, Óleo	0,6
Chassi Comp.	*6,8
Placa	0,2
Suporte Comp., Capacete	0,3
Deslizador Inferior, Corrente	0,1

Ref. Nº	Nº da peça	Descrição	Qtd. NX500 N	NX500 P	NX650 N	NX650 P	Nº de série		Nota
1	15500-MG3-000	Filtro, Óleo Comp.	1	1	1	1			
2	15650-MN9-000	Medidor, Nível de Óleo	1	1	1	1			
3	15710-MN9-000	Tubo Comp. C, Óleo	1	1	1	1			
4	15711-MN9-000	Presilha, Tubo de Óleo	1	1	1	1			
5	50100-MY2-620ZA	Chassi, Comp. *NH-1* Preto	1	–	1	–			AR, E, ED, F, SP, SW, U
	50100-MY2-620ZC	Chassi, Comp. *R-134* Vermelho Fighting	1	–	1	–			AR, E, ED, F, SP, SW, U
	50100-MY2-620ZD	Chassi, Comp. *PB-252* Azul Blue	1	–	1	–			AR, E, ED, F, SP, SW, U
*	50100-MY2-700ZA	Chassi, Comp. *NH-206M* Cinza Médio Metálico	–	1	–	1			AR, E, ED, F, SP, SW, U
*	50100-MY2-700ZB	Chassi, Comp. *RP-132* Púrpura Claro	–	1	–	1			AR, E, ED, F, SP, SW, U
*	50100-MY2-700ZC	Chassi, Comp. *R-134* Vermelho Fighting	–	1	–	1			AR, E, ED, F, SP, SW, U
	50100-MT2-610ZA	Chassi, Comp. *NH-1* Preto	–	–	1	–			G, ND, 2G
	50100-MY2-610ZC	Chassi, Comp. *R-34* Vermelho Fighting	–	–	1	–			G, ND, 2G
	50100-MY2-610ZD	Chassi, Comp. *PB-252* Azul Hard	–	–	1	–			G, ND, 2G
*	50100-MY2-690ZA	Chassi, Comp. *NH-206M* Cinza Médio Metálico	–	–	–	1			G, ND, 2G
*	50100-MY2-690ZB	Chassi, Comp. *RP-132* Púrpura Claro	–	–	–	1			G, ND, 2G
*	50100-MY2-690ZC	Chassi, Comp. *R-134* Vermelho Fighting	–	–	–	1			G, ND, 2G
*	50100-MY2-980ZA	Chassi, Comp. *NH-206M* Cinza Médio Metálico	–	–	–	1			BR
*	50100-MY2-980ZC	Chassi, Comp. *R-134* Vermelho Fighting	–	–	–	1			BR
* 6	50140-MY2-700	Coxim, Motor	–	2	–	2			
7	50178-MM9-000	Presilha, Tubo de Respiro	1	1	1	1			
8	50190-MN9-000	Tubo, Respiro	1	1	1	1			

C-29

Chassi

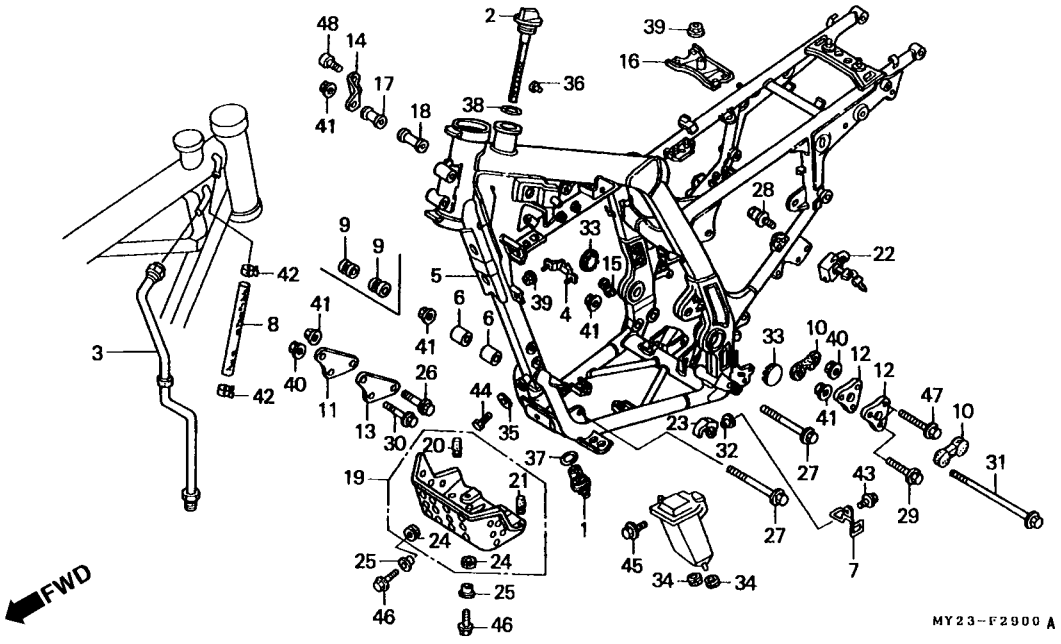

Item de serviço	T.M.O.	Ref. Nº	Nº da peça	Descrição	Qtd. NX500 N	Qtd. NX500 P	Qtd. NX650 N	Qtd. NX650 P	Nº de série		Nota
		9	50198-MN9-000	Bucha, Motor	2	–	2	–			
		10	50211-KN5-670	Coxim, Direito de Fixação	2	2	2	2			
		11	50221-MN9-000	Placa Dianteira, Direita do Motor	1	1	1	1			
		12	50222-MN9-650	Placa Superior, Motor	2	2	2	2			
		13	50223-MN9-000	Placa Dianteira, Esquerda do Motor	1	1	1	1			
		14	50224-MW2-780	Placa Traseira, Superior Motor	1	1	1	1			
		15	50228-MN9-000	Placa Traseira, Motor	1	1	1	1			
		16	50230-MY2-620	Placa Traseira, Tanque Combustível	1	1	1	1			
		17	50250-HA0-000	Bucha Direita, Fixação motor	1	1	1	1			
		18	50252-HA0-000	Bucha Esquerda, Fixação Motor	1	1	1	1			
		19	50351-MN9-000	Placa	1	–	1	–			
		*	50351-MY2-700	Placa	–	1	–	1			
		20	50352-434-000	Coxim A, Limitador	1	–	1	–			
		21	50354-434-000	Coxim B, Limitador	1	–	1	–			
		22	50710-382-671	Suporte, Capacete	1	1	1	1			
		23	52175-HB9-005	Deslizador Inferior, Corrente	1	1	1	1			
		24	80101-283-000	Coxim, Traseiro	3	3	3	3			
		25	84706-163-670	Coxim	3	3	3	3			
		26	90101-MN9-000	Parafuso, Flange, 10 x 80	1	1	1	1			
		27	90105-MG3-000	Parafuso, Flange, 10 x 110	2	2	2	2			
		28	90107-428-000	Parafuso B, Especial, 6 mm	2	2	2	2			

C-29

Chassi

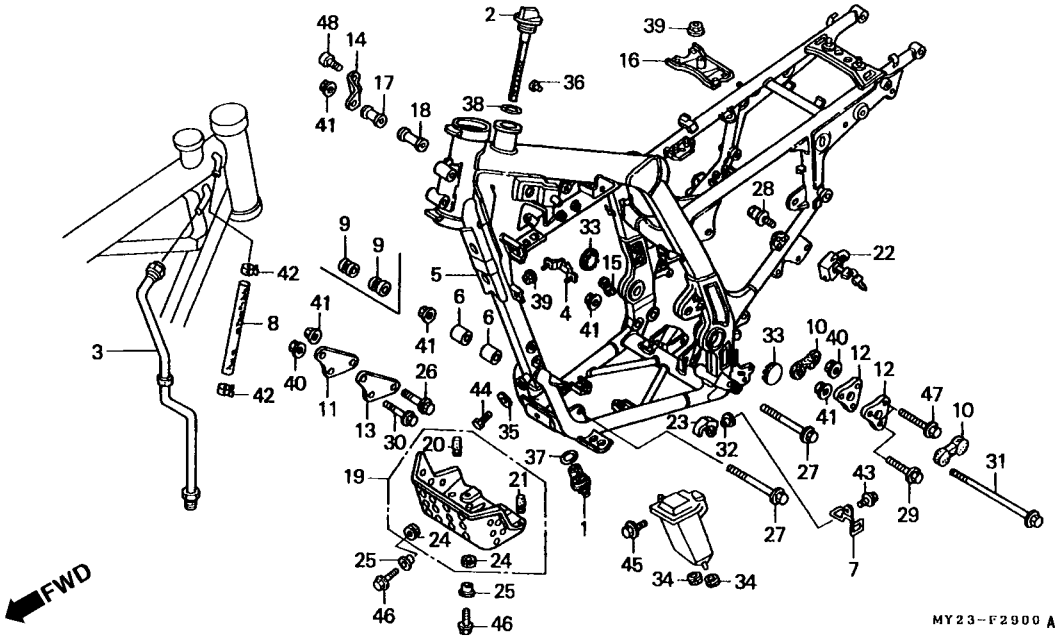

Item de serviço	T.M.O.	Ref. Nº	Nº da peça	Descrição	Qtd. NX500 N	Qtd. NX500 P	Qtd. NX650 N	Qtd. NX650 P	Nº de série		Nota
		29	90108-KL4-000	Parafuso, Flange, 10 x 65	1	1	1	1			
		30	90112-KT0-670	Parafuso, Flange, 8 x 80	2	2	2	2			
		31	90117-KK0-000	Parafuso, Flange, 10 x 242	1	1	1	1			
		32	90129-MA2-000	Bucha, Fixação	1	1	1	1			
		33	90302-MN9-000	Tampa	2	2	2	2			
		34	90505-MC4-000	Bucha A, Tampa, Filtro de Ar	2	2	2	2			
		35	90545-300-000	Arruela, Parafuso de Óleo	1	1	1	1			
		36	90841-001-000	Parafuso, 1,5 x 5	2	2	2	2			AR, E, ED, F, G, ND, SP, SW, 2G
		37	91305-384-750	Anel, Vedação, 25 x 3	1	1	1	1			
		38	91307-MK5-000	Anel, Vedação, 28 x 3	1	1	1	1			
		39	94050-06000	Porca, Flange, 6 mm	6	6	6	6			
		40	94050-08000	Porca, Flange, 8 mm	4	4	4	4			
		41	94050-10000	Porca, Flange, 10 mm	5	5	5	5			
		42	95002-41250-04	Presilha, Tubo (D 12,5)	2	2	2	2			
		43	95701-06014-07	Parafuso, Flange, 6 x 14	1	1	1	1			
		*44	95701-10016-00	Parafuso, Flange, 10 x 16	1	1	1	1			
		45	96001-06012-00	Parafuso, Flange, 6 x 12	1	1	1	1			
		46	96300-06016-00	Parafuso, Flange, 6 x 16	3	–	3	–			
		*	96300-06020-00	Parafuso, Flange, 6 x 20	–	3	–	3			
		47	96500-08065-00	Parafuso, Flange, 8 x 65	2	2	2	2			
		48	96600-08035-17	Parafuso, Allen, 8 x 35	2	2	2	2			

C-30

Ferramentas
• Caixa de Ferramentas

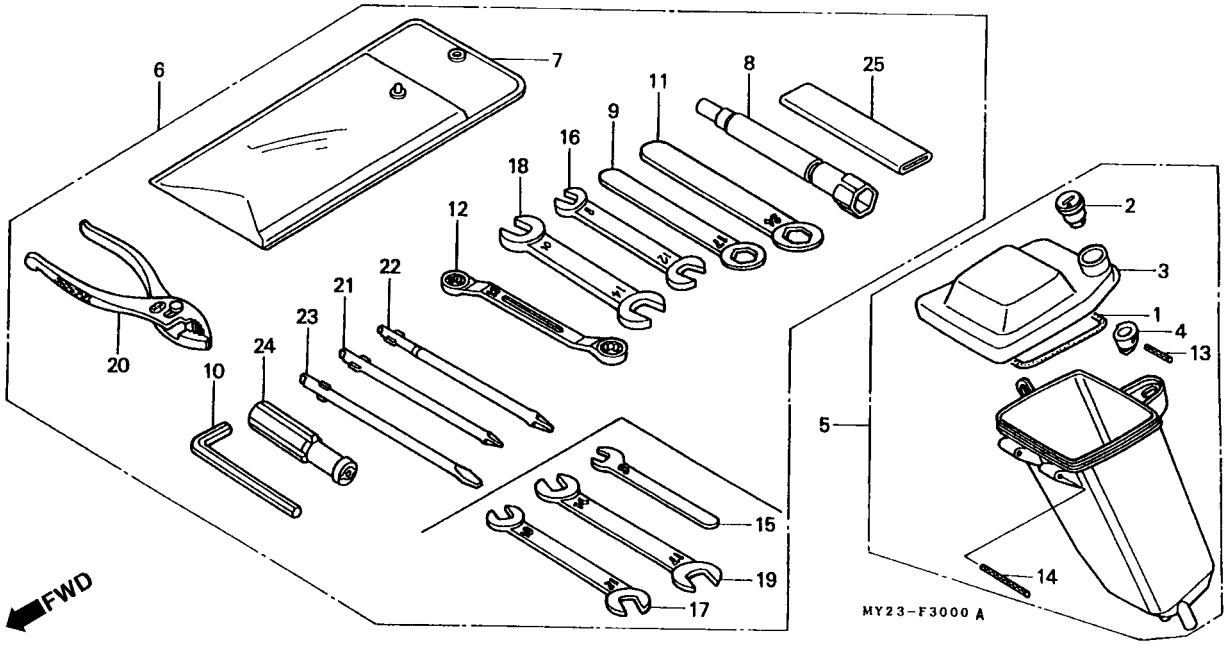

Item de serviço	T.M.O.
Corpo, Chave	0,2
• Tampa, Caixa de Ferramentas	
Caixa, Ferramentas	0,1

Ref. Nº	Nº da peça	Descrição	Qtd. NX500 N	Qtd. NX500 P	Qtd. NX650 N	Qtd. NX650 P	Nº de série		Nota
1	83502-MN9-000	Anel, Caixa de Ferramentas	1	1	1	1			
2	83503-MN9-003	Corpo, Chave	1	1	1	1			
3	83504-MN9-000	Tampa, Caixa Ferramentas	1	1	1	1			
4	83508-438-000	Limitador, Caixa Ferramentas	1	1	1	1			
5	83509-MN9-000	Caixa, Ferramentas	1	1	1	1			
6	89010-MN9-000	Ferramentas, Jogo	1	–	1	–			
*	89010-MY2-700	Ferramentas, Jogo	–	1	–	1			
7	89101-300-010	Bolsa, Ferramentas	1	1	1	1			
8	89216-MJ1-000	Chave, Velas	1	1	1	1			
9	89218-MF5-000	Chave, Boca, 17 mm	1	1	1	1			
10	89221-371-000	Chave, Sextavada, 6 mm	1	1	1	1			
11	89223-MM9-000	Chave, Boca, 24	1	1	1	1			
12	89227-461-000	Chave, Boca, 10 x 12	1	1	1	1			
13	94305-20141	Pino, Pressão, 2 x 14	1	1	1	1			
14	94305-30321	Pino, Pressão, 3 x 32	1	1	1	1			
15	99001-08000	Chave, 8	1	–	1	–			
*16	99001-08120	Chave, 8 x 12	–	1	–	1			
17	99001-10120	Chave, 10 x 12	1	–	1	–			
*18	99001-10140	Chave, 10 x 14	–	1	–	1			
19	99001-14170	Chave de Boca, 14 x 17	1	–	1	–			

C-30

Ferramentas
• Caixa de Ferramentas

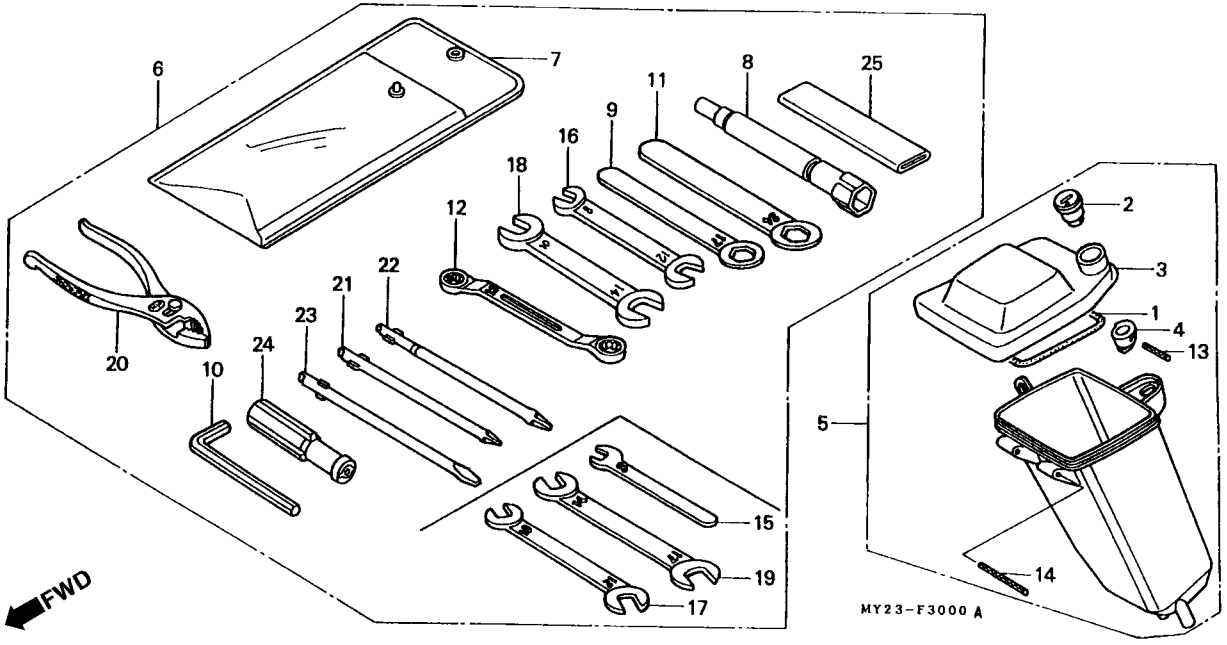

Item de serviço	T.M.O.	Ref. Nº	Nº da peça	Descrição	Qtd. NX500 N	NX500 P	NX650 N	NX650 P	Nº de série		Nota
		20	99002-13500	Alicate, 135	1	1	1	1			
		21	99003-10000	Chave, Phillips (Nº 2)	1	1	1	1			
		22	99003-20000	Chave, Phillips (Nº 3)	1	1	1	1			
		23	99003-30000	Chave, Phillips (Nº 2)	1	1	1	1			
		*24	99003-50000	Cabo, Chave	–	1	–	1			
		25	99006-12000	Chave, 120 mm	1	1	1	1			

C-31

Carenagem

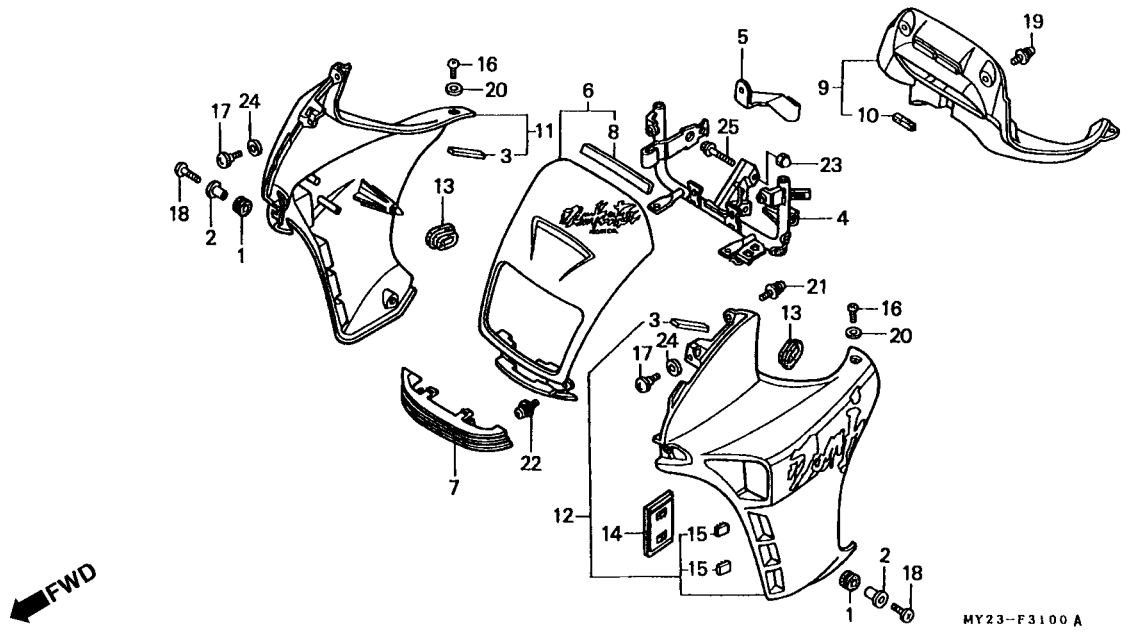

Item de serviço	T.M.O.
Suporte Comp.	0,8
Carenagem, Superior	0,1
Painel Interno, Dianteiro	0,3
Tampa, Lateral	0,2
(Adicionar 0,1 por Unidade)	

Tabela de Cores Carenagem Superior

(NX 500n • 650n)

Tipo	Cor Principal	Codigo Etiqueta de Cor
Tipo 1	Vermelho Fighting	R134B
Tipo 2	Preto	NH1
Tipo 3	Branco Ross	NH196H

Tabela de Cores Carenagem

(NX 500p • 650p)

Tipo	Cor Principal	Codigo Etiqueta de Cor
Tipo 4	Branco Ross	NH196E
Tipo 5	Preto	NH1E
Tipo 6	Preto Checker Metálico	NH217K
Tipo 7	Azul Cyclone Metálico	PB221G

Ref. Nº	Nº da peça	Descrição	Qtd. NX500 N	Qtd. NX500 P	Qtd. NX650 N	Qtd. NX650 P	Nº de série		Nota
1	17611-MB1-000	Coxim Dianteiro,Tanque de Combustível,.	2	2	2	2			
2	19107-415-000	Bucha, Fixação Tanque	2	2	2	2			
* 3	50706-MY2-620	Coxim, 40 x 6 x 2,5	2	2	2	2			
4	61310-MY2-620	Suporte Comp., Lanterna	1	–	1	–			AR, E, ED, F, ND, SP, SW, U
*	61310-MY2-700	Suporte Comp., Lanterna	–	1	–	1			AR, BR, E, ED, F, ND, SP, SW, U
	61310-MY2-610	Suporte Comp., Lanterna	–	–	1	–			G, 2G
*	61310-MY2-690	Suporte Comp., Lanterna	–	–	–	1			G, 2G
* 5	61311-MY2-980	Tampa, Unidade C.D.I.	–	–	–	1			BR
6	61320-MY2-620ZD	Carenagem Superior (WL) *Tipo 1*	1	–	1	–			
	61320-MY2-620ZE	Carenagem Superior (WL) *Tipo 2*	1	–	1	–			
	61320-MY2-620ZF	Carenagem Superior (WL) *Tipo 3*	1	–	1	–			
*	61320-MY2-700ZA	Carenagem Superior (WL) *Tipo 4*	–	1	–	1			AR, E, ED, F, G, ND, SP, SW, U, 2G
*	61320-MY2-700ZB	Carenagem Superior (WL) *Tipo 5*	–	1	–	1			
*	61320-MY2-700ZC	Carenagem Superior (WL) *Tipo 6*	–	1	–	1			
*	61320-MY2-700ZD	Carenagem Superior (WL) *Tipo 7*	–	1	–	1			AR, E, ED, F, G, ND, SP, SW, U, 2G
7	61322-MY2-620	Louver, Dianteiro.	1	1	1	1			

C-31

Carenagem

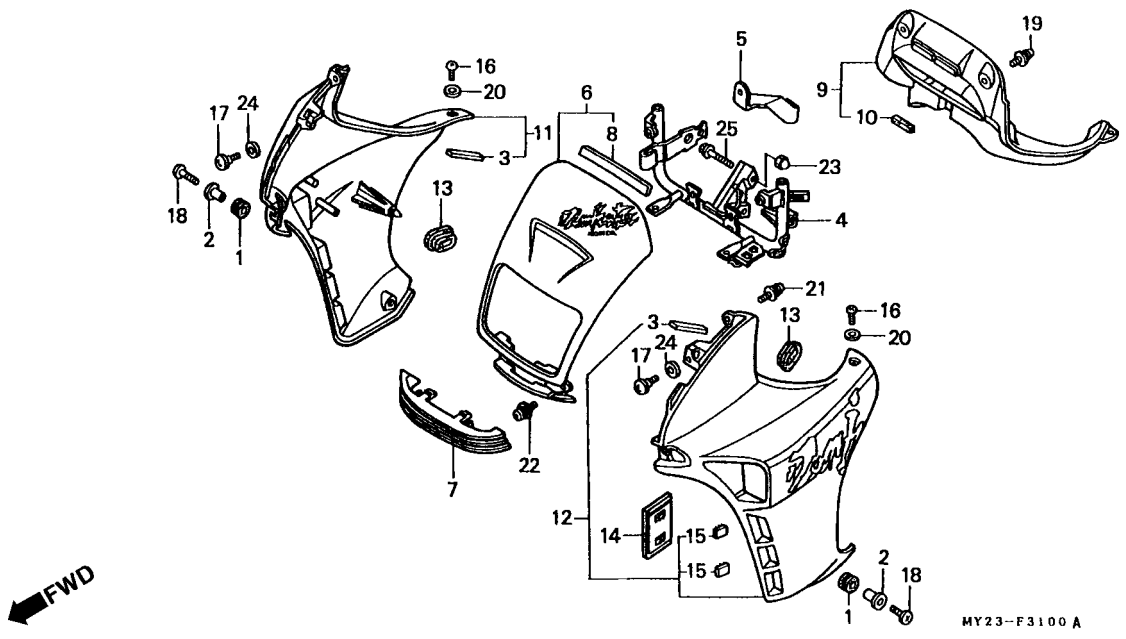

Item de serviço	T.M.O.	Ref. Nº	Nº da peça	Descrição	Qtd. NX500 N	Qtd. NX500 P	Qtd. NX650 N	Qtd. NX650 P	Nº de série		Nota
		* 8	61324-MY2-620	Coxim, 200 x 15 x 2	1	1	1	1			
		9	64201-MY2-620	Painel Dianteiro, Interno	1	–	1	–			
		*	64201-MY2-700	Painel Dianteiro, Interno	–	1	–	1			
		10	64202-MY2-620	Coxim, Interno	1	1	1	1			
		11	64220-MY2-620ZA	Tampa Lateral, Direita (WL) *Tipo 1*	1	–	1	–			
			64220-MY2-620ZB	Tampa Lateral, Direita (WL) *Tipo 2*	1	–	1	–			
			64220-MY2-620ZC	Tampa Lateral, Direita (WL) *Tipo 3*	1	–	1	–			
		*	64220-MY2-700ZA	Tampa Lateral, Direita (WL) *Tipo 4*	–	1	–	1			AR, E, ED, F, G, ND, SP, SW, U, 2G
		*	64220-MY2-700ZB	Tampa Lateral, Direita (WL) *Tipo 5*	–	1	–	1			
		*	64220-MY2-700ZC	Tampa Lateral, Direita (WL) *Tipo 6*	–	1	–	1			
		*	64220-MY2-700ZD	Tampa Lateral, Direita (WL) *Tipo 7*	–	1	–	1			AR, E, ED, F, G, ND, SP, SW, U, 2G
		12	64230-MY2-620ZA	Carenagem Lateral, Esquerda (WL) *Tipo 1*	1	–	1	–			
			64230-MY2-620ZB	Carenagem Lateral, Esquerda (WL) *Tipo 2*	1	–	1	–			
			64230-MY2-620ZC	Carenagem Lateral, Esquerda (WL) *Tipo 3*	1	–	1	–			
		*	64230-MY2-700ZA	Carenagem Lateral, Esquerda (WL) *Tipo 4*	–	1	–	1			AR, E, ED, F, G, ND, SP, SW, U, 2G
		*	64230-MY2-700ZB	Carenagem Lateral, Esquerda (WL) *Tipo 5*	–	1	–	1			
		*	64230-MY2-700ZC	Carenagem Lateral, Esquerda (WL) *Tipo 6*	–	1	–	1			
		*	64230-MY2-700ZD	Carenagem Lateral, Esquerda (WL) *Tipo 7*	–	1	–	1			AR, E, ED, F, G, ND, SP, SW, U, 2G

Tabela de Cores Carenagem Lateral
(NX 500n • 650n)

Tipo	Cor Principal	Codigo Etiqueta de Cor
Tipo 1	VemelhoFighting	R134B
Tipo 2	Preto	NH1
Tipo 3	Branco Ross	NH196H

Tabela de Cores Carenagem Lateral
(NX 500p • 650p)

Tipo	Cor Principal	Codigo Etiqueta de Cor
Tipo 4	BrancoRoss	NH196E
Tipo 5	Preto	NH1E
Tipo 6	Preto Checker Metálico	NH217K
Tipo 7	Azul Cyclone Metálico	PB221G

C-31

Carenagem

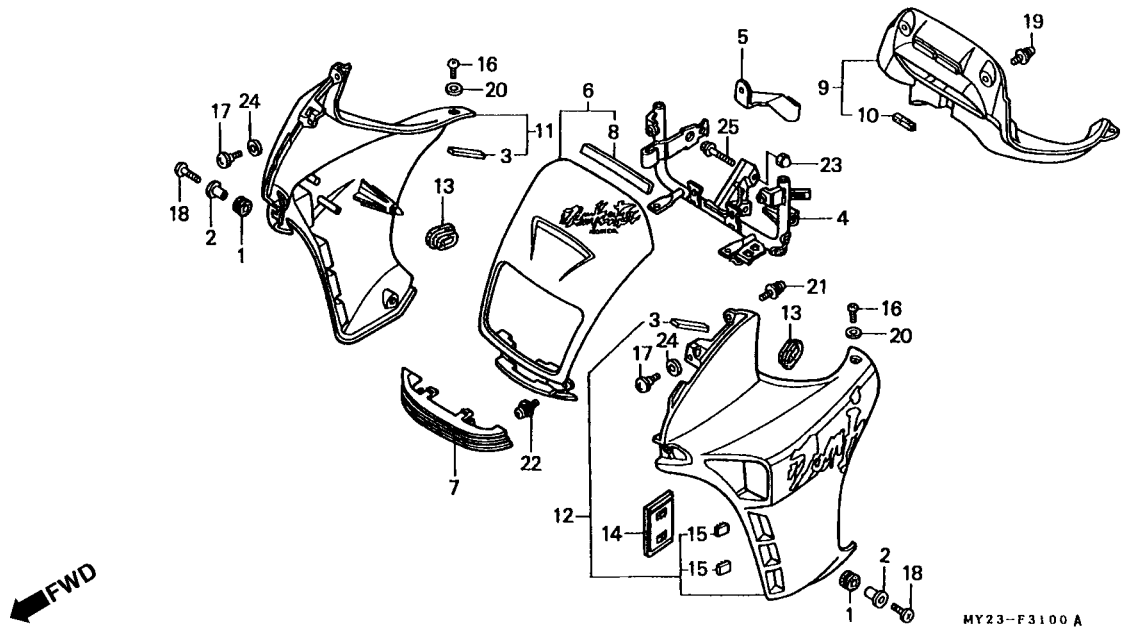

FWD

Item de serviço	T.M.O.	Ref. Nº	Nº da peça	Descrição	Qtd. NX500 N	Qtd. NX500 P	Qtd. NX650 N	Qtd. NX650 P	Nº de série		Nota
		13	83551-300-000	Bucha, Tampa Filtro de Ar	2	2	2	2			
		14	83642-GM2-000	Bolsa, Manual do Proprietário	1	1	1	1			
		15	83643-355-300	Adesivo (Female)	2	2	2	2			
		16	90001-MN8-000	Parafuso, Especial, 5 x 12	2	2	2	2			
		*17	90104-MY2-620	Parafuso, Especial, 6 x 16	2	2	2	2			
		18	90132-MJ0-660	Parafuso, Fixação Carenagem Inferior	2	2	2	2			
		19	90133-SD4-000	Parafuso (Visor)	2	2	2	2			
		20	90504-964-000	Arruela, Encosto, 5 mm	2	–	2	–			
		*	90501-MY2-700	Arruela, Fixação Carenagem, 5 mm	–	2	–	2			
		21	93893-05012-07	Parafuso, Arruela, 5 x 12	2	2	2	2			
		22	93893-06016-07	Parafuso, Arruela, 6 x 16	2	2	2	2			
		23	94021-08070-0S	Porca, Cega, 8 mm	2	–	2	–			
		*24	94102-08700	Arruela, Lisa, 8 mm	2	2	2	2			
		25	95701-08040-07	Parafuso, Flange, 8 x 40	2	–	2	–			
		*	95801-08038-07	Parafuso, Flange, 8 x 38	–	2	–	2			

C-32

Etiquetas

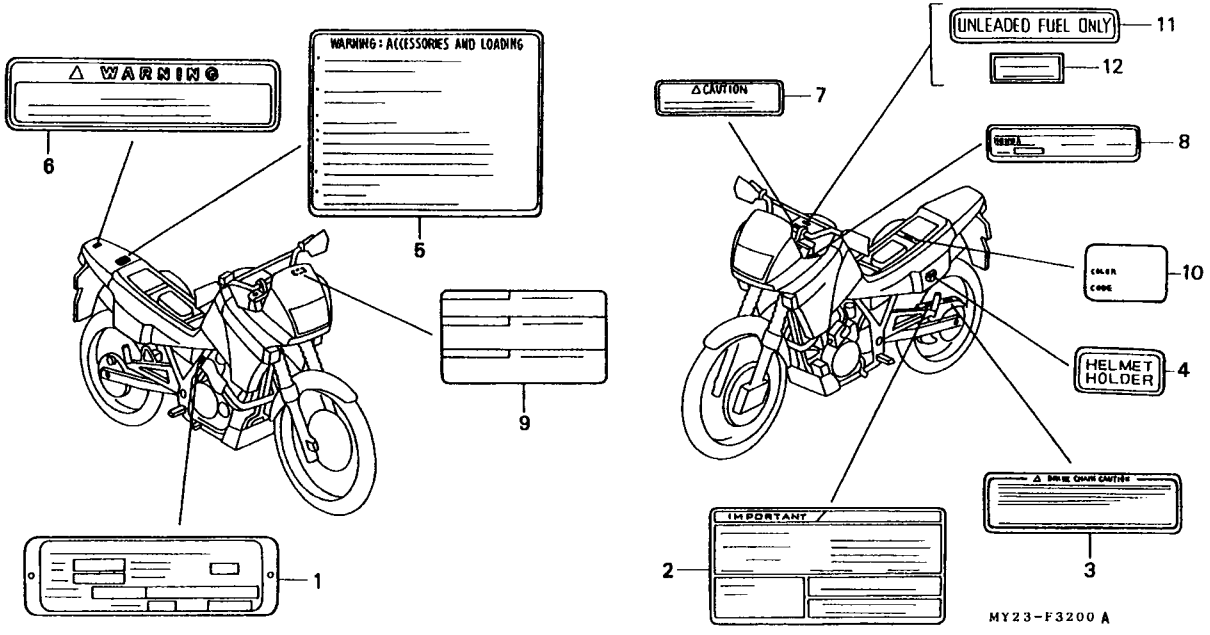

Item de serviço	T.M.O.	Ref. Nº	Nº da peça	Descrição	Qtd. NX500 N	NX500 P	NX650 N	NX650 P	Nº de série		Nota
		1	87501-MN9-830	Placa, Registro de Números	1	1	–	–			
			87501-MN9-711	Placa, Registro de Números	–	–	1	1			E, ED, F, G, ND, SW, 2G
			87501-MN9-762	Placa, Registro de Números	–	–	1	1			SP
		2	87505-MN9-710	Etiqueta, Precaução Pneu	1	1	1	1			AR, E, ED, G, ND, SP, SW, U, 2G
			87505-MN9-790	Etiqueta, Precaução Pneu (Francês)	–	–	1	1			F
		*	87505-MY2-980	Etiqueta, Precaução Pneu	–	–	–	1			BR
		3	87509-MN9-870	Etiqueta, Precaução Corrente	1	–	1	–			AR, E, ED, G, ND, SP, SW, U, 2G
		*	87507-MY2-720	Etiqueta, Precaução Corrente	–	1	–	1			AR, E, ED, G, ND, SP, SW, U, 2G
			87509-MK5-621	Etiqueta, Precaução Corrente (Francês)	–	–	1	–			F
		*	87507-MY2-700	Etiqueta, Precaução Corrente	–	–	–	1			F
		*	87507-MY2-980	Etiqueta, Precaução Corrente	–	–	–	1			BR
		4	87511-323-670	Etiqueta, Precaução Capacete	1	–	1	–			AR, E, ED, G, ND, SP, SW, U, 2G
		*	87511-MW0-670ZA	Etiqueta, Precaução Capacete *Tipo 1*	–	1	–	1			AR, E, ED, G, ND, SP, SW, U, 2G
			87511-415-620	Etiqueta, Precaução Capacete (Francês)	–	–	1	–			F
		*	87511-MZ3-620	Etiqueta, Precaução Capacete (Francês)	–	–	–	1			F
		*	87511-087-910	Etiqueta, Precaução Capacete	–	–	–	1			BR

C-32

Etiquetas

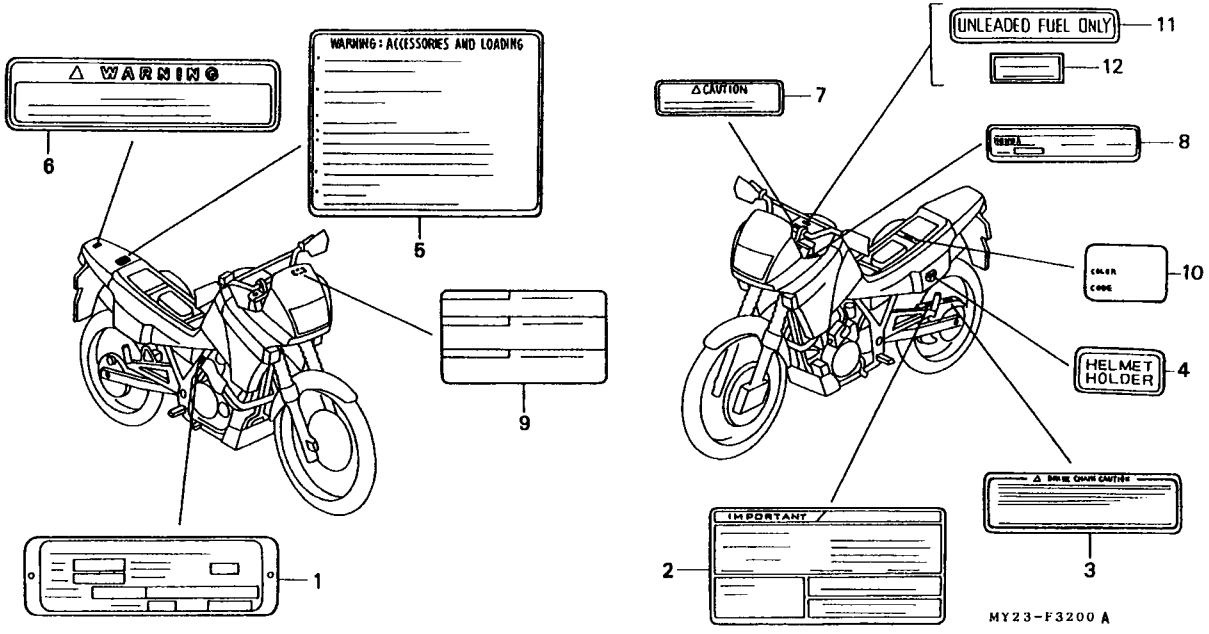

Item de serviço	T.M.O.	Ref. Nº	Nº da peça	Descrição	Qtd. NX500 N	Qtd. NX500 P	Qtd. NX650 N	Qtd. NX650 P	Nº de série		Nota
		5	87512-MK5-650	Etiqueta, Acessórios	1	1	1	1			AR, E, ED, G, ND, SP, SW, U, 2G
			87512-MK5-620	Etiqueta, Acessórios (Francês)	–	–	1	1			F
		*	87512-MY2-980	Etiqueta, Acessórios	–	–	–	1			BR
		6	87513-MN9-870	Etiqueta, Traseira	1	1	1	1			AR, E, ED, G, ND, SP, SW, U, 2G
			87513-MN9-620	Etiqueta, Traseira	–	–	1	1			F
		*	87513-MY2-980	Etiqueta, Traseira	–	–	–	1			BR
		7	87515-MN9-870ZA	Etiqueta, Precaução Óleo, Motor *Tipo W*	1	–	1	–			AR, E, ED, G, ND, SP, SW, U, 2G
			87515-MN9-870ZB	Etiqueta, Precaução Óleo, Motor *Tipo B*	1	–	1	–			AR, E, ED, G, ND, SP, SW, U, 2G
		*	87515-MY2-720ZA	Etiqueta, Precaução Óleo, Motor *Tipo G*	–	1	–	1			AR, E, ED, G, ND, SP, SW, U, 2G
			87515-MM0-620ZA	Etiqueta, Precaução Óleo, Motor *Tipo B*	–	–	1	–			F
			87515-MM0-620ZB	Etiqueta, Precaução Óleo, Motor *Tipo W*	–	–	1	–			F
		*	87515-MY2-700ZA	Etiqueta, Precaução Óleo, Motor *Tipo G*	–	–	–	1			F
		*	87515-MY2-980ZA	Etiqueta, Precaução Óleo, Motor *Tipo G*	–	–	–	1			BR
		* 8	87515-MY2-610	Etiqueta, Precaução Incêndio	–	–	1	1			G, 2G

C-32

Etiquetas

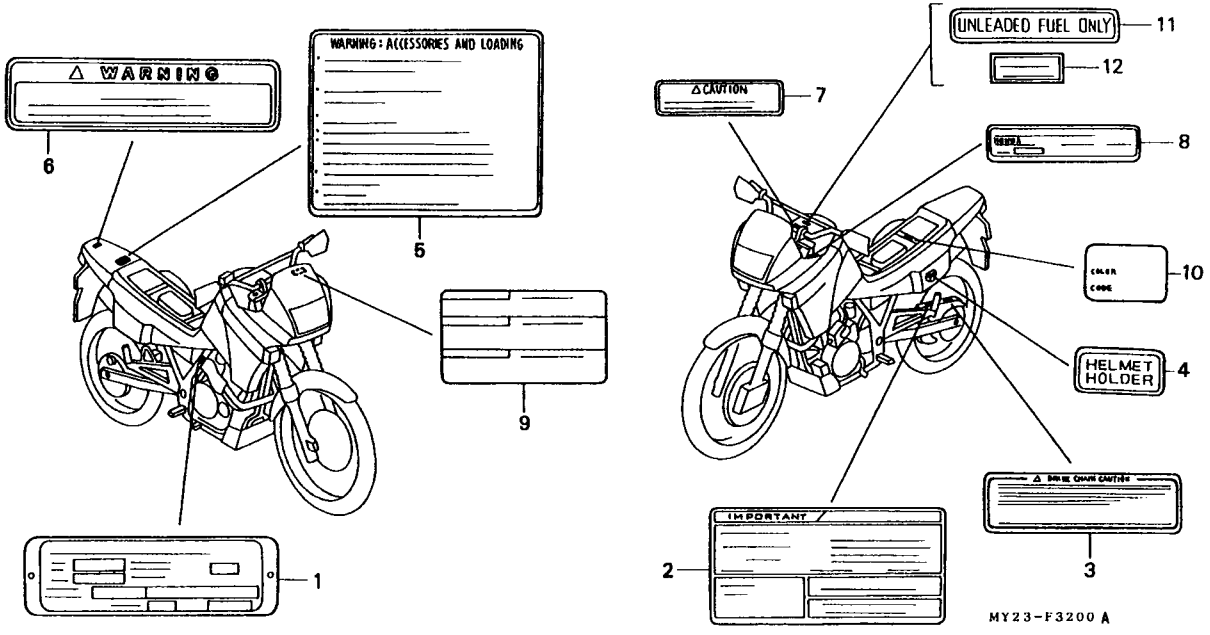

Item de serviço	T.M.O.	Ref. Nº	Nº da peça	Descrição	Qtd. NX500 N	NX500 P	NX650 N	NX650 P	Nº de série		Nota
		9	87560-ME9-670ZA	Etiqueta, Precaução *Tipo G*	1	1	1	1			AR, E, ED, G, ND, SP, SW, U, 2G
			87560-MS6-620	Etiqueta, Precaução	–	–	1	1			F
		*	87560-KE2-710	Etiqueta, Precaução	–	–	–	1			BR
		10	87565-MY2-730ZA	Etiqueta, Cor *Tipo 1* (R-134B)	1	–	–	–			
			87565-MY2-730ZB	Etiqueta, Cor *Tipo 2* (NH-1)	1	–	–	–			
			87565-MY2-730ZC	Etiqueta, Cor *Tipo 3* (NH-196H)	1	–	–	–			
		*	87565-MY2-790ZA	Etiqueta, Cor *Tipo 4* (NH-196)	–	1	–	–			
		*	87565-MY2-790ZB	Etiqueta, Cor *Tipo 5* (NH-1)	–	1	–	–			
		*	87565-MY2-790ZC	Etiqueta, Cor *Tipo 6* (NH-217M)	–	1	–	–			
		*	87565-MY2-790ZD	Etiqueta, Cor *Tipo 7* (PB-221M)	–	1	–	–			
			87565-MY2-620ZA	Etiqueta, Cor *Tipo 1* (R-134B)	–	–	1	–			
			87565-MY2-620ZB	Etiqueta, Cor *Tipo 2* (NH-1)	–	–	1	–			
			87565-MY2-620ZC	Etiqueta, Cor *Tipo 3* (NH-196H)	–	–	1	–			
		*	87565-MY2-700ZA	Etiqueta, Cor *Tipo 4* (NH-196)	–	–	–	1			E, ED, F, G, ND, SP, SW, U, 2G
		*	87565-MY2-700ZB	Etiqueta, Cor *Tipo 5* (NH-1)	–	–	–	1			E, ED, F, G, ND, SP, SW, U, 2G
		*	87565-MY2-700ZC	Etiqueta, Cor * Tipo 6* (NH-217M)	–	–	–	1			E, ED, F, G, ND, SP, SW, U, 2G

C-32

Etiquetas

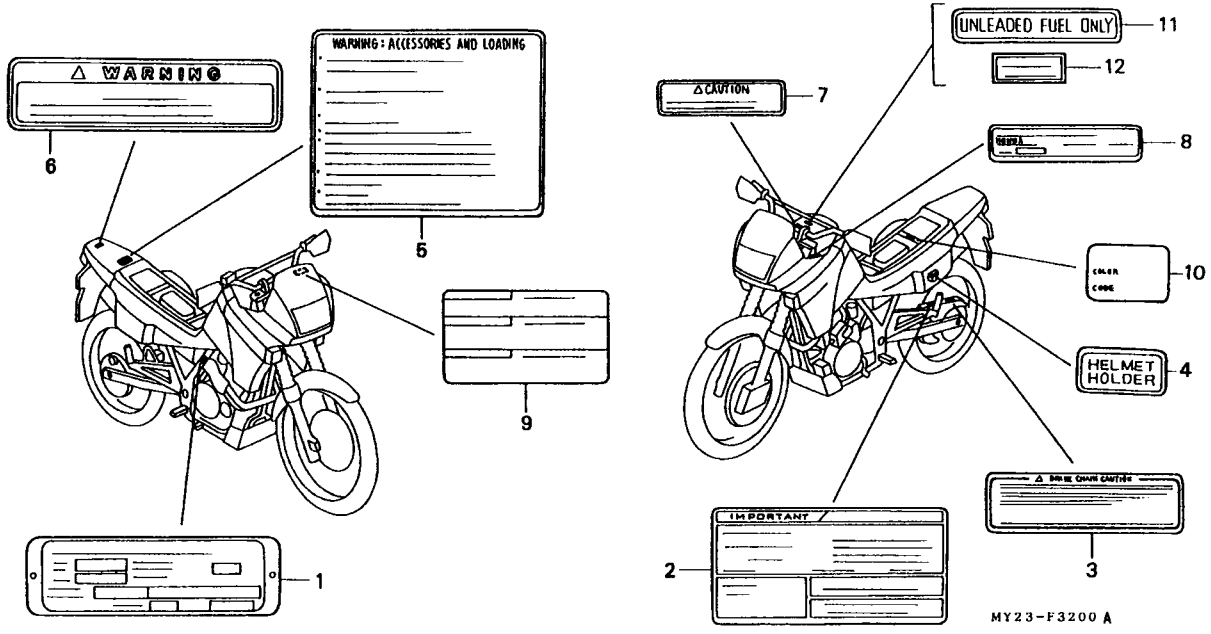

Item de serviço	T.M.O.	Ref. Nº	Nº da peça	Descrição	Qtd. NX500 N	Qtd. NX500 P	Qtd. NX650 N	Qtd. NX650 P	Nº de série		Nota
		*(10)	87565-MY2-700ZD	Etiqueta, Cor *Tipo 7* (PB 221M)	–	–	–	1			E, ED, F, G, ND, SP, SW, U, 2G
		11	87586-MB6-870ZF	Etiqueta, Precaução Combustível *Tipo G*	–	–	1	1			U
		12	87586-MR6-670ZA	Etiqueta, Precaução Combustível *Tipo G*	–	–	1	1			E

C-33

Emblemas
(NX500N • NX650N)

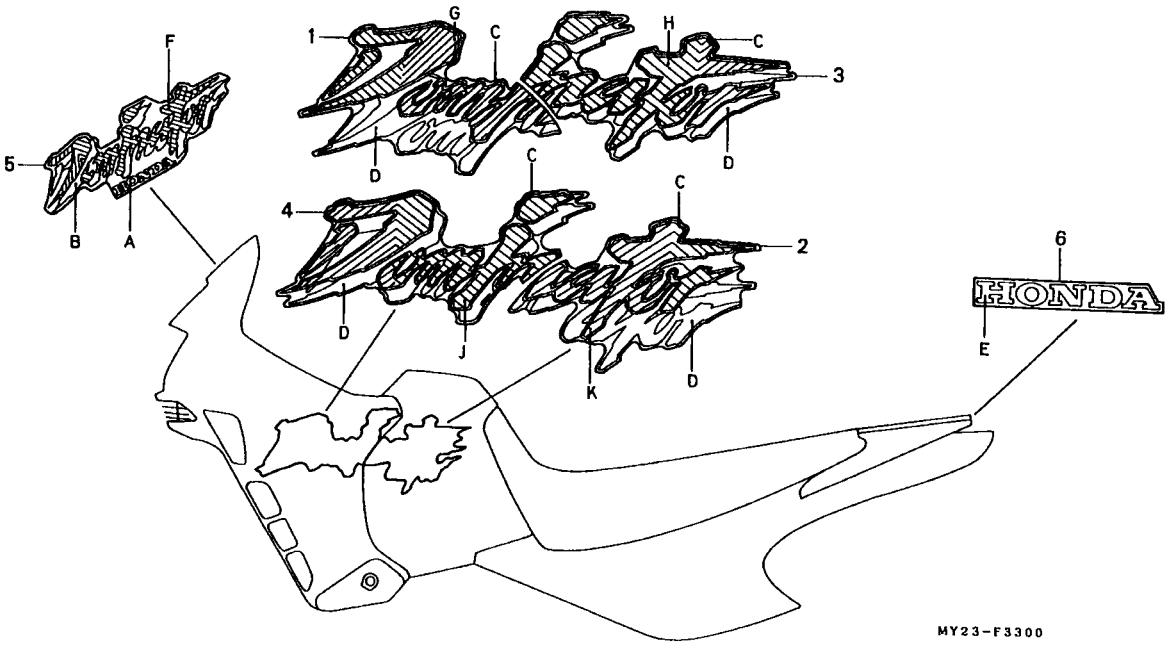

Item de serviço	T.M.O.	Ref. Nº	Nº da peça	Descrição	Qtd. NX500 N	Qtd. NX500 P	Qtd. NX650 N	Qtd. NX650 P	Nº de série	Nota
		1	87111-MY2-620ZA	Emblema Direito, Tanque de Combustível *Tipo 1*	1	–	1	–		
			87111-MY2-620ZB	Emblema Direito, Tanque de Combustível *Tipo 2*	1	–	1	–		
			87111-MY2-620ZC	Emblema Direito, Tanque de Combustível *Tipo 3*	1	–	1	–		

Tabela de Cor, Emblemas

Tipo / Posição	Cor Principal	A	B	C	D	E
Tipo 1	Vermelho Fighiting (R 134)	Ouro Metálico	Vermelho Fighting	Ouro Metálico	Cinza Metálico	Branco Shasta
Tipo 2	Preto (NH 1)	Ouro Metálico	Cinza Metálico	Ouro Metálico	Cinza Metálico	Branco Shasta
Tipo 3	Branco Ross (NH 196)	Branco	Cinza Metálico	Azul	Cinza Metálico	Branco Shasta
Tipo / Posição	Cor Principal	F	G	H	J	K
Tipo 1	Vermelho Fighiting (R 134)	Graduação Cor pattern 1	Graduação Cor pattern 2	Graduação Cor pattern 3	Graduação Cor pattern 4	Graduação Cor pattern 5
Tipo 2	Preto (NH 1)	Graduação Cor pattern 1	Graduação Cor pattern 2	Graduação Cor pattern 3	Graduação Cor pattern 4	Graduação Cor pattern 5
Tipo 3	Branco Ross (NH 196)	Graduação Cor pattern 1	Graduação Cor pattern 2	Graduação Cor pattern 3	Graduação Cor pattern 4	Graduação Cor pattern 5

Graduação Cor pattern Tabela

Tipo / Posição	Cor Principal	1			2	
		-			-	
Type 1	Vermelho Fighiting (R 134)	Amarela	Laranja	Vermelho Fighting	Amarela	Laranja Vermelho Fighting
Tipo 2	Preto (NH1)	Amarela	Laranja	Vermelho Fighting	Amarela	Laranja Vermelho Fighting
Tipo 3	Branco Ross (NH 196)	Amarela	Laranja	Vermelho Fighting	Amarela	Laranja Vermelho Fighting
Tipo / Posição	Cor Principal	3		4		5	
		-		-			
Tipo 1	Vermelho Fighiting (R 134)	Amarela Laranja	Vermelho Fighting	Laranja Vermelho	Amarela Fighting	Vermelho Fighting Laranja	Amarela
Tipo 2	Preto (NH 1)	Amarela Laranja	Vermelho Fighting	Laranja Vermelho	Amarela Fighting	Vermelho Fighting Laranja	Amarela
Tipo 3	Branco Ross (NH 196)	Amarela Laranja	Vermelho Fighting	Laranja Vermelho	Amarela Fighting	Vermelho Fighting Laranja	Amarela

C-33

Emblemas
(NX500N • NX650N)

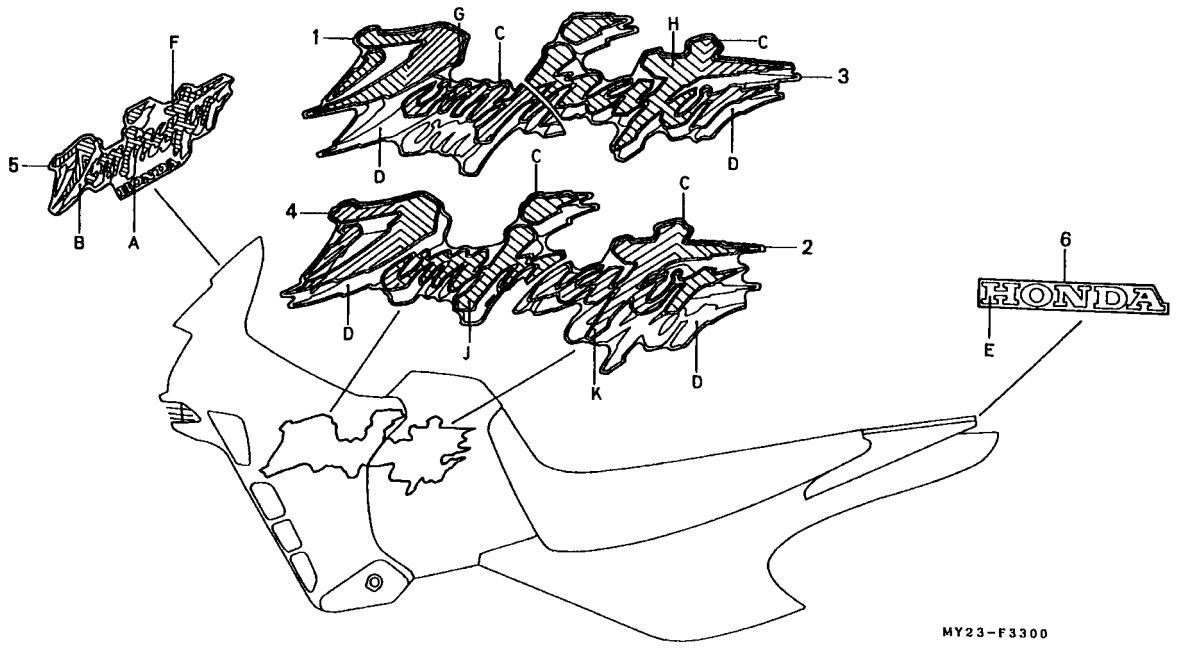

Item de serviço	T.M.O.	Ref. Nº	Nº da peça	Descrição	Qtd. NX500 N	Qtd. NX500 P	Qtd. NX650 N	Qtd. NX650 P	Nº de série		Nota
		2	87112-MY2-620ZA	Emblema Esquerdo, Tanque de Combustível *Tipo 1*	1	–	1	–			
			87112-MY2-620ZB	Emblema Esquerdo, Tanque de Combustível *Tipo 2*	1	–	1	–			
			87112-MY2-620ZC	Emblema Esquerdo, Tanque de Combustível *Tipo 3*	1	–	1	–			
		3	87113-MY2-620ZA	Faixa, Tampa Lateral Direita *Tipo 1*	1	–	1	–			
			87113-MY2-620ZB	Faixa, Tampa Lateral Direita *Tipo 2*	1	–	1	–			
			87113-MY2-620ZC	Faixa, Tampa Lateral Direita *Tipo 3*	1	–	1	–			
		4	87114-MY2-620ZA	Faixa, Tampa Lateral Esquerda *Tipo 1*	1	–	1	–			
			87114-MY2-620ZB	Faixa, Tampa Lateral Esquerda *Tipo 2*	1	–	1	–			
			87114-MY2-620ZC	Faixa, Tampa Lateral Esquerda *Tipo 3*	1	–	1	–			
		5	87115-MY2-620ZA	Emblema, Carenagem Superior *Tipo 1*	1	–	1	–			
			87115-MY2-620ZB	Emblema, Carenagem Superior *Tipo 2*	1	–	1	–			
			87115-MY2-620ZC	Emblema, Carenagem Superior *Tipo 3*	1	–	1	–			
		6	87116-MN9-300	Emblema, Carenagem Superior	1	–	1	–			

C-33.1

Emblemas
(NX500P • NX650P)

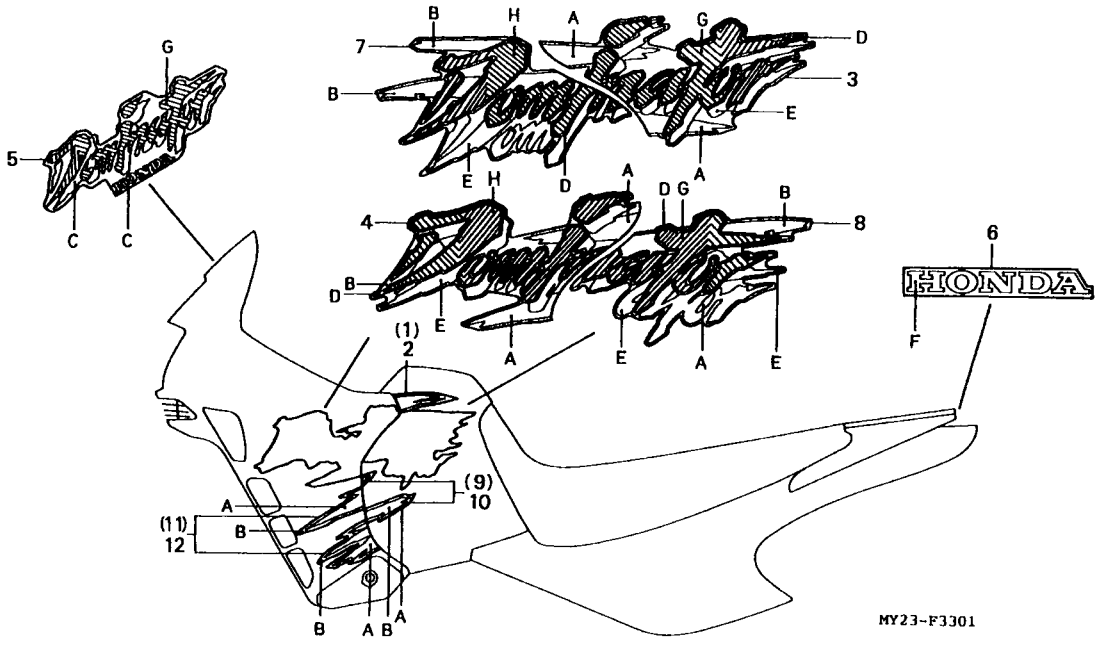

Item de serviço	T.M.O.	Ref. Nº	Nº da peça	Descrição	Qtd. NX500 N	Qtd. NX500 P	Qtd. NX650 N	Qtd. NX650 P	Nº de série		Nota
		* 1	87111-MY2-700ZA	Faixa A Direita, Tanque Combustível, *Tipo 4*	–	1	–	1	.....	.....	AR, E, ED, F, G, ND, SP, SW, U, 2G
		*	87111-MY2-700ZB	Faixa A Direita, Tanque Combustível, *Tipo 5*	–	1	–	1	.....	.....	.....
		*	87111-MY2-700ZC	Faixa A Direita, Tanque Combustível, *Tipo 6*	–	1	–	1	.....	.....	.....
		*	87111-MY2-700ZD	Faixa A Direita, Tanque Combustível, *Tipo 7*	–	1	–	1	.....	.....	AR, E, ED, F, G, ND, SP, SW, U, 2G
		* 2	87112-MY2-700ZA	Faixa A Esquerda, Tanque Combustível, *Tipo 4*	–	1	–	1	.....	.....	AR, E, ED, F, G, ND, SP, SW, U, 2G
		*	87112-MY2-700ZB	Faixa A Esquerda, Tanque Combustível, *Tipo 5*	–	1	–	1	.....	.....	.....
		*	87112-MY2-700ZC	Faixa A Esquerda, Tanque Combustível, *Tipo 6*	–	1	–	1	.....	.....	.....
		*	87112-MY2-700ZD	Faixa A Esquerda, Tanque Combustível, *Tipo 7*	–	1	–	1	.....	.....	AR, E, ED, F, G, ND, SP, SW, U, 2G

Graduação color pattern chart

Type \ Cor Principal \ Posição		1		2	
Tipo 4	Branco Ross (NH 196)	Vermelho Fighting	Laranja	Vermelho Fighting	Laranja
Tipo 5	Preto (NH 1)	Vermelho Fighting	Amarelo Clipper	Vermelho Fighting	Amarelo Clipper
Tipo 6	Checker black metallic (NH 217M)	Azul Real	Azul Pale	Azul Real	Azul Pale
Tipo 7	Azul Ciclone metallic (PB221M)	Vermelho Fighting	Amarelo Clipper	Vermelho Fighting	Amarelo Clipper

Tabela de Cor Emblemas

Tipo \ Cor Principal \ Posição		A	B	C	D	E	F	G	H
Tipo 4	Branco Ross (NH 196)	Branco Ross	Cinza Médio Metálico	Prata Metálico	Preto	Azul Dionysus	Branco Shasta	Graduação Cor pattern 1	Graduação Cor pattern 2
Tipo 5	Preto (NH 1)	Preto	Cinza Médio Metálico	Prata Metálico	Preto	Prata Metálico	Branco Shasta	Graduação Cor pattern 1	Graduação Cor pattern 2
Tipo 6	Checker black Metálico (NH 217M)	Preto	Vermelho Fighting	Prata Metálico	Preto	Prata Metálico	Branco Shasta	Graduação Cor pattern 1	Graduação Cor pattern 2
Tipo 7	Azul Ciclone Metálico (PB 221M)	Azul Ciclone Metálico	Verde Toscana	Prata Metálico	Preto	Clear purple	Branco Shasta	Graduação Cor pattern 1	Graduação Cor pattern 2

C-33.1

Emblemas
(NX500P • NX650P)

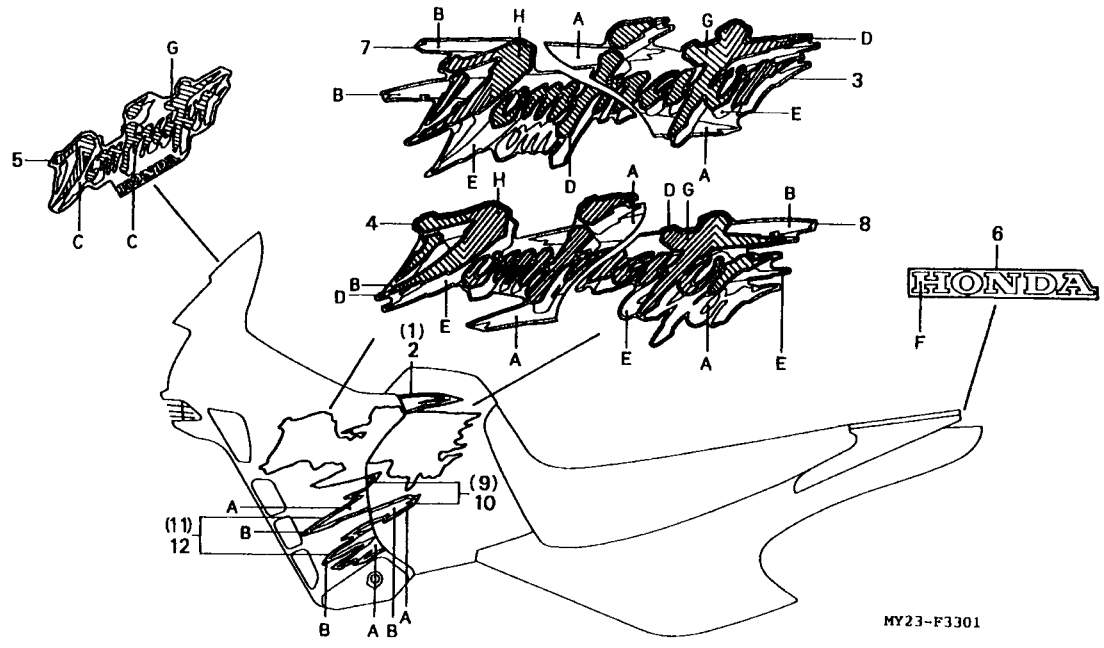

Item de serviço	T.M.O.	Ref. Nº	Nº da peça	Descrição	Qtd. NX500 N	Qtd. NX500 P	Qtd. NX650 N	Qtd. NX650 P	Nº de série		Nota
		* 3	87113-MY2-700ZA	Faixa A, Tampa Lateral Direita *Tipo 4*	–	1	–	1			AR, E, ED, F, G, ND, SP, SW, U, 2G
		*	87113-MY2-700ZB	Faixa A, Tampa Lateral Direita *Tipo 5*	–	1	–	1			
		*	87113-MY2-700ZC	Faixa A, Tampa Lateral Direita *Tipo 6*	–	1	–	1			
		*	87113-MY2-700ZD	Faixa A, Tampa Lateral Direita *Tipo 7*	–	1	–	1			AR, E, ED, F, G, ND, SP, SW, U, 2G
		* 4	87114-MY2-700ZA	Faixa A, Tampa Lateral Esquerda *Tipo 4*	–	1	–	1			AR, E, ED, F, G, ND, SP, SW, U, 2G
		*	87114-MY2-700ZB	Faixa A, Tampa Lateral Esquerda *Tipo 5*	–	1	–	1			
		*	87114-MY2-700ZC	Faixa A, Tampa Lateral Esquerda *Tipo 6*	–	1	–	1			
		*	87114-MY2-700ZD	Faixa A, Tampa Lateral Esquerda *Tipo 7*	–	1	–	1			AR, E, ED, F, G, ND, SP, SW, U, 2G
		*	87114-MY2-700ZC	Faixa A, Tampa Lateral Esquerda *Tipo 6*	–	1	–	1			
		*	87114-MY2-700ZD	Faixa A, Tampa Lateral Esquerda *Tipo 7*	–	1	–	1			AR, E, ED, F, G, ND, SP, SW, U, 2G
		* 5	87115-MY2-700ZA	Emblema Carenagem, Superior *Tipo 4*	–	1	–	1			AR, E, ED, F, G, ND, SP, SW, U, 2G
		*	87115-MY2-700ZB	Emblema Carenagem, Superior *Tipo 5*	–	1	–	1			
		*	87115-MY2-700ZC	Emblema Carenagem, Superior *Tipo 6*	–	1	–	1			
		*	87115-MY2-700ZD	Emblema Carenagem, Superior *Tipo 7*	–	1	–	1			AR, E, ED, F, G, ND, SP, SW, U, 2G

C-33.1

Emblemas (NX500P • NX650P)

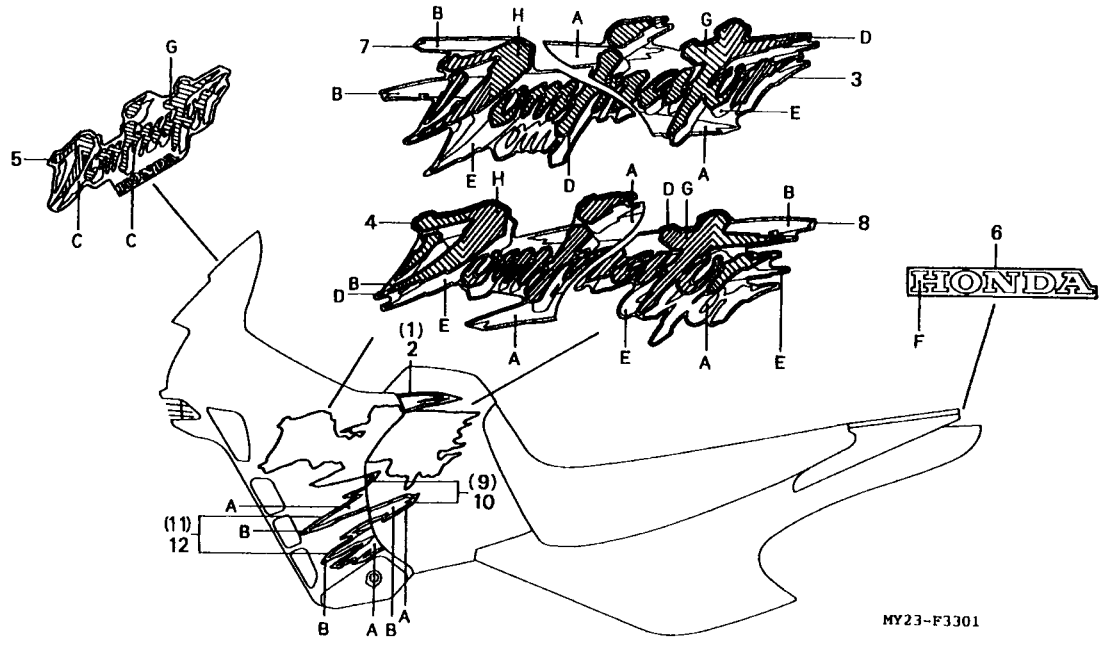

Item de serviço	T.M.O.	Ref. Nº	Nº da peça	Descrição	Qtd. NX500 N	Qtd. NX500 P	Qtd. NX650 N	Qtd. NX650 P	Nº de série		Nota
		6	87116-MN9-300	Emblema, Rabeta	–	1	–	1			
		* 7	87116-MY2-700ZA	Faixa B Direita, Tanque de Combustível, *Tipo 4*	–	1	–	1			AR, E, ED, F, G, ND, SP, SW, U, 2G
			87116-MY2-700ZB	Faixa B Direita, Tanque de Combustível, *Tipo 5*	–	1	–	1			
		*	87116-MY2-700ZC	Faixa B Direita, Tanque de Combustível, *Tipo 6*	–	1	–	1			
		*	87116-MY2-700ZD	Faixa B Direita, Tanque de Combustível, *Tipo 7*	–	1	–	1			AR, E, ED, F, G, ND, SP, SW, U, 2G
		* 8	87117-MY2-700ZA	Faixa B Esquerda, Tanque de Combustível *Tipo 4*	–	1	–	1			AR, E, ED, F, G, ND, SP, SW, U, 2G
		*	87117-MY2-700ZB	Faixa B Esquerda, Tanque de Combustível *Tipo 5*	–	1	–	1			
		*	87117-MY2-700ZC	Faixa B Esquerda, Tanque de Combustível *Tipo 6*	–	1	–	1			
		*	87117-MY2-700ZD	Faixa B Esquerda, Tanque de Combustível *Tipo 7*	–	1	–	1			AR, E, ED, F, G, ND, SP, SW, U, 2G
		* 9	87118-MY2-700ZA	Faixa C Direita, Tanque de Combustível *Tipo 4*	–	1	–	1			AR, E, ED, F, G, ND, SP, SW, U, 2G
		*	87118-MY2-700ZB	Faixa C Direita, Tanque de Combustível *Tipo 5*	–	1	–	1			
		*	87118-MY2-700ZC	Faixa C Direita, Tanque de Combustível *Tipo 6*	–	1	–	1			
		*	87118-MY2-700ZD	Faixa C Direita, Tanque de Combustível *Tipo 7*	–	1	–	1			AR, E, ED, F, G, ND, SP, SW, U, 2G

C-33.1

Emblemas (NX500P • NX650P)

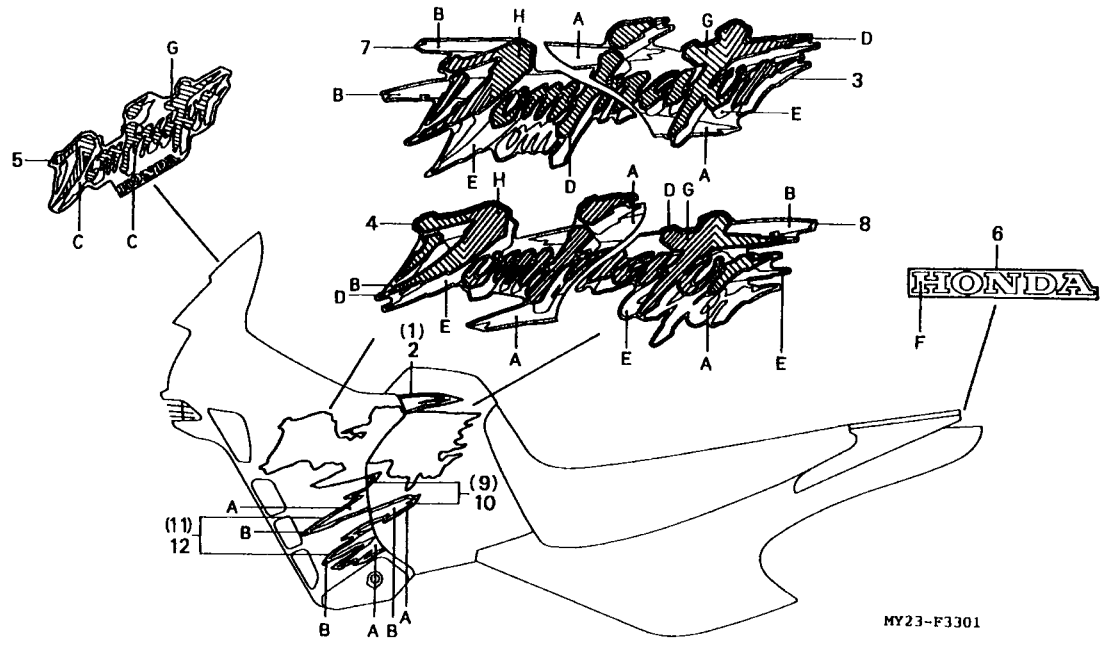

Item de serviço	T.M.O.	Ref. Nº	Nº da peça	Descrição	Qtd. NX500 N	Qtd. NX500 P	Qtd. NX650 N	Qtd. NX650 P	Nº de série		Nota
		*10	87119-MY2-700ZA	Faixa C Esquerda, Tanque de Combustível *Tipo 4*	–	1	–	1			AR, E, ED, F, G, ND, SP, SW, U, 2G
		*	87119-MY2-700ZB	Faixa C Esquerda, Tanque de Combustível *Tipo 5*	–	1	–	1			
		*	87119-MY2-700ZC	Faixa C Esquerda, Tanque de Combustível *Tipo 6*	–	1	–	1			
		*	87119-MY2-700ZD	Faixa C Esquerda, Tanque de Combustível *Tipo 7*	–	1	–	1			AR, E, ED, F, G, ND, SP, SW, U, 2G
		*11	87120-MY2-700ZA	Faixa B, Tampa Lateral Direita *Tipo 4*	–	1	–	1			AR, E, ED, F, G, ND, SP, SW, U, 2G
		*	87120-MY2-700ZB	Faixa B, Tampa Lateral Direita *Tipo 5*	–	1	–	1			
		*	87120-MY2-700ZC	Faixa B, Tampa Lateral Direita *Tipo 6*	–	1	–	1			
		*	87120-MY2-700ZD	Faixa B, Tampa Lateral Direita *Tipo 7*	–	1	–	1			AR, E, ED, F, G, ND, SP, SW, U, 2G
		*12	87121-MY2-700ZA	Faixa B, Tampa Lateral Esquerda *Tipo 4*	–	1	–	1			AR, E, ED, F, G, ND, SP, SW, U, 2G
		*	87121-MY2-700ZB	Faixa B, Tampa Lateral Esquerda *Tipo 5*	–	1	–	1			
		*	87121-MY2-700ZC	Faixa B, Tampa Lateral Esquerda *Tipo 6*	–	1	–	1			
		*	87121-MY2-700ZD	Faixa B, Tampa Lateral Esquerda *Tipo 7*	–	1	–	1			AR, E, ED, F, G, ND, SP, SW, U, 2G

ÍNDICE DE NÚMERO DE PEÇAS

Nº da Peça	Nº do bloco
06000	
06111-MY2-610	EOP-1
06111-MY2-620	EOP-1
06111-MY2-730	EOP-1
06112-MY2-610	EOP-2
06451-166-405	C-9
06451-443-405	C-12
11000	
11100-MY2-620	M-13
11100-MY2-730	M-13
11191-MN1-700	M-13
11191-MN1-700	EOP-2
11200-MY2-620	M-13
11200-MY2-730	M-13
11215-MG2-000	M-14
11215-MN9-000	M-14
11330-MY2-620	M-6
11333-MN1-870	M-6
11335-MN9-000	M-6
11336-MN1-670	M-6
11341-MY2-620	M-9
11350-MY2-620	M-9
11361-MY2-620	M-9
11367-MY2-621	M-9
11367-MY2-621	EOP-2
11394-MY2-621	M-6
11394-MY2-621	EOP-2
11395-MY2-620	M-9
11395-MY2-620	EOP-2
12000	
12100-MY2-610	M-5
12100-MY2-620	M-5
12100-MY2-730	M-5
12191-MN1-700	M-5
12191-MN1-700	EOP-1
12200-MY2-610	M-2
12200-MY2-620	M-2
12200-MY2-730	M-2
12209-MN1-671	M-3
12209-MN1-671	EOP-1
12231-MG2-306	M-2
12241-MG2-306	M-2
12251-MK6-671	M-2
12251-MK6-671	EOP-1
12251-MN9-013	M-2
12251-MN9-742	M-2
12251-MN9-742	EOP-1
12311-MY2-620	M-1
12315-MN9-740	M-18
12361-KF0-010	M-1
12391-MG2-790	M-1
12391-MG2-790	EOP-1
13000	
13000-MK4-604	M-14
13000-MN9-000	M-14
13011-MK4-602	M-14
13011-MN9-305	M-14
13012-MN9-305	M-14
13013-MN9-305	M-14
13021-MK4-602	M-14
13031-MK4-602	M-14
13101-MK4-604	M-14
13101-MN9-000	M-14
13102-MK4-602	M-14
13102-MN9-305	M-14
13103-MK4-602	M-14
13103-MN9-305	M-14
13111-MK4-600	M-14
13111-MN9-000	M-14
13331-357-000	M-14
13419-KN8-000	M-15
13419-MN9-000	M-15
13420-MK4-700	M-15
13420-MN9-000	M-15
13423-KN8-000	M-15
13423-MG2-003	M-15
14000	
14000-MN9-872	M-3
14100-MN9-872	M-3
14102-MN1-670	M-3
14103-MN1-670	M-3
14105-MK4-862	M-3
14106-MN1-670	M-3
14108-MN1-670	M-3
14109-MN1-670	M-3
14115-MN1-670	M-3
14121-MN1-670	M-3
14312-MN1-670	M-7
14321-MN1-670	M-4
14322-MN1-670	M-4
14325-MN1-670	M-3
14333-KF0-000	M-15
14333-MK4-601	M-15
14401-MN1-671	M-4
14431-MG3-040	M-3
14431-MK4-861	M-3
14441-MG3-040	M-3
14442-MN1-671	M-3
14445-KF0-000	M-3
14446-MK5-000	M-3
14447-MK5-000	M-3
14451-MK2-000	M-3
14455-MN1-670	M-3
14456-MN9-000	M-3
14511-MN1-670	M-4
14511-MN9-003	M-4
14512-MG3-000	M-4
14514-MG3-000	M-4
14515-KF0-000	M-4
14515-MN9-000	M-4
14516-MN1-670	M-4
14620-MN1-770	M-4
14620-MN9-870	M-4
14711-MG3-000	M-3
14711-MK4-860	M-3
14721-MG3-000	M-3
14751-MG3-003	M-3
14761-MG3-003	M-3
14771-MK4-860	M-3
14781-MB9-000	M-3
15000	
15100-MN1-771	M-8
15100-MY6-670	M-8.1
15101-MN9-000	M-8
15101-MY6-670	M-8.1
15102-MN1-770	M-8
15102-MY6-670	M-8.1
15103-MN1-770	M-8
15103-MY6-670	M-8.1
15104-MN1-770	M-8
15104-My6-770	M-8.1
15105-MN1-670	M-8
15105-MN1-671	M-8.1
15106-MG3-000	M-8
15106-MG3-000	M-8.1
15107-MG3-000	M-8
15107-MG3-000	M-8.1
15108-MG3-000	M-8
15108-MG3-000	M-8.1
15109-MG3-000	M-8
15109-MG3-000	M-8.1
15111-MG3-000	M-8
15111-MG3-000	M-8.1
15115-MG3-000	M-8
15115-MG3-000	M-8.1
15116-MG3-000	M-8
15116-MG3-000	M-8.1
15121-MG3-000	M-8
15121-MG3-000	M-8.1
15122-MG3-000	M-8
15122-MG3-000	M-8.1
15130-MN1-670	M-7
15171-KN8-000	M-16
15410-KF0-305	M-6
15412-KF0-020	M-6
15413-MC8-000	M-6
15414-KF0-000	M-6
15421-MN1-671	M-13
15500-MG3-000	C-29
15510-MK2-000	M-8
15510-MK2-000	M-8.1
15531-KN8-730	M-6
15532-MA6-000	M-6
15610-MY2-621	M-13
15610-MY2-622	M-13
15620-MN1-670	M-13
15620-MN9-000	M-13
15630-MG3-000	M-13
15630-MG3-010	M-13
15650-MN9-000	C-29
15710-MN9-000	C-29
15711-MN9-000	C-29
15771-551-000	C-17
15771-KV6-000	C-17
15772-164-000	C-17
16000	
16010-MK4-601	M-19
16012-MN9-004	M-19
16012-MN9-641	M-19
16012-MW2-720	M-19
16012-MY2-730	M-19
16012-MY2-980	M-19
16013-MA6-003	M-19
16015-MN9-004	M-19
16015-MY2-980	M-19
16016-MF5-611	M-19
16016-MN9-680	M-19
16029-MN9-004	M-19
16037-MN9-004	M-19
16046-MK2-711	M-19
16048-MN9-004	M-19
16048-MY2-980	M-19
16051-KN8-003	M-19
16070-MW2-900	M-19
16100-MW2-900	M-19
16100-MW2-901	M-19
16100-MW2-910	M-19
16100-MW2-920	M-19
16100-MW2-940	M-19
16100-MW2-970	M-19
16100-MY2-730	M-19
16100-MY2-980	M-19
16107-MK4-602	M-19
16111-MN9-014	M-19
16134-MW2-900	M-19
16141-MN9-004	M-19
16145-MN9-004	M-19
16147-MN9-004	M-19
16155-MN9-004	M-19
16155-MY2-980	M-19
16163-KM4-004	M-19
16165-MK4-602	M-19
16165-MN9-004	M-19
16165-MY2-980	M-19
16172-MW2-900	M-19
16173-001-004	C-14

ÍNDICE DE NÚMERO DE PEÇAS

Nº da Peça	Nº do bloco
16179-HA0-003	M-19
16180-195-731	M-19
16180-ML6-671	M-19
16180-ML6-671	C-14
16185-MN9-004	M-19
16198-MN9-004	M-19
16199-MN9-004	M-19
16199-MN9-641	M-19
16211-MN9-000	M-2
16211-MN9-630	M-2
16211-MN9-800	M-2
16211-MW2-941	M-2
16219-MN9-000	M-2
16950-MN9-015	C-14
16952-MG2-005	C-14
16958-MA1-731	C-14
16959-471-831	C-14
16966-MJ4-670	C-17
16967-GA6-671	C-14
17000	
17210-MN9-010	C-17
17210-MN9-670	C-17
17211-MN9-000	C-17
17212-MN9-000	C-17
17213-MW2-780	C-17
17215-MN9-000	C-17
17218-MN9-000	C-17
17219-MN9-000	C-17
17219-MY2-700	C-17
17221-MN9-000	C-17
17222-MN9-000	C-17
17222-MY2-700	C-17
17224-MN9-000	C-17
17225-MN9-000	C-17
17231-MN9-670	C-17
17232-MY2-610	C-17

Nº da Peça	Nº do bloco
17240-MN9-000	C-17
17245-MN9-830	C-17
17245-MW2-780	C-17
17247-303-000	C-16
17250-MN9-000	C-27
17316-611-000	C-17
17316-MN1-670	C-17
17358-HA0-680	C-17
17362-MN9-870	C-17
17363-MN9-870	C-17
17364-MN9-870	C-17
17365-MN9-870	C-17
17366-435-000	C-17
17366-KG0-000	C-17
17370-382-870	C-17
17414-PC6-660	M-18
17503-KG0-000	C-14
17504-MN1-670	C-14
17506-MY2-620	C-14
17508-MN9-000	C-14
17516-MY2-620	C-14
17516-MY2-700	C-14
17520-MY2-620ZA	C-14
17520-MY2-620ZB	C-14
17520-MY2-620ZC	C-14
17520-MY2-700ZA	C-14
17520-MY2-700ZB	C-14
17520-MY2-700ZC	C-14
17520-MY2-700ZD	C-14
17524-MN9-000	C-14
17525-MY2-620	C-14
17611-MB1-000	C-31
17611-MM9-000	C-14
17620-MM5-007	C-14
17724-MN1-670	C-17
17910-MY2-620	C-3
17913-KB7-000	C-3

Nº da Peça	Nº do bloco
17920-MY2-620	C-3
17950-MN9-000	C-3
17958-197-300	M-8
17958-197-300	M-8.1
17961-MG2-000	C-3
18000	
18231-MN1-670	C-18
18291-MN5-650	EOP-1
18291-MN5-650	C-18
18292-KBR-000	C-18
18310-MY2-620	C-18
18310-MY2-650	C-18
18320-MY2-620	C-18
18321-MY2-620	C-18
18325-MN9-870ZA	C-18
18373-MN1-670	C-18
18374-MN1-670	C-18
18391-KJ3-700	C-18
18410-MY2-620	C-18
18410-MY2-650	C-18
18600-MN9-741	M-18
18600-MW2-970	M-18
18616-MN9-740	M-18
18616-MW2-970	M-18
18617-MW2-970	M-18
18618-MN9-740	M-18
18619-MN9-740	M-18
18621-MS6-930	M-18
18621-MS6-930	EOP-1
18628-MF5-860	M-18
18640-MW2-970	M-18
18710-MW2-770	M-18
18715-MN9-740	M-18
18720-MN9-740	M-18
18750-MY2-610	M-18
18750-MY2-650	M-18

Nº da Peça	Nº do bloco
19000	
19051-GE2-000	C-1
19105-MR8-300	C-16
19107-415-000	C-31
19505-KS6-700	M-18
19507-KA4-700	M-18
22000	
22100-MN9-000	M-7
22100-MN9-800	M-7
22116-MN1-670	M-7
22120-KN8-000	M-7
22201-MK2-000	M-7
22321-MG3-000	M-7
22350-MG3-000	M-7
22401-MK2-003	M-7
22415-551-000	M-4
22810-MK5-000	M-9
22815-MG3-000	M-9
22838-MN9-000	M-12
22838-MY6-670	M-12
22850-MG3-000	M-7
22852-MK5-000	M-7
22853-KN8-000	M-7
22870-MY2-620	C-3
22870-MY2-700	C-3
22875-KN8-730	M-1
22875-MY2-650	M-1
23000	
23121-MG2-000	M-7
23121-MN9-000	M-7
23211-MN9-000	M-16
23220-MN9-870	M-16
23411-MN9-000	M-16

Nº da Peça	Nº do bloco
23421-MN9-010	M-16
23421-MN9-641	M-16
23422-MG2-000	M-16
23431-MN9-000	M-16
23432-MK2-000	M-16
23432-MN1-670	M-16
23441-MN9-000	M-16
23441-MW2-780	M-16
23451-MN9-000	M-16
23451-MW2-780	M-16
23461-MN9-000	M-16
23471-MN9-000	M-16
23481-MN9-000	M-16
23485-369-000	M-16
23491-MN9-000	M-16
23491-MW2-780	M-16
23521-MG3-000	M-13
23523-MG2-790	M-13
23531-MG2-790	M-16
23801-MN9-980	M-16
23811-MN8-000	M-16
24000	
24211-MG3-000	M-17
24212-MG3-000	M-17
24213-MK2-680	M-17
24241-MK2-000	M-17
24300-MG2-000	M-17
24411-MG3-020	M-17
24430-MG3-000	M-17
24435-MG3-010	M-17
24610-MK5-000	M-17
24624-KA4-000	M-17
24651-KF0-013	M-17
24652-028-000	M-17
24700-MN9-000	C-19
24781-KE1-000	C-19

Nº da Peça	Nº do bloco
28000	
28110-MN9-000	M-11
28121-MN9-003	M-11
28125-MK5-023	M-11
28126-MK5-004	M-11
28132-MK5-000	M-11
28133-MN9-000	M-11
28134-MK5-000	M-11
28232-MN9-000	M-11
28233-MN9-000	M-11
28234-MN9-000	M-11
30000	
30220-MK5-000	M-7
30300-MY2-620	M-6
30401-MN9-000	C-28
30410-MN9-000	C-28
30500-KZ3-700	C-28
30500-MN9-006	C-28
30700-KF0-163	C-28
31000	
31031-MK5-000	M-12
31110-MW2-782	M-10
31120-MW2-781	M-10
31190-MK4-600	M-12
31200-MN9-013	M-12
31201-KS5-901	M-12
31204-KS5-901	M-12
31205-MN4-008	M-12
31206-MN4-008	M-12
31207-KS5-901	M-12
31500-MN4-604	C-27
31500-MN4-605	C-27
31600-MY2-621	C-28

ÍNDICE DE NÚMERO DE PEÇAS

Nº da Peça	Nº do bloco
31700-124-008	C-28
31700-196-000	C-28
32000	
32100-MY2-600	C-28
32100-MY2-610	C-28
32100-MY2-620	C-28
32100-MY2-670	C-28
32100-MY2-730	C-28
32111-MK5-000	M-10
32401-MN9-000	C-27
32401-MY2-700	C-27
32404-MK3-000	M-12
32404-MN9-000	C-27
32410-MY2-620	M-12
32410-MY2-700	M-12
32411-253-000	M-12
32412-MN9-300	C-27
32601-MY2-620	C-27
32601-MY2-700	C-27
33000	
33100-MN9-601	C-1
33100-MN9-712	C-1
33100-MN9-792	C-1
33100-MN9-871	C-1
33101-MN9-711	C-1
33140-MN9-711	C-1
33400-MN4-602	C-25
33401-MN4-003	C-25
33405-MN4-602	C-25
33407-MG2-003	C-25
33450-MN4-602	C-25
33451-MN4-003	C-25
33455-MN4-602	C-25
33500-MN9-640	C-25
33518-SA2-003	C-25
33550-MN9-640	C-25
33602-MG2-601	C-25
33605-MN9-670	C-26
33620-MN9-640	C-25
33670-MN9-640	C-25
33700-MN9-642	C-26
33700-MN9-712	C-26
33700-MY2-601	C-26
33700-MY2-731	C-26
33702-MN9-641	C-26
33704-MN9-641	C-26
33704-MN9-701	C-26
33704-MN9-711	C-26
33704-MY2-731	C-26
33705-MN9-642	C-26
33706-MN9-641	C-26
33709-MN9-641	C-26
33713-GC2-000	C-17
33741-KAK-971	C-8
33741-MN9-013	C-26
33741-MS6-921	C-26
33741-MY2-731	C-26
33743-MN9-670	C-8
33745-MN9-700	C-26
34000	
34901-MC7-601	C-1
34901-MN9-791	C-1
34903-MN9-701	C-1
34903-MN9-711	C-1
34906-447-711	C-26
34908-634-611	C-25
34908-KM1-671	C-2
34908-MB9-871	C-2
34908-MG9-951	C-2
35000	
35010-MY2-610	C-5
35010-MY2-620	C-5
35010-MY2-730	C-5
35100-MY2-611	C-5
35100-MY2-621	C-5
35100-MY2-731	C-5
35101-MY2-611	C-5
35101-MY2-621	C-5
35101-MY2-731	C-5
35106-ML7-930	C-5
35121-KW3-771	C-5
35121-MN9-611	C-5
35122-KW3-771	C-5
35130-MN9-670	C-3
35130-MN9-790	C-3
35200-MN9-790	C-3
35200-MY2-611	C-3
35200-MY2-671	C-3
35330-MK5-003	C-3
35340-MM5-600	C-4
35350-MY2-620	C-19
35356-MN9-000	C-19
35357-MN9-010	C-19
35600-MK4-860	M-17
35601-KG0-000	M-17
35610-MK5-000	M-9
35700-MY2-305	C-21
35850-KR0-007	C-27
35851-MF5-751	C-27
35855-MF5-751	C-27
35856-KR0-007	C-27
37000	
37100-MN9-821	C-2
37100-MY2-601	C-2
37100-MY2-602	C-2
37100-MY2-621	C-2
37100-MY2-671	C-2
37100-MY2-672	C-2
37100-MY2-731	C-2
37100-MY2-732	C-2
37101-MN9-791	C-2
37103-MN9-771	C-2
37110-MN9-701	C-2
37110-MN9-791	C-2
37110-MN9-831	C-2
37110-MN9-901	C-2
37215-MB6-831	C-2
37216-GJ8-701	C-2
37222-MN9-611	C-2
37304-198-901	C-2
37304-KM7-911	C-2
37561-GB7-641	C-2
37562-MY2-620	C-2
38000	
38120-MV8-901	C-28
38200-MN9-831	C-28
38200-MW2-901	C-28
38200-MY2-611	C-28
38200-MY2-621	C-28
38200-MY2-641	C-28
38210-KR0-005	C-28
38301-MF8-771	C-28
38306-KJ6-740	C-28
38501-GAM-007	C-28
38501-GN2-014	C-28
38506-GC7-611	C-28
38506-MY2-691	C-28
40000	
405A3-KM4-005	C-22
405A3-KT7-003	C-22
405A3-MW2-781	C-22
405A3-MW2-782	C-22
40510-KS5-000	C-22
41000	
41200-MN9-000	C-13
41200-MN9-830	C-13
41200-MW2-780	C-13
41200-MY2-700	C-13
41200-MY2-760	C-13
41200-MY2-790	C-13
41241-MC4-010	C-13
42000	
42301-MN9-000	C-13
42311-KE7-010	C-13
42311-KS5-000	C-13
426A0-MN9-000	C-13
42601-MY2-000	C-13
42611-MS8-000	C-13
42620-MN9-010	C-13
42625-MC4-000	C-13
42650-MY2-305	C-13
426B0-MN9-000	C-13
42701-MN9-003	C-13
42705-MK4-850	C-10
42705-MK4-850	C-13
42707-MK4-850	C-10
42707-MK4-850	C-13
42711-MN9-005	C-13
42711-MN9-023	C-13
42712-KB7-902	C-13
42712-MN9-003	C-13
42713-425-772	C-13
42713-MG7-003	C-13
42717-329-000	C-10
42717-329-000	C-13
43000	
43100-MY2-601	C-12
43101-KAC-671	C-12
43105-KT7-762	C-12
43106-KT7-762	C-12
43107-KT7-761	C-12
43108-KT7-761	C-12
43110-MN9-026	C-12
43112-KT7-761	C-12
43114-KT7-761	C-12
43115-MN9-006	C-12
43132-KT7-761	C-12
43310-MW2-003	C-11
43310-MY2-701	C-11
43330-MN9-000	C-12
43351-MY2-000	C-13
43352-568-003	C-9
43352-568-003	C-12
43353-461-771	C-9
43353-461-771	C-12
43468-MN9-010	C-11
43468-MY2-700	C-11
43500-MY2-601	C-11
43500-MY2-981	C-11
43503-MJ0-006	C-11
43504-MB2-006	C-11
43511-MN9-006	C-11
43512-MN9-006	C-11
43514-MN9-006	C-11
43520-MJ6-305	C-11
43530-MN9-006	C-11
43535-MN9-010	C-11

ÍNDICE DE NÚMERO DE PEÇAS

Nº da Peça	Nº do bloco
44000	
44301-KF0-000	C-10
44311-MG3-000	C-10
446A0-MN9-000	C-10
44601-MN9-010ZA	C-10
44620-MG3-000	C-10
44650-MY2-305ZB	C-10
44680-MA0-000	C-10
44701-MN9-003	C-10
44711-MN9-013	C-10
44711-MN9-015	C-10
44712-400-004	C-10
44712-MG7-003	C-10
44713-400-004	C-10
44713-MG7-003	C-10
44800-MK5-013	C-10
44806-KF0-000	C-10
44809-402-000	C-10
44830-MY2-620	C-2
44831-MN9-000	C-2
44832-MN9-000	C-8
45000	
45100-MY2-601	C-9
45101-KW4-016	C-9
45105-MS8-008	C-9
45107-ML7-692	C-9
45108-KV0-701	C-9
45110-MN9-016	C-9
45111-MA3-006	C-12
45112-MG3-006	C-9
45114-MN9-006	C-9
45125-MW2-003	C-4
45126-MW2-003	C-4
45127-KZ4-003	C-4
45131-166-016	C-9
45131-HA5-672	C-9
45131-MN9-006	C-12
45132-166-016	C-9
45133-MA3-006	C-9
45133-MA3-006	C-12
45135-MW2-000	C-4
45203-MG3-016	C-9
45203-MG3-016	C-12
45215-KA3-732	C-9
45215-KA3-732	C-12
45320-MW2-000ZA	C-7
45320-MW2-000ZD	C-7
45320-MW2-000ZE	C-7
45320-MW2-000ZF	C-7
45320-MW2-720ZA	C-7
45320-MW2-720ZD	C-7
45320-MW2-720ZE	C-7
45320-MW2-720ZF	C-7
45332-MN9-000	C-7
45335-MW2-000	C-7
45340-MN9-000ZA	C-7
45340-MN9-000ZB	C-7
45340-MN9-000ZH	C-7
45340-MN9-000ZJ	C-7
45340-MN9-830ZA	C-7
45340-MN9-830ZB	C-7
45340-MN9-830ZF	C-7
45340-MN9-830ZG	C-7
45342-MN9-000	C-7
45351-MN9-020	C-10
45461-MN9-000	C-5
45462-MN9-000	C-4
45463-MM9-000	C-4
45464-MM9-000	C-8
45465-MM9-000	C-8
45500-MW2-006ZA	C-4
45500-MW2-006ZC	C-4
45500-MW2-006ZE	C-4
45504-410-003	C-4
45510-KW3-306	C-4
45510-MY2-981	C-4
45513-KK1-771	C-4
45513-KK1-771	C-11
45513-KV2-900	C-4
45513-KV2-900	C-11
45517-166-006	C-4
45518-MG3-016	C-4
45520-MG7-006	C-4
45520-MG7-006	C-11
45521-HA2-006	C-4
45521-HA2-006	C-11
45530-MN9-305	C-4
46000	
46182-500-013	C-11
46500-MN9-000	C-19
46500-MN9-710	C-19
46503-KW3-000	C-11
46504-KV6-702	C-11
46514-MN9-000	C-19
46525-KK0-003	C-19
47000	
47134-567-000	M-17
50000	
50100-MT2-610ZA	C-29
50100-MY2-610ZC	C-29
50100-MY2-610ZD	C-29
50100-MY2-620ZA	C-29
50100-MY2-620ZC	C-29
50100-MY2-620ZD	C-29
50100-MY2-690ZA	C-29
50100-MY2-690ZB	C-29
50100-MY2-690ZC	C-29
50100-MY2-700ZA	C-29
50100-MY2-700ZB	C-29
50100-MY2-700ZC	C-29
50100-MY2-980ZA	C-29
50100-MY2-980ZC	C-29
50140-MY2-700	C-29
50178-MM9-000	C-29
50190-MN9-000	C-29
50198-MN9-000	C-29
50211-KN5-670	C-29
50221-MN9-000	C-29
50222-MN9-650	C-29
50223-MN9-000	C-29
50224-MW2-780	C-29
50228-MN9-000	C-29
50230-MY2-620	C-29
50250-HA0-000	C-29
50252-HA0-000	C-29
50296-MN9-000	C-5
50300-MY2-620ZA	C-15
50315-MK5-000	C-15
50316-MK5-000	C-15
50318-041-600	C-26
50329-HA6-000	C-24
50329-HA7-670	C-24
50351-MN9-000	C-29
50351-MY2-700	C-29
50352-434-000	C-29
50354-434-000	C-29
50530-MY2-620	C-21
50541-MB0-000	C-21
50541-MM4-000	C-21
50542-MB0-611	C-21
50547-KAE-000	C-21
50603-GS9-010	C-20
50603-MN9-650	C-20
50610-MN9-870ZB	C-20
50615-MN9-870ZB	C-20
50616-MN9-000	C-20
50617-MN9-000	C-20
50620-MN9-650	C-20
50626-MN9-000	C-20
50661-MS8-000	C-20
50701-MN9-000	C-20
50702-MN9-000	C-20
50706-MY2-620	C-20
50706-MY2-620	C-31
50710-382-671	C-29
50710-KE8-000	C-20
50711-KN6-940	C-20
50712-KN6-940	C-20
50715-KE8-000	C-20
51000	
51400-MY2-601ZA	C-8
51400-MY2-601ZB	C-8
51400-MY2-601ZC	C-8
51400-MY2-601ZD	C-8
51400-MY2-601ZE	C-8
51401-MN9-702	C-8
51402-MG2-701	C-8
51403-KF0-003	C-8
51410-MN9-701	C-8
51412-KF0-003	C-8
51414-MN5-003	C-8
51415-MG2-701	C-8
51416-KF0-003	C-8
51420-MY2-601	C-8
51432-MN9-701	C-8
51437-MM5-003	C-8
51440-MY2-601	C-8
51447-KA4-711	C-8
51454-MM9-671	C-8
51490-KAE-003	C-8
51500-MY2-601ZA	C-8
51500-MY2-601ZB	C-8
51500-MY2-601ZC	C-8
51500-MY2-601ZD	C-8
51500-MY2-601ZE	C-8
51520-MY2-601	C-8
51611-MM9-013ZE	C-8
51611-MM9-013ZM	C-8
51611-MM9-013ZN	C-8
51611-MM9-013ZP	C-8
51611-MM9-013ZQ	C-8
51612-KF0-003	C-8
51634-MK5-003ZC	C-8
52000	
52109-430-300	C-22
52120-KV0-700	C-22
52121-MJ0-000	C-22
52141-MY2-000	C-22
52144-356-003	C-22
52144-356-005	C-22
52156-KB7-000	C-22
52159-KB7-000	C-2
52159-KB7-000	C-22
52170-MW2-780	C-22
52171-KR6-000	C-22
52175-HB9-005	C-29
52200-MY2-305	C-22
52400-MY2-601ZA	C-23
52400-MY2-621ZA	C-23
52400-MY2-981ZA	C-23
52401-MY2-601ZA	C-23
52410-MY2-601	C-23
52422-MY8-003	C-23
52423-MY8-003	C-23
52457-KB7-003	C-23

ÍNDICE DE NÚMERO DE PEÇAS

Nº da Peça	Nº do bloco
52458-MY2-601	C-23
52458-MY2-621	C-23
52459-KB7-003	C-23
52460-MN9-840	C-23
52463-MN9-000	C-23
52464-MN9-000	C-23
52470-MN9-840	C-23
52473-MN9-000	C-23
53000	
53100-MN9-670ZA	C-5
53132-KL3-670	C-5
53135-MN9-870	C-5
53141-429-000	C-3
53165-MK5-010	C-3
53166-MK5-010	C-3
53167-KB7-000	C-3
53168-MG7-000	C-3
53169-KB7-000	C-3
53172-MK5-000	C-3
53174-KE1-000	C-3
53175-MN9-670	C-4
53176-MK5-000	C-3
53176-MM9-000	C-3
53177-MK5-000	C-3
53178-MG7-003	C-3
53180-MN9-000ZA	C-4
53180-MN9-000ZB	C-4
53180-MN9-000ZC	C-4
53180-MN9-000ZH	C-4
53180-MN9-000ZJ	C-4
53185-MN9-000ZA	C-3
53185-MN9-000ZB	C-3
53185-MN9-000ZC	C-3
53185-MN9-000ZF	C-3
53185-MN9-000ZG	C-3

Nº da Peça	Nº do bloco
53192-268-000	C-3
53200-MN9-000	C-6
53200-MY2-700	C-6
53208-MC4-000	C-5
53214-KA3-732	C-6
53214-KA4-701	C-6
53220-MN9-670	C-5
53229-KN5-650	C-6
53229-MN1-650	C-6
53240-MY2-620	C-7
61000	
61100-MN9-000ZA	C-7
61100-MN9-000ZB	C-7
61100-MN9-000ZJ	C-7
61100-MN9-000ZK	C-7
61101-KB7-910	C-15
61101-MN4-000	C-1
61120-MN9-000	C-6
61304-162-013	C-15
61310-MY2-610	C-31
61310-MY2-620	C-31
61310-MY2-690	C-31
61310-MY2-700	C-31
61311-MY2-980	C-31
61312-149-300	C-1
61315-MJ4-000	C-3
61320-MY2-620ZD	C-31
61320-MY2-620ZE	C-31
61320-MY2-620ZF	C-31
61320-MY2-700ZA	C-31
61320-MY2-700ZB	C-31
61320-MY2-700ZC	C-31
61320-MY2-700ZD	C-31
61322-MY2-620	C-31
61323-MY2-620	C-15
61324-MY2-620	C-31

Nº da Peça	Nº do bloco
64000	
64201-MY2-620	C-31
64201-MY2-700	C-31
64202-MY2-620	C-31
64220-MY2-620ZA	C-31
64220-MY2-620ZB	C-31
64220-MY2-620ZC	C-31
64220-MY2-700ZA	C-31
64220-MY2-700ZB	C-31
64220-MY2-700ZC	C-31
64220-MY2-700ZD	C-31
64230-MY2-620ZA	C-31
64230-MY2-620ZB	C-31
64230-MY2-620ZC	C-31
64230-MY2-700ZA	C-31
64230-MY2-700ZB	C-31
64230-MY2-700ZC	C-31
64230-MY2-700ZD	C-31
77000	
77200-MY2-620ZA	C-15
77200-MY2-620ZB	C-15
77200-MY2-620ZC	C-15
77200-MY2-700ZA	C-15
77200-MY2-700ZB	C-15
77200-MY2-700ZC	C-15
77200-MY2-700ZD	C-15
77201-MN9-300	C-15
77204-312-000	C-15
77211-MB0-000	C-15
77218-GB2-720	C-16
77221-MW3-670	C-16
80000	
80100-MY2-620ZA	C-24
80100-MY2-620ZB	C-24

Nº da Peça	Nº do bloco
80100-MY2-620ZC	C-24
80100-MY2-620ZD	C-24
80100-MY2-620ZE	C-24
80101-283-000	C-29
80105-MG9-000	C-2
80110-MY2-620	C-24
80124-MN9-630	C-26
80124-MN9-710	C-26
80125-MK5-690	C-26
80127-MN9-710	C-26
83000	
83500-MY2-620ZA	C-16
83500-MY2-620ZB	C-16
83500-MY2-620ZC	C-16
83500-MY2-620ZD	C-16
83500-MY2-620ZE	C-16
83502-MN9-000	C-30
83503-MN9-003	C-30
83504-HB7-000	C-24
83504-MN9-000	C-30
83505-HB7-000	C-24
83508-438-000	C-30
83509-MN9-000	C-30
83551-300-000	C-16
83551-300-000	C-31
83600-MY2-620ZA	C-16
83600-MY2-620ZB	C-16
83600-MY2-620ZC	C-16
83600-MY2-620ZD	C-16
83600-MY2-620ZE	C-16
83642-GM2-000	C-31
83643-355-300	C-31
84000	
84706-163-670	C-29

Nº da Peça	Nº do bloco
87000	
87111-MY2-620ZA	C-33
87111-MY2-620ZB	C-33
87111-MY2-620ZC	C-33
87111-MY2-700ZA	C-33.1
87111-MY2-700ZB	C-33.1
87111-MY2-700ZC	C-33.1
87111-MY2-700ZD	C-33.1
87112-MY2-620ZA	C-33
87112-MY2-620ZB	C-33
87112-MY2-620ZC	C-33
87112-MY2-700ZA	C-33.1
87112-MY2-700ZB	C-33.1
87112-MY2-700ZC	C-33.1
87112-MY2-700ZD	C-33.1
87113-MY2-620ZA	C-33
87113-MY2-620ZB	C-33
87113-MY2-620ZC	C-33
87113-MY2-700ZA	C-33.1
87113-MY2-700ZB	C-33.1
87113-MY2-700ZC	C-33.1
87113-MY2-700ZD	C-33.1
87114-MY2-620ZA	C-33
87114-MY2-620ZB	C-33
87114-MY2-620ZC	C-33
87114-MY2-700ZA	C-33.1
87114-MY2-700ZB	C-33.1
87114-MY2-700ZC	C-33.1
87114-MY2-700ZC	C-33.1
87114-MY2-700ZD	C-33.1
87114-MY2-700ZD	C-33.1
87115-MY2-620ZA	C-33
87115-MY2-620ZB	C-33
87115-MY2-620ZC	C-33
87115-MY2-700ZA	C-33.1
87115-MY2-700ZB	C-33.1
87115-MY2-700ZC	C-33.1

Nº da Peça	Nº do bloco
87115-MY2-700ZD	C-33.1
87116-MN9-300	C-33
87116-MN9-300	C-33.1
87116-MY2-620	C-14
87116-MY2-700ZA	C-33.1
87116-MY2-700ZB	C-33.1
87116-MY2-700ZC	C-33.1
87116-MY2-700ZD	C-33.1
87117-MY2-700ZA	C-33.1
87117-MY2-700ZB	C-33.1
87117-MY2-700ZC	C-33.1
87117-MY2-700ZD	C-33.1
87118-MY2-700ZA	C-33.1
87118-MY2-700ZB	C-33.1
87118-MY2-700ZC	C-33.1
87118-MY2-700ZD	C-33.1
87119-MY2-700ZA	C-33.1
87119-MY2-700ZB	C-33.1
87119-MY2-700ZC	C-33.1
87119-MY2-700ZD	C-33.1
87120-MY2-700ZA	C-33.1
87120-MY2-700ZB	C-33.1
87120-MY2-700ZC	C-33.1
87120-MY2-700ZD	C-33.1
87121-MY2-700ZA	C-33.1
87121-MY2-700ZB	C-33.1
87121-MY2-700ZC	C-33.1
87121-MY2-700ZD	C-33.1
87501-MN9-711	C-32
87501-MN9-762	C-32
87501-MN9-830	C-32
87505-MN9-710	C-32
87505-MN9-790	C-32
87505-MY2-980	C-32
87507-MY2-700	C-32
87507-MY2-720	C-32
87507-MY2-980	C-32
87509-MK5-621	C-32

ÍNDICE DE NÚMERO DE PEÇAS

Nº da Peça	Nº do bloco
87509-MN9-870	C-32
87511-087-910	C-32
87511-323-670	C-32
87511-415-620	C-32
87511-MW0-670ZA	C-32
87511-MZ3-620	C-32
87512-MK5-620	C-32
87512-MK5-650	C-32
87512-MY2-980	C-32
87513-MN9-620	C-32
87513-MN9-870	C-32
87513-MY2-980	C-32
87515-MM0-620ZA	C-32
87515-MM0-620ZB	C-32
87515-MN9-870ZA	C-32
87515-MN9-870ZB	C-32
87515-MY2-610	C-32
87515-MY2-700ZA	C-32
87515-MY2-720ZA	C-32
87515-MY2-980ZA	C-32
87516-KY7-911	C-23
87516-MV8-731	C-23
87560-KE2-710	C-32
87560-ME9-670ZA	C-32
87560-MS6-620	C-32
87565-MY2-620ZA	C-32
87565-MY2-620ZB	C-32
87565-MY2-620ZC	C-32
87565-MY2-700ZA	C-32
87565-MY2-700ZB	C-32
87565-MY2-700ZC	C-32
87565-MY2-700ZD	C-32
87565-MY2-730ZA	C-32
87565-MY2-730ZB	C-32
87565-MY2-730ZC	C-32
87565-MY2-790ZA	C-32
87565-MY2-790ZB	C-32
87565-MY2-790ZC	C-32

Nº da Peça	Nº do bloco
87565-MY2-790ZD	C-32
87586-MB6-870ZF	C-32
87586-MR6-670ZA	C-32
88000	
88110-KW4-600	C-3
88110-MN9-003	C-3
89000	
89010-MN9-000	C-30
89010-MY2-700	C-30
89101-300-010	C-30
89216-MJ1-000	C-30
89218-MF5-000	C-30
89221-371-000	C-30
89223-MM9-000	C-30
89227-461-000	C-30
90000	
90001-MN8-000	C-31
90003-438-850	C-16
90003-KN8-730	M-4
90003-mm4-000	M-4
90004-ML4-610	M-6
90006-KN8-730	M-13
90007-KN8-730	M-9
90007-KN8-730	M-13
90008-KN8-730	M-13
90009-KN8-730	M-13
90010-MK5-000	M-11
90011-MN9-000	C-27
90012-MK2-000	M-3
90014-ZE6-000	M-8.1
90022-MM5-000	M-7
90023-471-000	M-10

Nº da Peça	Nº do bloco
90025-MK4-600	M-1
90028-MA6-000	C-7
90032-KW3-008	C-2
90032-ML7-671	C-2
90041-MB0-000	M-17
90044-MK4-600	M-1
90071-MB0-000	M-12
90071-MF5-000	M-16
90081-MN9-000	M-2
90082-MG3-003	M-2
90082-MN9-000	M-2
90083-MG3-003	M-2
90084-HB3-000	M-9
90085-MG3-000	M-5
90086-MG3-000	M-5
90087-HB5-000	M-9
90088-MG3-000	M-13
90091-KF0-000	M-2
90091-KF0-000	M-6
90091-MG3-000	M-9
90092-KK1-000	M-9
90092-MG3-000	M-9
90093-KF0-000	M-6
90093-KF0-000	M-9
90094-KG0-000	M-9
90097-MN1-670	M-18
90100-MN8-910	C-5
90100-MW6-610	C-5
90101-GG2-008	C-2
90101-GW6-000	C-26
90101-MN9-000	C-29
90102-GW6-000	C-26
90102-KM9-008	C-2
90102-MJ6-710	M-18
90102-MN1-670	C-19
90103-GW6-000	C-11
90103-MN9-000	C-7
90104-MN9-000	C-18

Nº da Peça	Nº do bloco
90104-MY2-620	C-31
90105-KAE-870	C-13
90105-MG3-000	C-29
90105-ML0-730	C-10
90105-VA5-000	C-15
90106-MM9-000	C-7
90106-MN9-000	C-7
90107-428-000	C-29
90108-KL4-000	C-29
90108-MK6-670	C-21
90111-362-000	C-5
90111-GJ5-000	C-12
90111-ML0-730	C-6
90112-KT0-670	C-29
90114-MK5-000	C-3
90114-MN9-771	C-4
90116-KV3-701	C-8
90116-ME9-000	C-22
90117-KK0-000	C-29
90118-958-003	M-16
90121-MN9-000	C-22
90122-MN4-008	M-12
90122-VM0-007	C-27
90127-KF0-770	C-3
90127-KF0-770	C-4
90128-GC5-000	C-23
90128-MM9-000	C-13
90129-MA2-000	C-29
90131-883-000	M-13
90131-MS6-900	C-9
90132-MJ0-660	C-31
90132-MY2-000	C-9
90133-SD4-000	C-31
90145-MS9-611	C-4
90145-MS9-611	C-11
90147-KY4-880	C-16
90147-MK6-671	C-21
90153-MA1-000	C-23

Nº da Peça	Nº do bloco
90153-MC4-003	C-23
90157-MF5-000	C-20
90180-MA3-006	C-12
90182-MB2-003	C-23
90188-MG7-003	C-23
90201-415-000	M-2
90203-MF9-710	C-21
90206-657-000	M-3
90211-KF0-770	C-20
90216-MM9-000	C-18
90235-MN1-670	M-7
90236-HA0-000	M-7
90301-473-003	C-8
90301-MG3-000	M-6
90302-MN9-000	C-29
90303-428-900	C-25
90304-GA6-003	C-13
90304-GE8-003	C-20
90304-GE8-003	C-23
90304-ME1-670	C-18
90304-MK3-000	C-5
90305-GE8-003	C-22
90305-ME5-003	C-13
90306-KM1-831	C-27
90309-KF0-003	C-5
90309-ML4-901	C-10
90321-315-670	C-3
90344-964-003	C-14
90401-MK5-000	M-11
90401-MN1-670	M-3
90402-MK5-000	M-11
90402-PB2-000	M-10
90403-MK5-000	M-11
90405-463-000	C-3
90406-KF0-003	M-3
90407-MB0-000	M-17
90412-ZE5-000	M-16
90417-360-000	M-4

Nº da Peça	Nº do bloco
90425-300-000	M-6
90432-428-000	M-7
90445-KE5-000	M-15
90451-155-000	M-11
90451-413-000	M-16
90451-MG3-000	M-16
90452-471-000	M-7
90453-473-000	M-3
90453-MK4-600	M-5
90456-333-000	M-8
90456-333-000	M-8.1
90465-MM9-000	C-13
90485-MB2-000	C-20
90501-MK4-600	M-2
90501-MN1-670	M-2
90501-MN9-000	C-17
90501-MY2-700	C-31
90502-MC4-000	C-17
90502-MK5-000	M-2
90502-MN9-000	M-2
90503-MG7-000	C-20
90503-MN9-000	C-17
90504-964-000	C-31
90505-MC4-000	C-11
90505-MC4-000	C-29
90506-MC4-000	C-17
90507-921-000	C-20
90520-134-000	C-26
90525-GC4-700	M-9
90535-KB9-000	C-5
90535-KB9-000	C-19
90543-273-000	C-8
90544-283-000	C-8
90544-439-930	M-6
90544-439-930	EOP-1
90544-KF0-000	M-3
90545-300-000	M-17
90545-300-000	C-4

ÍNDICE DE NÚMERO DE PEÇAS

Nº da Peça	Nº do bloco
90545-300-000	C-11
90545-300-000	C-29
90545-KF0-000	M-3
90551-MG7-000	C-24
90559-MM9-000	C-13
90601-107-000	M-16
90602-MG2-000	M-14
90602-MN1-670	M-14
90650-KW3-000	C-3
90650-KW3-000	C-28
90651-MA5-671	C-4
90652-GHB-780	C-17
90672-KBR-000	C-14
90701-MG3-000	M-8
90701-MG3-000	M-8.1
90702-MG3-000	M-8
90702-MN1-670	M-3
90704-MK5-000	M-2
90755-229-003	C-10
90755-229-005	C-10
90802-MG3-000	M-8
90841-001-000	C-29
91000	
91001-MK2-003	M-14
91001-MN1-671	M-14
91001-MN9-003	M-14
91001-MN9-004	M-14
91002-422-008	M-16
91002-MG2-791	M-16
91002-MN1-671	M-3
91002-MN9-003	M-14
91002-MN9-004	M-14
91003-KF0-008	M-3
91003-MK2-680	M-16
91005-MK4-701	M-15

Nº da Peça	Nº do bloco
91007-MN1-671	M-17
91015-KV6-003	C-6
91022-MG2-791	M-16
91052-MM5-003	C-13
91053-719-005	M-9
91053-719-005	M-17
91053-MV1-003	C-13
91059-KY2-711	C-5
91061-MN9-003	M-11
91070-GC4-601	C-22
91079-KA3-831	C-23
91201-KF0-003	M-7
91201-KF0-004	M-7
91202-965-003	M-17
91204-216-003	M-16
91204-KK0-003	M-9
91204-MG3-003	M-16
91205-KT2-005	C-23
91208-MN1-771	M-8
91208-MN1-771	M-8.1
91212-422-006	C-11
91252-428-000	C-13
91252-MC4-003	C-13
91252-MC4-005	C-13
91254-KF0-003	C-8
91258-410-006	C-10
91258-410-013	C-10
91261-MN9-005	C-23
91301-200-000	M-2
91301-473-003	M-8
91301-473-003	M-8.1
91301-473-003	EOP-2
91301-MN9-003	M-2
91301-MN9-003	EOP-1
91302-317-700	C-13
91302-KF0-003	M-6
91302-KF0-003	EOP-2

Nº da Peça	Nº do bloco
91302-MG2-792	M-13
91302-MG2-792	EOP-2
91302-PJ4-004	M-8
91302-PJ4-004	M-8.1
91302-PJ4-004	EOP-2
91303-377-000	M-9
91303-377-000	EOP-2
91303-MG2-792	M-4
91303-MG2-792	EOP-1
91305-384-750	C-29
91305-KF0-003	M-9
91305-KF0-003	EOP-2
91306-MG3-000	M-8
91306-MG3-000	M-8.1
91306-MG3-000	EOP-2
91307-MK5-000	C-29
91309-425-003	M-12
91309-425-003	EOP-2
91320-MB0-000	M-12
91352-MG2-792	M-1
91352-MG2-792	EOP-1
91356-KF0-003	C-8
91463-KT0-680	C-17
91463-MC4-000	C-17
91501-766-000	C-15
91901-MG2-003	C-25
92000	
92101-05012-0G	C-3
92101-06008-0A	C-8
92700-06050-0E	M-13
92700-08040-0B	M-2
92900-06022-0E	M-5
92900-06022-0E	M-13
92900-06025-0E	C-8
92900-06035-0E	M-13
92900-08025-0B	M-2

Nº da Peça	Nº do bloco
93000	
93500-03020-0A	C-8
93500-04008-0G	C-26
93500-04008-1A	M-19
93500-04010-0G	C-28
93500-04014-1A	M-19
93500-04025-0G	C-17
93500-04032-0G	C-3
93500-04045-0G	C-3
93500-05010-0A	C-25
93500-05012-0A	C-25
93500-05012-0G	C-26
93500-05016-0G	C-3
93500-05020-0G	C-3
93500-05020-0G	C-8
93500-05028-0G	M-2
93500-05040-0A	M-8
93500-06010-1A	M-19
93500-06018-0G	C-17
93600-04012-1G	C-4
93600-04040-1G	C-11
93700-05020-0 A	C-10
93892-04010-18	M-19
93893-04012-17	C-11
93893-04012-18	C-4
93893-05012-07	C-31
93893-06016-07	C-31
93901-25080	C-22
93901-32320	C-3
93903-24380	C-2
93903-243J0	C-7
93903-35280	C-17
93913-24380	C-2
94000	
94001-04000-0S	M-17
94001-05000-0S	C-8

Nº da Peça	Nº do bloco
94001-08000-0S	C-22
94002-06070-0S	C-26
94002-06080-0S	C-27
94002-08000-0S	C-11
94021-08070-0S	C-31
94030-08000	C-22
94050-04080	C-26
94050-05080	C-26
94050-06000	M-18
94050-06000	C-2
94050-06000	C-3
94050-06000	C-26
94050-06000	C-28
94050-06000	C-29
94050-06070	C-4
94050-06080	M-8
94050-06080	M-8.1
94050-06080	C-11
94050-08000	C-18
94050-08000	C-19
94050-08000	C-29
94050-10000	C-29
94070-06080	C-27
94101-06700	C-18
94101-08000	C-15
94101-08000	C-18
94102-08000	C-20
94102-08700	C-31
94103-06000	C-26
94103-06800	C-11
94109-12000	M-13
94109-12000	EOP-2
94111-03000	C-3
94111-06800	C-8
94111-06800	C-27
94201-03200	M-8
94201-03200	M-8.1
94201-16150	C-20

Nº da Peça	Nº do bloco
94201-20120	C-11
94201-20150	C-20
94251-08000	C-19
94301-08140	M-9
94301-08200	M-1
94301-08200	M-6
94301-12200	M-2
94301-12200	M-5
94301-14200	M-13
94305-20141	C-30
94305-25182-	M-8
94305-30321	C-30
94510-14000	M-17
94510-32100	M-15
94520-24000	M-7
94520-32000	M-12
94591-28000	C-2
95000	
95002-01160	C-17
95002-02070	M-19
95002-02079	M-19
95002-02080	M-18
95002-02080	M-19
95002-02080	C-14
95002-02089	M-19
95002-02100	C-14
95002-02120	C-14
95002-02130	C-14
95002-41250-04	C-29
95002-41300-04	C-17
95005-35260-10	M-19
95005-55290-20	C-14
95005-55330-20	C-14
95005-80700-20	C-14
95014-22200	C-5
95701-06012-00	C-28

ÍNDICE DE NÚMERO DE PEÇAS

Nº da Peça	Nº do bloco
95701-06014-07	C-29
95701-06016-00	M-6
95701-06016-00	C-17
95701-06016-07	M-6
95701-06020-00	M-17
95701-06020-00	C-28
95701-06022-07	C-1
95701-06022-07	C-24
95701-06025-07	C-2
95701-06028-00	M-18
95701-06035-00	C-17
95701-06055-00	M-12
95701-08012-08	C-24
95701-08014-08	C-14
95701-08020-00	M-17
95701-08040-07	C-31
95701-08040-08	C-24
95701-10016-00	C-29
95801-08022-08	C-15
95801-08038-07	C-31
96000	
96001-06010-07	C-21
96001-06012-00	C-29
96001-06012-07	C-8
96001-06014-00	M-10
96001-06014-00	M-13
96001-06016-00	C-15
96001-06016-07	M-12
96001-06016-07	M-13
96001-06020-00	C-22
96001-06022-07	C-4
96001-06028-00	M-10
96001-06032-00	M-1
96001-06032-00	M-2
96001-06032-00	M-5
96001-06035-00	M-1

Nº da Peça	Nº do bloco
96001-06040-00	M-1
96001-06050-00	M-1
96001-06055-00	M-8
96001-06055-00	M-8.1
96001-06060-00	M-8
96001-06060-00	M-8.1
96001-06065-00	M-1
96100-60010-00	M-7
96100-62010-00	M-12
96140-62020-10	C-10
96220-30085	M-17
96220-40100	M-3
96220-40158	M-8
96220-40158	M-8.1
96300-06016-00	C-29
96300-06020-00	C-11
96300-06020-00	C-29
96300-08012-07	C-28
96300-08016-07	C-18
96300-08030-07	C-18
96300-08050-07	C-18
96400-08040-00	C-5
96400-08040-00	C-6
96500-06012-00	C-4
96500-06012-07	C-5
96500-06012-07	C-22
96500-08065-00	C-29
96600-08016-00	C-15
96600-08035-17	C-29
96700-06012-18	M-19
96700-06022-07	C-20

Nº da Peça	Nº do bloco
98000	
98069-57916	M-2
98069-57926	M-2
98069-58916	M-2
98069-58926	M-2
98069-59916	M-2
98069-59926	M-2
98200-31000	C-28
98200-31500	C-28
98200-32000	C-27
99000	
99001-08000	C-30
99001-08120	C-30
99001-10120	C-30
99001-10140	C-30
99001-14170	C-30
99002-13500	C-30
99003-10000	C-30
99003-20000	C-30
99003-30000	C-30
99003-50000	C-30
99006-12000	C-30
99101-393-1400	M-19
99101-393-1480	M-19
99101-393-1500	M-19
99101-443-1520	M-19
99101-MN9-1620	M-19
99103-420-0480	M-19
99103-KAS-0480	M-19
99103-MA4-0480	M-19

Nº da Peça	Nº do bloco

Nº da Peça	Nº do bloco

Nº da Peça	Nº do bloco

ÍNDICE DE NOME DE PEÇAS

Descrição	Nº do bloco	Nº de Ref.
A		
Adesivo (Female)	C-31	15
Ajustador, Mola (SHOWA)	C-23	4
Alavanca Comp., Afogador	C-3	5
Alavanca Comp., Direita	C-4	17
Alavanca Comp., Embreagem	M-9	6
Alavanca Esquerda	C-3	20
Alça Comp., Traseira *NH-146M* Prata Metalica Accurate	C-15	1
Alicate, 135	C-30	20
Amortecedor, Traseiro Comp. (SHOWA)	C-23	3
Amortecedor, Traseiro Comp. (SHOWA) *NH-1* Preto	C-23	1
Amortecedor, Traseiro Comp. *NH-1* Preto	C-23	1
Amortecedor, Traseiro Comp. *NH-1* Preto	C-23	1
Anéis do Pistão, Jogo	C-12	1
Anel	M-12	9
Anel Elástico, Externo, 14 mm	M-17	23
Anel Elástico, Externo, 32 mm	M-15	9
Anel Limitador, Óleo	M-8	8
Anel, Caixa de Ferramentas	C-30	1
Anel, Elástico	C-4	23
Anel, Elástico	C-11	15
Anel, Elástico Interno, 24 mm	M-7	21
Anel, Elástico Interno, 32 mm	M-12	17
Anel, Elástico, 25 mm	M-16	25
Anel, Garfo Dianteiro	C-8	21
Anel, Limitador	M-8.1	8
Anel, Limitador	C-8	11
Anel, Limitador	C-8	19
Anel, Pistão (SHOWA)	C-8	17
Anel, Trava Óleo (SHOWA)	C-8	16
Anel, Vedação Tampa Filtro de Ar	C-17	7
Anel, Vedação, 1,5 x 9,5	M-8	25
Anel, Vedação, 1,5 x 9,5	M-8.1	24
Anel, Vedação, 1,5 x 9,5	EOP-2	11
Anel, Vedação, 10 x 1,6	M-2	15
Anel, Vedação, 13,8 x 2,5	M-9	20
Anel, Vedação, 13,8 x 2,5	EOP-2	9
Anel, Vedação, 14,5 x 2,4 (ARAI)	M-4	13
Anel, Vedação, 14,5 x 2,4 (ARAI)	EOP-1	9
Anel, Vedação, 14,8 x 2,4	C-11	22
Anel, Vedação, 17.5 x 26 x 2,5	C-23	23
Anel, Vedação, 24,4 x 3,1 (ARAI)	M-12	15
Anel, Vedação, 24,4 x 3,1 (ARAI)	EOP-2	12
Anel, Vedação, 25 x 3	C-29	37
Anel, Vedação, 27 x 2 (ARAI)	M-9	21
Anel, Vedação, 27 x 2 (ARAI)	EOP-2	10
Anel, Vedação, 28 x 3	C-29	38
Anel, Vedação, 39,5 x 2,6 (ARAI)	M-1	7
Anel, Vedação, 39,5 x 2,6 (ARAI)	EOP-1	10
Anel, Vedação, 54 x 2	C-13	30
Anel, Vedação, 54 x 2,4 (ARAI)	M-6	18
Anel, Vedação, 54 x 2,4 (ARAI)	EOP-2	6
Anel, Vedação, 7 x 1,7	M-8	23
Anel, Vedação, 7 x 1,7	M-8.1	22
Anel, Vedação, 7 x 1,7	EOP-2	5
Anel, Vedação, 9,6 x 1,9 (ARAI)	M-8	24
Anel, Vedação, 9,6 x 1,9 (ARAI)	M-8.1	23
Anel, Vedação, 9,6 x 1,9 (ARAI)	EOP-2	8
Anel, Vedação, Especial	M-2	14
Anel, Vedação, Especial	EOP-1	8
Aquecedor, Comp.	M-19	11
Aro, Roda Dianteira	C-10	10
Aro, Roda Traseira	C-13	13
Arruela	C-19	10
Arruela C, Interruptor	M-17	15
Arruela Ondulada, Sub Braço Oscilante	M-3	32
Arruela,	C-5	18
Arruela, 10 mm	C-13	24
Arruela, 11 mm	M-6	16
Arruela, 12 mm	M-3	35
Arruela, 12 x 30 x 4,5	M-10	5
Arruela, 14 mm	M-11	14
Arruela, 32 mm	M-15	7
Arruela, 6 mm	C-20	20
Arruela, 6,5 mm	M-4	10
Arruela, 8 mm	C-3	29
Arruela, Alavanca Engrenagem	M-9	17
Arruela, Deslizador Corrente	C-22	11
Arruela, Eixo Traseiro	C-13	25
Arruela, Encosto, 11 mm	M-8	18
Arruela, Encosto, 11 mm	M-8.1	19
Arruela, Encosto, 12,2 mm	M-11	11
Arruela, Encosto, 17 x 22 x 0,75	M-3	31
Arruela, Encosto, 21 mm	M-3	33
Arruela, Encosto, 22 mm	M-7	19
Arruela, Encosto, 25 mm	M-16	22
Arruela, Encosto, 25 mm	M-16	24
Arruela, Encosto, 34,1 mm	M-11	12
Arruela, Encosto, 34,1 mm	M-11	13
Arruela, Encosto, 5 mm	C-31	20
Arruela, Especial, 8 mm	C-8	30
Arruela, Fixação	C-26	19
Arruela, Fixação Carenagem, 5 mm	C-31	20
Arruela, Fixação Tanque	C-14	11
Arruela, Limitadora	M-4	10
Arruela, Lisa 8 mm	C-20	23
Arruela, Lisa, 10 mm	M-5	5
Arruela, Lisa, 6 mm	C-11	27
Arruela, Lisa, 6 mm	C-18	16
Arruela, Lisa, 6 mm	C-26	26
Arruela, Lisa, 8 mm	M-2	11
Arruela, Lisa, 8 mm	M-2	12
Arruela, Lisa, 8 mm	C-15	13
Arruela, Lisa, 8 mm	C-18	17
Arruela, Lisa, 8 mm	C-31	24
Arruela, Lisa, 9 mm	M-2	11
Arruela, Lisa, 9 mm	M-2	12
Arruela, Nylon, 8 mm	C-20	22
Arruela, Parafuso de Drenagem, 12 mm	M-13	19
Arruela, Parafuso de Óleo	C-11	11
Arruela, Parafuso de Óleo	C-11	21

ÍNDICE DE NOME DE PEÇAS

Descrição	Nº do bloco	Nº de Ref.
Arruela, Parafuso de Óleo	C-29	35
Arruela, Parafuso Óleo	M-17	18
Arruela, Parafuso Óleo	C-4	22
Arruela, Placa de Esferas	M-12	14
Arruela, Plugue Drenagem, 12 mm	EOP-2	13
Arruela, Pressão, 3 mm	C-3	38
Arruela, Pressão, 6 mm	C-8	38
Arruela, Pressão, 6 mm	C-27	16
Arruela, Trava	M-7	18
Arruela, Trava	M-17	17
Arruela, Vedação	M-12	16
Arruela, Vedação	C-14	5
Arruela, Vedação,	C-8	32
Arruela, Vedação, 14 mm	M-3	34
Arruela,Caixa Velocímetro	C-10	16
Arruela,Trava, 8 mm	M-13	9
Árvore, Comando Comp.	M-3	2
Árvore, Comando Comp.	M-3	3
Árvore, Manivelas.	M-14	2
Árvore, Manivelas.	M-14	2
Árvore, Principal (12D)	M-16	2
Árvore, Secundária.	M-16	3
Assento B, Mola	M-8	11
Assento B, Mola	M-8.1	11
Assento C, Mola (SHOWA)	C-23	8
Assento C, Mola (SHOWA)	C-23	9
Assento Comp., Duplo *NH-1L* Preto	C-15	7
Assento Comp., Duplo *PB 27L* Azul Neo	C-15	7
Assento Comp., Duplo *R 85L* Vermelho Darling	C-15	7
Assento Comp., Duplo *Tipo 4*	C-15	7
Assento Comp., Duplo *Tipo 5*	C-15	7
Assento Comp., Duplo *Tipo 6*	C-15	7
Assento Comp., Duplo *Tipo 7*	C-15	7
Assento, Mola	C-8	9
Assento, Mola da Válvula	M-3	27
Assento, Tubo (SHOWA)	C-8	18

Descrição	Nº do bloco	Nº de Ref.
B		
Base Comp., Contato	C-5	3
Base Comp., Contato	C-5	3
Base Comp., Contato	C-5	3
Base Comp., Lanterna Traseira	C-26	4
Base Comp., Lanterna Traseira	C-26	4
Base Comp., Lanterna Traseira	C-26	4
Base Comp., Lanterna Traseira	C-26	4
Base Comp., Sinalizador Traseiro Direito	C-25	12
Base Comp., Sinalizador Traseiro Esquerdo	C-25	13
Base, Alça Traseira	C-15	2
Base, Bomba de Óleo	M-8	2
Base, Bomba de Óleo	M-8.1	2
Bateria (YT X 9-BS YUASA)	C-27	2
Bateria (YT X 9-BS YUASA)	C-27	2
Bobina, Ignição	C-28	3
Bobina, Ignição	C-28	3
Bóia, Jogo	M-19	3
Bolsa, Ferramentas	C-30	7
Bolsa, Manual do Proprietário	C-31	14
Bomba, Óleo	M-8	1
Bomba, Óleo Comp.	M-8.1	1
Borracha, 40 x 6 x 2,5	C-20	12
Borracha, Pedal	C-20	9
Borracha, Pedal de Apoio	C-20	13
Borracha, Pedal de Câmbio	C-19	2
Braço Oscilante A, Válvula	M-3	13
Braço Oscilante B, Válvula	M-3	15
Braço Oscilante C, Válvula	M-3	16
Braço Oscilante D, Válvula	M-3	14
Braço, Oscilante	C-23	12
Bucha	C-2	17
Bucha	C-8	8
Bucha	C-22	3
Bucha	C-23	10
Bucha (C)	C-16	8
Bucha (A)	C-11	20

Descrição	Nº do bloco	Nº de Ref.
Bucha (A)	C-16	1
Bucha (A), Tampa, Filtro de Ar	C-29	34
Bucha (B)	C-17	30
Bucha (B), Tampa Filtro de Ar	C-17	32
Bucha (B), Tampa, Filtro de Ar	C-17	34
Bucha Central, Garfo Traseiro	C-22	6
Bucha Comp., Tensor Corrente	C-22	4
Bucha Direita, Fixação motor	C-29	17
Bucha Distanciadora A, Eixo Traseiro	C-13	10
Bucha Distanciadora B, Eixo Traseiro	C-13	11
Bucha Distanciadora, Roda Dianteira	C-10	7
Bucha Esquerda, Fixação Motor	C-29	18
Bucha Inferior, Amortecedor	C-23	11
Bucha Lateral, Roda Traseira	C-13	4
Bucha Lateral, Roda Traseira	C-13	5
Bucha Tampa, Filtro de Ar	C-17	31
Bucha, 20 mm	M-16	6
Bucha, 25 mm	M-16	8
Bucha, 25 mm	M-16	9
Bucha, 6 x 4	C-3	27
Bucha, 6 x 4	C-4	20
Bucha, 8.8 x 11	C-24	7
Bucha, Braço Oscilante	C-23	13
Bucha, Condutor Radiador	C-3	23
Bucha, Corrente	C-22	9
Bucha, Deslizadora	C-8	13
Bucha, Distanciadora, 8,1 x 12 x 9	C-15	12
Bucha, Filtro de Ar	C-16	6
Bucha, Fixação	M-19	22
Bucha, Fixação	C-1	1
Bucha, Fixação	C-1	7
Bucha, Fixação	C-15	4
Bucha, Fixação	C-29	32
Bucha, Fixação Tanque	C-31	2
Bucha, Fixação, Tampa Lateral	C-24	6
Bucha, Guia	C-8	12
Bucha, Limitadora do Assento	C-15	10
Bucha, Lingueta, 28 mm	M-16	15

ÍNDICE DE NOME DE PEÇAS

Descrição	Nº do bloco	Nº de Ref.
Bucha, Motor	C-29	9
Bucha, Pinhão	M-3	12
Bucha, Pino	C-9	14
Bucha, Roda Dianteira	C-10	4
Bucha, Tampa Filtro de Ar	C-31	13
Bucha, Tensor, 6 x 7,1	M-4	7
Bucha, Tensor, 6 x 9	M-4	7
Bucha, Válvula, Sucção de Ar	M-18	15
Buzina Comp. (Grave)	C-28	11
C		
Cabeçote	M-2	1
Cabeçote	M-2	1
Cabeçote	M-2	1
Cabo Comp. A, Acelerador	C-3	1
Cabo Comp. B, Acelerador	C-3	3
Cabo Comp., Afogador	C-3	4
Cabo Comp., Embreagem	C-3	6
Cabo Comp., Embreagem	C-3	6
Cabo Comp., Velocímetro	C-2	15
Cabo Interno	C-2	16
Cabo, Chave	C-30	24
Cabo, Magnético de Partida Bateria	C-27	3
Cabo, Magnético de Partida Bateria	C-27	3
Cabo, Motor de Partida	M-12	11
Cabo, Motor de Partida	M-12	11
Cabo, Terra Bateria	C-27	6
Cabo, Terra Bateria	C-27	6
Caixa, Ferramentas	C-30	5
Caixa, Fusível	C-28	12
Caixa, Fusível	C-28	12
Caixa, Fusível	C-28	12
Caixa, Fusível	C-28	12
Caixa, Fusível	C-28	12
Cáliper Comp., Dianteiro Esquerdo (Nissin)	C-9	4
Cáliper Comp., Traseiro (Nissin)	C-12	2
Câmara, Ar (BS) (120/90-17)	C-13	16
Câmara, Ar (BS) (90/90-21 54S)	C-10	12
Câmara, Ar (Dunlop) (120/90-17)	C-13	16
Câmara, Ar (Dunlop) (2.75/3.00-21)	C-10	12
Capa Comp.	C-4	9
Capa Garfo Dianteiro *PB-45L* Azul Dionisius	C-8	24
Capa, Borracha	C-1	3
Capa, Comp.	C-11	5
Capa, Deslizante	C-12	12
Capa, Garfo Dianteiro *NH-1* Preto	C-8	24
Capa, Garfo Dianteiro *NH-1L* Preto	C-8	24
Capa, Garfo Dianteiro *PB-27L* Azul Neo	C-8	24
Capa, Garfo Dianteiro *R-120L* Púrpura Claro	C-8	24
Carburador, Comp. (VE80D B)	M-19	12
Carburador, Comp. (VE80F A)	M-19	12
Carburador, Comp. (VE81E B)	M-19	12
Carburador, Comp. (VE84D B)	M-19	12
Carburador, Comp. (VE84F A)	M-19	12
Carburador, Comp. (VE84H A)	M-19	12
Carburador, Comp. (VE84H A)	M-19	12
Carburador, Comp. (VE84J A)	M-19	12
Carcaça Cáliper, Dianterio Esquerdo	C-9	5
Carcaça Direita, Comp.	M-13	1
Carcaça Direita, Comp.	M-13	1
Carcaça Esquerda, Comp.	M-13	3
Carcaça Esquerda, Comp.	M-13	3
Carcaça Externa, Embreagem	M-7	3
Carcaça Externa, Embreagem	M-7	3
Carcaça Inferior, Acelerador	C-3	14
Carcaça Superior, Acelerador	C-3	13
Carcaça, Bomba de Óleo	M-8	4
Carcaça, Bomba de Óleo	M-8.1	4
Carcaça, Cáliper Traseiro	C-12	3
Carenagem Lateral, Esquerda (WL) *Tipo 1*	C-31	12
Carenagem Lateral, Esquerda (WL) *Tipo 2*	C-31	12
Carenagem Lateral, Esquerda (WL) *Tipo 3*	C-31	12
Carenagem Lateral, Esquerda (WL) *Tipo 4*	C-31	12
Carenagem Lateral, Esquerda (WL) *Tipo 5*	C-31	12
Carenagem Lateral, Esquerda (WL) *Tipo 6*	C-31	12
Carenagem Lateral, Esquerda (WL) *Tipo 7*	C-31	12
Carenagem Superior (WL) *Tipo 1*	C-31	6
Carenagem Superior (WL) *Tipo 2*	C-31	6
Carenagem Superior (WL) *Tipo 3*	C-31	6
Carenagem Superior (WL) *Tipo 4*	C-31	6
Carenagem Superior (WL) *Tipo 5*	C-31	6
Carenagem Superior (WL) *Tipo 6*	C-31	6
Carenagem Superior (WL) *Tipo 7*	C-31	6
Cavalete Lateral, Comp.	C-21	2
Chassi, Comp. *NH-1* Preto	C-29	5
Chassi, Comp. *NH-1* Preto	C-29	5
Chassi, Comp. *NH-206M* Cinza Médio Metálico	C-29	5
Chassi, Comp. *NH-206M* Cinza Médio Metálico	C-29	5
Chassi, Comp. *NH-206M* Cinza Médio Metálico	C-29	5
Chassi, Comp. *PB-252* Azul Blue	C-29	5
Chassi, Comp. *PB-252* Azul Hard	C-29	5
Chassi, Comp. *R-134* Vermelho Fighting	C-29	5
Chassi, Comp. *R-134* Vermelho Fighting	C-29	5
Chassi, Comp. *R-134* Vermelho Fighting	C-29	5
Chassi, Comp. *R-134* Vermelho Fighting	C-29	5
Chassi, Comp. *R-34* Vermelho Fighting	C-29	5
Chassi, Comp. *RP-132* Púrpura Claro	C-29	5
Chassi, Comp. *RP-132* Púrpura Claro	C-29	5
Chave	C-5	5
Chave (Tipo 1)	C-5	5
Chave (Tipo 2)	C-5	5
Chave de Boca, 14 x 17	C-30	19
Chave, 10 x 12	C-30	17
Chave, 10 x 14	C-30	18
Chave, 120 mm	C-30	25
Chave, 8	C-30	15
Chave, 8 x 12	C-30	16
Chave, Boca, 10 x 12	C-30	12
Chave, Boca, 17 mm	C-30	9
Chave, Boca, 24	C-30	11
Chave, Phillips (Nº 2)	C-30	21
Chave, Phillips (Nº 2)	C-30	23
Chave, Phillips (Nº 3)	C-30	22

ÍNDICE DE NOME DE PEÇAS

Descrição	Nº do bloco	Nº de Ref.
Chave, Sextavada, 6 mm	C-30	10
Chave, Velas	C-30	8
Chaves, Jogo	C-5	1
Chaves, Jogo	C-5	1
Chaves, Jogo	C-5	1
Chaveta, Especial, 25 x 18	M-14	6
Cilindro Comp., Freio Dianteiro *NH-1* Preto	C-4	8
Cilindro Comp., Freio Dianteiro *PB-198* Azul Neo	C-4	8
Cilindro Comp., Freio Dianteiro *R-134* Vermelho Fighting	C-4	8
Cilindro Externo Comp., Esquerdo (SHOWA)	C-8	23
Cilindro Externo, Inferior Direito (SHOWA)	C-8	15
Cilindro Mestre, Freio Traseiro (Nissin)	C-11	3
Cilindro Mestre, Freio Traseiro (Nissin)	C-11	3
Cilindro Mestre, Jogo	C-4	16
Cilindro, Comp.	M-5	1
Cilindro, Comp.	M-5	1
Cilindro, Comp.	M-5	1
Coletor, Carburador	M-2	5
Coletor, Carburador	M-2	5
Coletor, Carburador	M-2	5
Coletor, Carburador	M-2	5
Coluna, Direção	C-6	1
Coluna, Direção	C-6	1
Condutor Interno, Filtro de Ar	C-17	18
Condutor Interno, Filtro de Ar	C-17	18
Condutor Interno, Filtro de Ar.	C-17	18
Conector	C-11	4
Conj. Velocímetro & Tacômetro (KPH)	C-2	7
Conj. Velocímetro & Tacômetro (KPH)	C-2	7
Conj. Velocímetro Tacômetro (KPH)	C-2	7
Conj. Velocímetro Tacômetro (MPH/KPH)	C-2	7
Copo, Filtro	C-14	6
Copo, Filtro de Combustível	C-14	7
Coroa, Transmissão (44D)	C-13	1
Coroa, Transmissão (44D)	C-13	1
Coroa, Transmissão (45D)	C-13	1
Coroa, Transmissão (45D)	C-13	1
Coroa, Transmissão (47D)	C-13	1
Coroa, Transmissão (47D)	C-13	1
Corpo, Chave	C-30	2
Corrente, Transmissão (Daido) (520V 4-108L)	C-22	1
Corrente, Transmissão (Daido) (DID520V 4-110LE)	C-22	1
Corrente, Transmissão (Takasago) (520SMO-108LE)	C-22	1
Corrente, Transmissão (Takasago) (RK 520SM0-Z2 x 110LE)	C-22	1
Coxim	C-2	9
Coxim	C-2	11
Coxim	C-2	12
Coxim	C-2	18
Coxim	C-15	8
Coxim	C-16	2
Coxim	C-16	4
Coxim	C-24	5
Coxim	C-27	10
Coxim	C-29	25
Coxim A, Limitador	C-29	20
Coxim B, Fixação Tanque de Combustível	C-14	9
Coxim B, Limitador	C-29	21
Coxim Dianteiro, Tanque de Combustível	C-14	16
Coxim Dianteiro,Tanque de Combustível,.	C-31	1
Coxim Traseiro, Tanque de Combustível.	C-14	8
Coxim, 100 x 15 x 2	C-15	6
Coxim, 200 x 15 x 2	C-31	8
Coxim, 40 x 6 x 2,5	C-31	3
Coxim, Amortecedor Roda Traseira	C-13	2
Coxim, Assento	C-16	3
Coxim, Direito de Fixação	C-29	10
Coxim, Engrenagem Balanceiro	M-15	3
Coxim, Filtro	M-6	7
Coxim, Fixação	C-15	9
Coxim, Fixação	C-24	1
Coxim, Fixação	C-24	2
Coxim, Fixacão Válvula Sucção, Ar	M-18	11
Coxim, Interno	C-31	10
Coxim, Motor	C-29	6
Coxim, Motor de Partida	M-12	2
Coxim, Tampa, Filtro de Ar	C-17	33
Coxim, Tanque de Combustível	C-14	10
Coxim, Traseiro	C-29	24
Coxim, Unidade C.D.I	C-28	1
Cuba da Bóia, Jogo	M-19	4
Cuba da Bóia, Jogo	M-19	4
Cubo, Embreagem Unidirecional	M-11	2
Cubo, Roda Dianteira *NH-105* Preto Fosco (# 15-# 20)	C-10	6
Cubo, Roda Traseira	C-13	8
Cupilha, 1.6 x 15	C-20	24
Cupilha, 2,0 x 12	C-11	28
Cupilha, 2.0 x 15	C-20	25
Cupilha, 3 mm	M-8	28
Cupilha, 3 mm	M-8.1	26
D		
Deslizador	C-12	16
Deslizador Inferior, Corrente	C-29	23
Deslizador, Cabo Acelerador	C-3	15
Deslizador, Corrente	C-22	10
Diafragma	C-4	14
Diafragma	C-11	13
Disco, Freio Dianteiro	C-10	17
Disco, Freio Traseiro	C-13	19
Disco, Fricção Embreagem	M-7	6
E		
Eixo A, Engrenagem Partida	M-11	5
Eixo A, Sub Braço Oscilante	M-3	21
Eixo B, Engrenagem	M-11	6
Eixo B, Sub Braço Oscilante	M-3	22
Eixo C, Engrenagem Partida	M-11	4
Eixo Comp., Balanceiro	M-15	2

ÍNDICE DE NOME DE PEÇAS

Descrição	Nº do bloco	Nº de Ref.
Eixo Comp., Balanceiro	M-15	2
Eixo, Bomba de Óleo	M-8	5
Eixo, Bomba de Óleo	M-8.1	5
Eixo, Garfo Seletor	M-17	4
Eixo, Reversor	M-3	4
Eixo, Roda Dianteira	C-10	3
Eixo, Roda Traseira	C-13	3
Eixo, Seletor de Marchas	M-17	9
Eixo, Trava Tensor	M-4	8
Elemento Comp., Filtro de Ar	C-17	8
Elemento, Filtro de Óleo	M-6	6
Elemento, Filtro de Óleo	M-6	6
Emblema Carenagem, Superior *Tipo 4*	C-33.1	5
Emblema Carenagem, Superior *Tipo 5*	C-33.1	5
Emblema Carenagem, Superior *Tipo 6*	C-33.1	5
Emblema Carenagem, Superior *Tipo 7*	C-33.1	5
Emblema Direito, Tanque de Combustível *Tipo 1*	C-33	1
Emblema Direito, Tanque de Combustível *Tipo 2*	C-33	1
Emblema Direito, Tanque de Combustível *Tipo 3*	C-33	1
Emblema Esquerdo, Tanque de Combustível *Tipo 1*	C-33	2
Emblema Esquerdo, Tanque de Combustível *Tipo 2*	C-33	2
Emblema Esquerdo, Tanque de Combustível *Tipo 3*	C-33	2
Emblema, Carenagem Superior	C-33	6
Emblema, Carenagem Superior *Tipo 1*	C-33	5
Emblema, Carenagem Superior *Tipo 2*	C-33	5
Emblema, Carenagem Superior *Tipo 3*	C-33	5
Emblema, Rabeta	C-33.1	6
Embreagem Central, Comp. (28D)	M-7	5
Embreagem, Externa Descompressora	M-3	11
Embreagem, Unidirecional	M-11	3
Embreagem, Unidirecional	M-11	3
Engrenagem Primária (32D)	M-7	13
Engrenagem Primária (34D)	M-7	13
Engrenagem Principal, Quarta (23D)	M-16	12
Engrenagem Principal, Quarta (23D)	M-16	13
Engrenagem Principal, Quinta (25D)	M-16	14
Engrenagem Principal, Segunda (16D)	M-16	5
Engrenagem Principal, Segunda (17D)	M-16	5
Engrenagem Principal, Terceira (20D)	M-16	10
Engrenagem Principal, Terceira (20D)	M-16	10
Engrenagem Secundaria, Quinta (20D)	M-16	16
Engrenagem Secundaria, Quinta (21D)	M-16	16
Engrenagem Secundária, Segunda (28D)	M-16	7
Engrenagem Secundária, Terceira (25D)	M-16	11
Engrenagem Secundária, Terceira (25D)	M-16	11
Engrenagem, Bomba (28D)	M-7	2
Engrenagem, Bomba de Óleo	M-8.1	6
Engrenagem, Bomba de Óleo, Driven (47D)	M-8	6
Engrenagem, Caixa de Velocímetro	C-10	14
Engrenagem, Partida (80D)	M-11	1
Engrenagem, Partida A (13D/14D)	M-11	8
Engrenagem, Partida B (21D)	M-11	9
Engrenagem, Partida C (52D/13D)	M-11	7
Engrenagem, Secundária (32D)	M-16	4
Engrenagem, Velocímetro	C-10	15
Escapamento Comp., Direito	C-18	4
Escapamento Comp., Direito	C-18	4
Escapamento Comp., Esquerdo	C-18	11
Escapamento Comp., Esquerdo.	C-18	11
Espaçador	M-12	3
Espaçador	C-20	21
Espaçador, Bomba de Óleo	M-8	3
Espaçador, Bomba de Óleo	M-8.1	3
Espelho, Retrovisor	C-3	24
Espelho, Retrovisor Direito	C-3	25
Estator, Comp. (ND)	M-10	2
Etiqueta, Acessórios	C-32	5
Etiqueta, Acessórios	C-32	5
Etiqueta, Acessórios (Francês)	C-32	5
Etiqueta, Cor * Tipo 6* (NH-217M)	C-32	10
Etiqueta, Cor *Tipo 1* (R-134B)	C-32	10
Etiqueta, Cor *Tipo 1* (R-134B)	C-32	10
Etiqueta, Cor *Tipo 2* (NH-1)	C-32	10
Etiqueta, Cor *Tipo 2* (NH-1)	C-32	10
Etiqueta, Cor *Tipo 3* (NH-196H)	C-32	10
Etiqueta, Cor *Tipo 3* (NH-196H)	C-32	10
Etiqueta, Cor *Tipo 4* (NH-196)	C-32	10
Etiqueta, Cor *Tipo 4* (NH-196)	C-32	10
Etiqueta, Cor *Tipo 5* (NH-1)	C-32	10
Etiqueta, Cor *Tipo 5* (NH-1)	C-32	10
Etiqueta, Cor *Tipo 6* (NH-217M)	C-32	10
Etiqueta, Cor *Tipo 7* (PB 221M)	C-32	10
Etiqueta, Cor *Tipo 7* (PB-221M)	C-32	10
Etiqueta, Precaução	C-32	9
Etiqueta, Precaução	C-32	9
Etiqueta, Precaução *Tipo G*	C-32	9
Etiqueta, Precaução Capacete	C-32	4
Etiqueta, Precaução Capacete	C-32	4
Etiqueta, Precaução Capacete (Francês)	C-32	4
Etiqueta, Precaução Capacete (Francês)	C-32	4
Etiqueta, Precaução Capacete *Tipo 1*	C-32	4
Etiqueta, Precaução Combustível *Tipo G*	C-32	11
Etiqueta, Precaução Combustível *Tipo G*	C-32	12
Etiqueta, Precaução Corrente	C-32	3
Etiqueta, Precaução Corrente	C-32	3
Etiqueta, Precaução Corrente	C-32	3
Etiqueta, Precaução Corrente	C-32	3
Etiqueta, Precaução Corrente (Francês)	C-32	3
Etiqueta, Precaução Óleo, Motor *Tipo B*	C-32	7
Etiqueta, Precaução Óleo, Motor *Tipo B*	C-32	7
Etiqueta, Precaução Óleo, Motor *Tipo G*	C-32	7
Etiqueta, Precaução Óleo, Motor *Tipo G*	C-32	7
Etiqueta, Precaução Óleo, Motor *Tipo G*	C-32	7
Etiqueta, Precaução Óleo, Motor *Tipo W*	C-32	7
Etiqueta, Precaução Óleo, Motor *Tipo W*	C-32	7
Etiqueta, Precaução Pneu	C-32	2
Etiqueta, Precaução Pneu	C-32	2
Etiqueta, Precaução Pneu (Francês)	C-32	2
Etiqueta, Precaução, Amortecedor Traseiro	C-23	14
Etiqueta, Precaução, Amortecedor Traseiro (Francês)	C-23	14
Etiqueta, Traseira	C-32	6

ÍNDICE DE NOME DE PEÇAS

Descrição	Nº do bloco	Nº de Ref.
Etiqueta, Traseira	C-32	6
Etiqueta, Traseira	C-32	6
Etiqueta, Precaução Incêndio	C-32	8
Excêntrico , Posicionador de Marchas	M-17	6
F		
Faixa A Direita, Tanque Combustível, *Tipo 4*	C-33.1	1
Faixa A Direita, Tanque Combustível, *Tipo 5*	C-33.1	1
Faixa A Direita, Tanque Combustível, *Tipo 6*	C-33.1	1
Faixa A Direita, Tanque Combustível, *Tipo 7*	C-33.1	1
Faixa A Esquerda, Tanque Combustível, *Tipo 4*	C-33.1	2
Faixa A Esquerda, Tanque Combustível, *Tipo 5*	C-33.1	2
Faixa A Esquerda, Tanque Combustível, *Tipo 6*	C-33.1	2
Faixa A Esquerda, Tanque Combustível, *Tipo 7*	C-33.1	2
Faixa A, Tampa Lateral Direita *Tipo 4*	C-33.1	3
Faixa A, Tampa Lateral Direita *Tipo 5*	C-33.1	3
Faixa A, Tampa Lateral Direita *Tipo 6*	C-33.1	3
Faixa A, Tampa Lateral Direita *Tipo 7*	C-33.1	3
Faixa A, Tampa Lateral Esquerda *Tipo 4*	C-33.1	4
Faixa A, Tampa Lateral Esquerda *Tipo 5*	C-33.1	4
Faixa A, Tampa Lateral Esquerda *Tipo 6*	C-33.1	4
Faixa A, Tampa Lateral Esquerda *Tipo 6*	C-33.1	4
Faixa A, Tampa Lateral Esquerda *Tipo 7*	C-33.1	4
Faixa A, Tampa Lateral Esquerda *Tipo 7*	C-33.1	4
Faixa B Direita, Tanque de Combustível, *Tipo 4*	C-33.1	7
Faixa B Direita, Tanque de Combustível, *Tipo 5*	C-33.1	7
Faixa B Direita, Tanque de Combustível, *Tipo 6*	C-33.1	7
Faixa B Direita, Tanque de Combustível, *Tipo 7*	C-33.1	7
Faixa B Esquerda, Tanque de Combustível *Tipo 4*	C-33.1	8
Faixa B Esquerda, Tanque de Combustível *Tipo 5*	C-33.1	8
Faixa B Esquerda, Tanque de Combustível *Tipo 6*	C-33.1	8
Faixa B Esquerda, Tanque de Combustível *Tipo 7*	C-33.1	8
Faixa B, Tampa Lateral Direita *Tipo 4*	C-33.1	11
Faixa B, Tampa Lateral Direita *Tipo 5*	C-33.1	11
Faixa B, Tampa Lateral Direita *Tipo 6*	C-33.1	11
Faixa B, Tampa Lateral Direita *Tipo 7*	C-33.1	11
Faixa B, Tampa Lateral Esquerda *Tipo 4*	C-33.1	12
Faixa B, Tampa Lateral Esquerda *Tipo 5*	C-33.1	12
Faixa B, Tampa Lateral Esquerda *Tipo 6*	C-33.1	12
Faixa B, Tampa Lateral Esquerda *Tipo 7*	C-33.1	12
Faixa C Direita, Tanque de Combustível *Tipo 4*	C-33.1	9
Faixa C Direita, Tanque de Combustível *Tipo 5*	C-33.1	9
Faixa C Direita, Tanque de Combustível *Tipo 6*	C-33.1	9
Faixa C Direita, Tanque de Combustível *Tipo 7*	C-33.1	9
Faixa C Esquerda, Tanque de Combustível *Tipo 4*	C-33.1	10
Faixa C Esquerda, Tanque de Combustível *Tipo 5*	C-33.1	10
Faixa C Esquerda, Tanque de Combustível *Tipo 6*	C-33.1	10
Faixa C Esquerda, Tanque de Combustível *Tipo 7*	C-33.1	10
Faixa, Tampa Lateral Direita *Tipo 1*	C-33	3
Faixa, Tampa Lateral Direita *Tipo 2*	C-33	3
Faixa, Tampa Lateral Direita *Tipo 3*	C-33	3
Faixa, Tampa Lateral Esquerda *Tipo 1*	C-33	4
Faixa, Tampa Lateral Esquerda *Tipo 2*	C-33	4
Faixa, Tampa Lateral Esquerda *Tipo 3*	C-33	4
Farol, Comp. (12 V 60/55 W)	C-1	2
Farol, Comp. (12 V 60/55 W)	C-1	2
Farol, Comp. (12 V 60/55 W)	C-1	2
Farol, Comp. (12 V 60/55 W)	C-1	2
Ferramentas, Jogo	C-30	6
Ferramentas, Jogo	C-30	6
Fiação, Principal	C-28	8
Fiação, Principal	C-28	9
Fiação, Principal	C-28	9
Fiação, Principal	C-28	10
Fiação, Principal	C-28	10
Filtro, Combustível	C-14	4
Filtro, Óleo Comp.	C-29	1
Flange	C-13	9
Fusível (10 A)	C-28	24
Fusível (15 A)	C-28	25
Fusível (20 A)	C-27	17
G		
Garfo Central	M-17	2
Garfo Dianteiro, Direito (SHOWA) *NH-1* Preto	C-8	6
Garfo Dianteiro, Direito *NH-1L* Preto	C-8	6
Garfo Dianteiro, Direito *PB-27L* Azul Neo	C-8	6
Garfo Dianteiro, Direito *PB-45L* Azul Dionisius	C-8	6
Garfo Dianteiro, Direito *R-120L* Púrpura Claro	C-8	6
Garfo Dianteiro, Esquerdo (SHOWA) *NH-1* Preto	C-8	22
Garfo Dianteiro, Esquerdo (SHOWA) *NH-1L* Preto	C-8	22
Garfo Dianteiro, Esquerdo (SHOWA) *PB-27L* Azul Neo	C-8	22
Garfo Dianteiro, Esquerdo (SHOWA) *PB-45L* Azul Dionisius	C-8	22
Garfo Dianteiro, Esquerdo (SHOWA) *R-120L* Púrpura Claro	C-8	22
Garfo Direito	M-17	1
Garfo Esquerdo	M-17	3
Garfo Traseiro, Jogo	C-22	12
Gerador, Comp. (ND)	M-10	1
Gerador, Pulsos Comp.	M-6	11
Gicleur, Marcha Lenta, # 48	M-19	39
Gicleur, Marcha Lenta, # 48	M-19	39
Gicleur, Marcha Lenta, # 48	M-19	39
Gicleur, Principal, # 140	M-19	38
Gicleur, Principal, # 148	M-19	38
Gicleur, Principal, # 150	M-19	38
Gicleur, Principal, # 152	M-19	38

ÍNDICE DE NOME DE PEÇAS

Descrição	Nº do bloco	Nº de Ref.
Gicleur, Principal, # 162	M-19	38
Guarnição, Protetor	C-18	3
Guarnição	M-6	17
Guarnição	EOP-1	7
Guarnição, Copo Filtro de Combustível	C-14	1
Guarnição, Escapamento	C-18	10
Guarnição, Lente	C-25	4
Guarnição, Parafuso Dreno	C-8	29
Guia Cabo Embreagem	C-5	7
Guia Comp., Mola (SHOWA)	C-23	7
Guia Comp., Mola (SHOWA)	C-23	7
Guia Externa, Embreagem	M-7	4
Guia Interruptor Neutro	M-17	14
Guia Mangueira, Freio Traseiro	C-11	2
Guia Mangueira, Freio Traseiro	C-11	2
Guia, Corrente (Borg Warner) (118L)	M-4	3
Guia, Corrente de Comando	M-4	9
Guia, Corrente de Comando	M-4	9
Guia, Válvula Admissão (0.S)	M-2	2
Guia, Válvula, Escape (0.S)	M-2	3
Guia, Vareta de Válvulas	M-16	1
Guidão *NH-105* Mat Preto (# 15-# 20)	C-5	8
I		
Interruptor Comp., Embreagem	C-3	9
Interruptor Comp., Freio Dianteiro	C-4	1
Interruptor Comp., Freio Traseiro	C-19	3
Interruptor Comp., Neutro	M-17	13
Interruptor Comp., Partida & Trava	C-5	2
Interruptor Comp., Partida & Trava	C-5	2
Interruptor Comp., Partida & Trava	C-5	2
Interruptor Comp., Pedal Lateral	C-21	1
Interruptor Comp., Sinalizador	C-3	8
Interruptor Comp., Sinalizador	C-3	8
Interruptor Comp., Sinalizador	C-3	8
Interruptor Partida & Emergência	C-3	7
Interruptor Partida & Emergência	C-3	7
Interruptor, Magnético de Partida	C-27	7
Interruptor, Magnético de Partida	C-27	8
J		
Jogo	M-19	2
Jogo	M-19	2
Jogo	M-19	2
Jogo	M-19	2
Jogo	M-19	2
Jogo, Anéis do Pistão	C-9	1
Jogo, Anéis do Pistão (0,25)	M-14	3
Jogo, Anéis do Pistão (0,25)	M-14	3
Jogo, Anéis do Pistão (0,50)	M-14	3
Jogo, Anéis do Pistão (0,50)	M-14	3
Jogo, Anéis do Pistão (STD)	M-14	3
Jogo, Anéis do Pistão (STD)	M-14	3
Jogo, Pastilhas Dianteira (Nissin) (TT)	C-9	6
Junção	M-19	24
Junção	C-14	2
Junção Comp., Tubo	M-18	1
Junção Comp., Tubo	M-18	12
Junção, Duas Pontas (3,5)	M-18	2
Junção, Mangueira Freio	C-4	4
Junção, Tipo T	M-19	25
Junção, Tubo	C-17	36
Junção, Tubo	C-17	37
Junção, Tubo de Escape	C-18	1
Junção, Tubo Dreno	C-17	4
Junção, Vareta de Freio	C-11	17
Junta A, Jogo	EOP-1	1
Junta A, Jogo	EOP-1	1
Junta A, Jogo (Peças Componentes)	EOP-1	1
Junta, Borracha, 10,5 mm	M-13	16
Junta, Borracha, 10,5 mm	EOP-2	7
Junta, Cabeçote	M-2	4
Junta, Cabeçote	M-2	4
Junta, Cabeçote	M-2	4
Junta, Cabeçote	EOP-1	3
Junta, Carcaça	M-13	2
Junta, Carcaça	EOP-2	1
Junta, Cilindro	M-5	2
Junta, Cilindro	EOP-1	1
Junta, Lente	C-25	9
Junta, Tampa Cabeçote	M-1	3
Junta, Tampa Cabeçote	EOP-1	3
Junta, Tampa Cabeçote	EOP-1	4
Junta, Tampa Lateral Direita	M-6	5
Junta, Tampa Lateral Direita	EOP-2	3
Junta, Tampa Lateral Esquerda	M-9	5
Junta, Tampa Lateral Esquerda	EOP-2	4
Junta, Tampa Partida	M-9	4
Junta, Tampa Partida	EOP-2	2
Junta, Tubo de Escapamento	C-18	2
Junta, Tubo de Escape	EOP-1	5
Junta, Tubo Passagem de Ar	EOP-1	6
Junta, Tubo, Passagem de Ar	M-18	10
Juntas A, Jogo	M-19	1
Juntas B, Jogo (Peças Componentes)	EOP-2	1
Juntas, Jogo	C-26	7
L		
Lâmpada (12 V 1,7 W)	C-2	2
Lâmpada (12 V 1,7 W)	C-2	3
Lâmpada (12 V 21/5 W)	C-26	12
Lâmpada (12 V/21 W) (ECE) (Stanley)	C-25	14
Lâmpada (12 V/3,4W)	C-1	6
Lâmpada (12 V/3 W)	C-2	1
Lâmpada (12 V/4 W)	C-1	6
Lâmpada, Farol (12 V 60/55 W)	C-1	5
Lâmpada, Farol (12 V 60/55 W)	C-1	5
Lanterna Traseira Comp., (12 V 21/5 W)	C-26	2
Lanterna Traseira Comp., (12 V 21/5 W)	C-26	2
Lanterna Traseira Comp., (12 V 21/5 W)	C-26	2
Lanterna Traseira Comp., (12 V 21/5 W) (Stanley)	C-26	2

ÍNDICE DE NOME DE PEÇAS

Descrição	Nº do bloco	Nº de Ref.
Lente Comp., Lanterna Traseira	C-26	3
Lente Comp., Sinalizador	C-2	13
Lente, Sinalizador	C-25	11
Limitador, Caixa Ferramentas	C-30	4
Limitador, Tampa Disco Dianteiro	C-7	3
Limitador, Tubo de Óleo	M-6	4
Louver, Dianteiro	C-31	7
M		
Mangueira A, Óleo	M-13	5
Mangueira A, Óleo	M-13	5
Mangueira A, Válvula, Sucção de Ar	M-18	6
Mangueira B, Óleo	M-13	6
Mangueira B, Óleo	M-13	6
Mangueira B, Válvula, Sucção de Ar	M-18	7
Mangueira Inferior, Freior	C-4	3
Mangueira Superior, Freio	C-4	2
Mangueira Traseira, Freio	C-11	1
Mangueira Traseira, Freio	C-11	1
Mangueira, Ar	M-18	5
Mangueira, Cilindro Mestre	C-11	7
Manopla Direita	C-3	11
Manopla Esquerda	C-3	12
Medidor, Nível de Óleo	C-29	2
Mesa, Superior	C-5	12
Mola	C-9	10
Mola A, Fixação Elemento	C-17	12
Mola B, Fixação Elemento	C-17	15
Mola Externa, Válvula (NIPPON)	M-3	25
Mola Interna, Válvula (NIPPON)	M-3	26
Mola Limitadora, Garfo Seletor	M-17	8
Mola Limitadora, Óleo	M-8	9
Mola Tensor, Corrente de Comando	M-4	6
Mola, Alavanca Embreagem	M-9	7
Mola, Amortecedor Traseiro (SHOWA) *NH-1* Preto	C-23	2
Mola, Cavalete Lateral	C-21	3
Mola, Cavalete Lateral	C-21	3
Mola, Compressão	M-19	10
Mola, Descompressora	M-3	7
Mola, Disco Balanceiro	M-15	4
Mola, Enbreagem	M-7	9
Mola, Engrenagem Balanceiro	M-15	5
Mola, Engrenagem Balanceiro	M-15	6
Mola, Fixação Elemento Filtro de Óleo	M-6	8
Mola, Garfo Dianteiro	C-8	14
Mola, Garfo Dianteiro (SHOWA)	C-8	7
Mola, Garfo Seletor	M-17	10
Mola, Interrupor Freio	C-19	5
Mola, Limitadora Óleo	M-8.1	9
Mola, Pastilha	C-12	7
Mola, Pastilha (Nissin)	C-9	8
Mola, Pedal de Freio	C-19	7
Mola, Pino	M-3	9
Mola, Retorno do Pedal	C-20	6
Mola, Retorno Escovas	M-12	6
Mola, Retorno Sistema Seletor	M-17	11
Mola, Rolete	M-3	5
Motor, Partida Comp.	M-12	4
O		
Orifício, 3,3 mm	M-8.1	10
Orificio, 3,3 mm	M-8	10
P		
Painel Dianteiro, Interno	C-31	9
Painel Dianteiro, Interno	C-31	9
Pára Barro, Traseiro	C-26	14
Pára Barro, Traseiro	C-26	15
Pára Barro, Traseiro.	C-26	14
Pára-Lama *PB-221M* Azul Ciclone Metálico	C-7	7
Pára-Lama Dianteiro *NH-1* Preto	C-7	7
Pára-Lama Dianteiro *NH-196* Branco Ross	C-7	7
Pára-Lama Dianteiro *R-134* Vermelho Fighting	C-7	7
Pára-Lama Traseiro *NH-1* Preto	C-24	3
Pára-Lama Traseiro *NH-196* Branco Ross	C-24	3
Pára-Lama Traseiro *NH-217M* Preto Checker Metálico	C-24	3
Pára-Lama Traseiro *PB-221M* Azul Ciclone Metálico	C-24	3
Pára-Lama Traseiro *R-134* Vermelho Fighting	C-24	3
Parafuao, Articulação (Nissin)	C-11	10
Parafuso (Visor)	C-31	19
Parafuso A, Pino	C-9	12
Parafuso B	C-9	15
Parafuso B	C-12	18
Parafuso B, Especial, 6 mm	C-29	28
Parafuso, 1,5 x 5	C-29	36
Parafuso, 5 x 20	C-10	22
Parafuso, Ajuste	C-3	22
Parafuso, Ajuste Válvula	M-3	29
Parafuso, Alavanca	C-3	26
Parafuso, Allen, 4 x 40	C-11	23
Parafuso, Allen, 6 x 12	M-19	37
Parafuso, Allen, 6 x 20	M-4	11
Parafuso, Allen, 6 x 22	C-20	26
Parafuso, Allen, 6 x 32	M-13	10
Parafuso, Allen, 6 x 40	M-9	9
Parafuso, Allen, 6 x 40	M-13	11
Parafuso, Allen, 6 x 45	M-13	12
Parafuso, Allen, 6 x 50	M-13	13
Parafuso, Allen, 8 mm	M-11	10
Parafuso, Allen, 8 mm	C-5	13
Parafuso, Allen, 8 mm (SHOWA)	C-8	27
Parafuso, Allen, 8 x 16	C-15	16
Parafuso, Allen, 8 x 20	C-20	17
Parafuso, Allen, 8 x 35	C-29	48
Parafuso, Arruela, 3 x 8	C-2	22
Parafuso, Arruela, 4 x 10	M-19	33
Parafuso, Arruela, 4 x 10	C-2	21
Parafuso, Arruela, 4 x 12	C-4	25
Parafuso, Arruela, 4 x 12	C-11	24
Parafuso, Arruela, 5 x 12	C-31	21
Parafuso, Arruela, 6 x 16	C-31	22

ÍNDICE DE NOME DE PEÇAS

Descrição	Nº do bloco	Nº de Ref.
Parafuso, Arruela, 6 x 25	M-7	15
Parafuso, Articulação	C-4	19
Parafuso, Cavalete Lateral	C-21	6
Parafuso, Central de Ajuste	C-15	11
Parafuso, Disco de Freio Dianteiro, 8 x 22	C-10	18
Parafuso, Disco Dianteiro	C-7	9
Parafuso, Disco, 6 x 17	C-13	20
Parafuso, Drenagem	M-13	15
Parafuso, Eixo Braço Oscilante	M-3	20
Parafuso, Especial Flange, 6 x 20	M-18	19
Parafuso, Especial Flange, 6 x 25	M-18	20
Parafuso, Especial, 5 x 12	C-31	16
Parafuso, Especial, 6 x 10	C-27	11
Parafuso, Especial, 6 x 16	C-16	9
Parafuso, Especial, 6 x 16	C-21	7
Parafuso, Especial, 6 x 16	C-31	17
Parafuso, Especial, 7 x 10,4	M-4	2
Parafuso, Especial, 7 x 18	M-17	16
Parafuso, Especial, 8 mm	M-13	14
Parafuso, Fixação	M-12	7
Parafuso, Fixação Carenagem Inferior	C-31	18
Parafuso, Fixação Engrenagem	C-13	21
Parafuso, Fixação Garfo Dianteiro	C-7	10
Parafuso, Fixação Garfo Dianteiro	C-7	11
Parafuso, Fixação Interruptor	C-5	14
Parafuso, Fixação, 3 x 12	C-3	36
Parafuso, Fixação, 3 x 16	C-5	19
Parafuso, Fixação, 3 x 25	C-25	16
Parafuso, Fixação, 4 x 12	C-2	23
Parafuso, Fixação, 4 x 12	C-7	12
Parafuso, Fixação, 4 x 12 (PO)	C-2	23
Parafuso, Fixação, 4 x 14	C-2	19
Parafuso, Fixação, 4 x 14	C-26	17
Parafuso, Fixação, 4 x 14	C-26	18
Parafuso, Fixação, 4 x 36	C-2	20
Parafuso, Fixação, 5 x 12	C-17	40
Parafuso, Fixação, 5 x 8	C-22	17
Parafuso, Flange Especial, 6 x 14	C-7	8

Descrição	Nº do bloco	Nº de Ref.
Parafuso, Flange, 10 x 100	C-23	19
Parafuso, Flange, 10 x 110	M-5	4
Parafuso, Flange, 10 x 110	C-29	27
Parafuso, Flange, 10 x 16	C-29	44
Parafuso, Flange, 10 x 242	C-29	31
Parafuso, Flange, 10 x 43	C-23	17
Parafuso, Flange, 10 x 45	C-20	18
Parafuso, Flange, 10 x 65	C-29	29
Parafuso, Flange, 10 x 66	M-5	3
Parafuso, Flange, 10 x 66	C-23	18
Parafuso, Flange, 10 x 70	C-23	15
Parafuso, Flange, 10 x 80	C-29	26
Parafuso, Flange, 12 x 50	M-10	4
Parafuso, Flange, 6 mm	C-6	6
Parafuso, Flange, 6 mm	C-12	21
Parafuso, Flange, 6 mm	C-22	13
Parafuso, Flange, 6 x 10	C-18	12
Parafuso, Flange, 6 x 10	C-21	9
Parafuso, Flange, 6 x 115	M-1	5
Parafuso, Flange, 6 x 12	M-16	21
Parafuso, Flange, 6 x 12	C-4	28
Parafuso, Flange, 6 x 12	C-5	22
Parafuso, Flange, 6 x 12	C-8	39
Parafuso, Flange, 6 x 12	C-11	18
Parafuso, Flange, 6 x 12	C-22	21
Parafuso, Flange, 6 x 12	C-28	21
Parafuso, Flange, 6 x 12	C-29	45
Parafuso, Flange, 6 x 14	M-10	6
Parafuso, Flange, 6 x 14	M-13	21
Parafuso, Flange, 6 x 14	M-16	20
Parafuso, Flange, 6 x 14	C-29	43
Parafuso, Flange, 6 x 16	M-6	20
Parafuso, Flange, 6 x 16	M-6	21
Parafuso, Flange, 6 x 16	M-12	19
Parafuso, Flange, 6 x 16	M-13	22
Parafuso, Flange, 6 x 16	C-15	15
Parafuso, Flange, 6 x 16	C-17	43
Parafuso, Flange, 6 x 16	C-29	46

Descrição	Nº do bloco	Nº de Ref.
Parafuso, Flange, 6 x 18	M-6	12
Parafuso, Flange, 6 x 20	M-17	24
Parafuso, Flange, 6 x 20	C-11	29
Parafuso, Flange, 6 x 20	C-19	9
Parafuso, Flange, 6 x 20	C-22	20
Parafuso, Flange, 6 x 20	C-28	22
Parafuso, Flange, 6 x 20	C-29	46
Parafuso, Flange, 6 x 22	C-1	9
Parafuso, Flange, 6 x 22	C-4	27
Parafuso, Flange, 6 x 22	C-24	8
Parafuso, Flange, 6 x 25	M-2	9
Parafuso, Flange, 6 x 25	M-4	12
Parafuso, Flange, 6 x 25	M-6	13
Parafuso, Flange, 6 x 25	C-2	26
Parafuso, Flange, 6 x 28	M-10	7
Parafuso, Flange, 6 x 28	M-18	23
Parafuso, Flange, 6 x 32	M-1	9
Parafuso, Flange, 6 x 32	M-2	19
Parafuso, Flange, 6 x 32	M-5	8
Parafuso, Flange, 6 x 32	M-9	12
Parafuso, Flange, 6 x 35	M-1	10
Parafuso, Flange, 6 x 35	M-8.1	18
Parafuso, Flange, 6 x 35	M-9	14
Parafuso, Flange, 6 x 35	C-17	44
Parafuso, Flange, 6 x 40	M-1	11
Parafuso, Flange, 6 x 40	M-6	14
Parafuso, Flange, 6 x 40	M-9	15
Parafuso, Flange, 6 x 50	M-1	12
Parafuso, Flange, 6 x 55	M-8	30
Parafuso, Flange, 6 x 55	M-8.1	27
Parafuso, Flange, 6 x 55	M-12	18
Parafuso, Flange, 6 x 60	M-8	31
Parafuso, Flange, 6 x 60	M-8.1	28
Parafuso, Flange, 6 x 60	M-9	16
Parafuso, Flange, 6 x 65	M-1	13
Parafuso, Flange, 6 x 70	M-9	13
Parafuso, Flange, 8 x 100	M-2	8
Parafuso, Flange, 8 x 12	C-24	9

ÍNDICE DE NOME DE PEÇAS

Descrição	Nº do bloco	Nº de Ref.
Parafuso, Flange, 8 x 12	C-28	23
Parafuso, Flange, 8 x 14	C-14	28
Parafuso, Flange, 8 x 16	C-18	18
Parafuso, Flange, 8 x 20	M-17	25
Parafuso, Flange, 8 x 22	C-15	14
Parafuso, Flange, 8 x 30	M-6	9
Parafuso, Flange, 8 x 30	M-6	10
Parafuso, Flange, 8 x 30	C-18	19
Parafuso, Flange, 8 x 32	C-18	13
Parafuso, Flange, 8 x 36	C-5	15
Parafuso, Flange, 8 x 38	C-31	25
Parafuso, Flange, 8 x 40	C-5	21
Parafuso, Flange, 8 x 40	C-6	8
Parafuso, Flange, 8 x 40	C-9	18
Parafuso, Flange, 8 x 40	C-24	10
Parafuso, Flange, 8 x 40	C-31	25
Parafuso, Flange, 8 x 49	C-12	22
Parafuso, Flange, 8 x 50	C-9	19
Parafuso, Flange, 8 x 50	C-18	20
Parafuso, Flange, 8 x 65	C-29	47
Parafuso, Flange, 8 x 70	M-1	6
Parafuso, Flange, 8 x 70	M-2	7
Parafuso, Flange, 8 x 80	C-29	30
Parafuso, Flange, 9 x 110	M-2	8
Parafuso, Flange, 9 x 83	M-2	7
Parafuso, Garfo Dianteiro	C-8	20
Parafuso, Garfo Traseiro	C-22	14
Parafuso, Jogo	M-19	5
Parafuso, Jogo	M-19	5
Parafuso, Jogo	M-19	6
Parafuso, Óleo, 10 x 22	C-4	21
Parafuso, Óleo, 10 x 22	C-11	19
Parafuso, Phillips, 3 x 20	C-8	35
Parafuso, Phillips, 4 x 10	C-28	19
Parafuso, Phillips, 4 x 12	C-4	24
Parafuso, Phillips, 4 x 14	M-19	31
Parafuso, Phillips, 4 x 25	C-17	38
Parafuso, Phillips, 4 x 32	C-3	32
Parafuso, Phillips, 4 x 45	C-3	33
Parafuso, Phillips, 4 x 8	M-19	30
Parafuso, Phillips, 4 x 8	C-26	20
Parafuso, Phillips, 5 x 10	C-25	17
Parafuso, Phillips, 5 x 12	C-25	17
Parafuso, Phillips, 5 x 12	C-26	21
Parafuso, Phillips, 5 x 16	C-3	34
Parafuso, Phillips, 5 x 20	C-3	35
Parafuso, Phillips, 5 x 20	C-8	36
Parafuso, Phillips, 5 x 28	M-2	17
Parafuso, Phillips, 5 x 40	M-8	26
Parafuso, Phillips, 6 x 10	M-19	32
Parafuso, Phillips, 6 x 18	C-17	39
Parafuso, Pino	C-9	13
Parafuso, Pino	C-12	17
Parafuso, Sangria	C-9	2
Parafuso, Sangria	C-12	14
Parafuso, Sextavado 5 x 12	C-3	31
Parafuso, Sextavado, 6 x 8	C-8	33
Parafuso, Terminal Bateria	C-27	12
Parafuso, UBS, 10 x 100	C-23	16
Parafuso, Válvula, Sucção de Ar	M-18	14
Pastilha A Traseira, Jogo	C-12	4
Pastilha B Traseira, Jogo	C-12	5
Pedal, Apoio Direito *NH-1* Preto	C-20	3
Pedal, Apoio Direito *NH-1* Preto	C-20	4
Pedal, Apoio Esquerdo.	C-20	7
Pedal, Apoio Esquerdo.	C-20	8
Pedal, Apoio.	C-20	5
Pedal, Câmbio Comp.	C-19	1
Pedal, Freio Comp.	C-19	6
Pedal, Freio Comp.	C-19	6
Peso Balanceador (10G)	C-10	1
Peso Balanceador (20G)	C-10	1
Peso, Balanceador (10G)	C-13	14
Peso, Balanceador (20G)	C-13	14
Pinhão (15D)	M-16	18
Pinhão (19D)	M-7	1
Pinhão (38D)	M-4	1
Pino	C-9	17
Pino	C-12	20
Pino Plugue	C-12	19
Pino, Acionamento Embreagem	M-7	11
Pino, Articulação Pedal de Apoio	C-20	1
Pino, Braço Freio	C-11	16
Pino, Embreagem	M-7	12
Pino, Fixação Árvore	M-3	8
Pino, Guia Especial	M-2	13
Pino, Guia, 10 x 20	M-3	36
Pino, Guia, 14 x 20	M-13	20
Pino, Guia, 8 x 14	M-9	22
Pino, Guia, 8 x 20	M-1	8
Pino, Guia, 8 x 20	M-6	19
Pino, Guia, 8 x 24	M-8	19
Pino, Guia, 8 x 24	M-8.1	20
Pino, Guia, 8 x 44	M-8	20
Pino, Guia,12 x 20	M-2	18
Pino, Guia,12 x 20	M-5	7
Pino, Junção Pedal de Apoio	C-20	2
Pino, Pistão	M-14	5
Pino, Pistão	M-14	5
Pino, Plugue	C-9	16
Pino, Pressão, 2 x 14	C-30	13
Pino, Pressão, 2,5 x 18	M-8	29
Pino, Pressão, 3 x 32	C-30	14
Pino, Retorno Eixo Mola	M-17	12
Pino, Trava, 8 mm	C-19	12
Pistão	C-12	6
Pistão (0,25)	M-14	4
Pistão (0,25)	M-14	4
Pistão (0,50)	M-14	4
Pistão (0,50)	M-14	4
Pistão (STD)	M-14	4
Pistão (STD)	M-14	4
Pistão Comp.	C-9	7
Pistão Comp., Vácuo	M-19	14

ÍNDICE DE NOME DE PEÇAS

Descrição	Nº do bloco	Nº de Ref.
Pistão, Cilindro Mestre, Jogo	C-11	9
Placa	M-13	7
Placa	M-13	7
Placa	M-13	8
Placa	C-3	18
Placa	C-3	18
Placa	C-9	11
Placa	C-29	19
Placa	C-29	19
Placa B, Fixação Elemento, Filtro de Ar	C-17	11
Placa B, Fixação Elemento, Filtro de Ar	C-17	11
Placa Coxim	M-19	26
Placa Dianteira, Direita do Motor	C-29	11
Placa Dianteira, Esquerda do Motor	C-29	13
Placa Fixação, Elemento, Filtro de Ar	C-17	10
Placa Superior, Motor	C-29	12
Placa Traseira, Motor	C-29	15
Placa Traseira, Superior Motor	C-29	14
Placa Traseira, Tanque Combustível	C-29	16
Placa, Corrente de Tensor	C-22	5
Placa, Diafragma	C-4	15
Placa, Diafragma	C-11	14
Placa, Eixo Descompressão	M-3	6
Placa, Embreagem	M-7	7
Placa, Encosto, 20 mm	M-16	23
Placa, Fixação	M-16	19
Placa, Fixação	C-26	16
Placa, Fixação Rolamento	M-16	17
Placa, Guia de Ar	C-6	5
Placa, Jogo	M-14	1
Placa, Jogo	M-19	7
Placa, Lateral	C-20	16
Placa, Pressão Embreagem	M-7	8
Placa, Registro de Números	C-32	1
Placa, Registro de Números	C-32	1
Placa, Registro de Números	C-32	1
Placa, Rolamento	M-14	1
Plugue	C-26	13
Plugue, Tubo de Respiro	C-17	28
Plugue, Vedação, 11 mm	M-8	21
Pneu Dianteiro (BS) (90/90-21 54S TW41)	C-10	11
Pneu Dianteiro (Dunlop) (90/90-21 54S K560)	C-10	11
Pneu, Traseiro (BS) (120/90-17 64S TW42B)	C-13	15
Pneu, Traseiro (Dunlop) (120/90-17 64S K560)	C-13	15
Porca Cega, 8 mm	C-18	14
Porca Flange, 8 mm	C-18	15
Porca U, 10 mm	C-20	19
Porca U, 10 mm	C-23	20
Porca U, 14 mm	C-22	15
Porca U, 6 mm	M-6	15
Porca U, 6 mm	C-8	28
Porca, 18 mm	M-7	16
Porca, Ajuste (SHOWA)	C-23	5
Porca, Ajuste Válvula	M-3	30
Porca, Arruela, 6 mm	M-12	13
Porca, Arruela, 6 mm	C-27	15
Porca, Cavalete Lateral	C-21	8
Porca, Cega, 6 mm	M-2	10
Porca, Cega, 8 mm	C-31	23
Porca, Eixo, 10 mm	C-13	22
Porca, Fixação	C-3	28
Porca, Fixação	C-5	16
Porca, Fixação	C-15	5
Porca, Flange, 10 mm	C-25	15
Porca, Flange, 10 mm	C-29	41
Porca, Flange, 16 mm	C-13	23
Porca, Flange, 4 mm	C-26	23
Porca, Flange, 5 mm	C-26	24
Porca, Flange, 6 mm	M-8	27
Porca, Flange, 6 mm	M-8.1	25
Porca, Flange, 6 mm	M-18	21
Porca, Flange, 6 mm	C-2	24
Porca, Flange, 6 mm	C-3	37
Porca, Flange, 6 mm	C-4	26
Porca, Flange, 6 mm	C-11	26
Porca, Flange, 6 mm	C-26	25
Porca, Flange, 6 mm	C-28	20
Porca, Flange, 6 mm	C-29	39
Porca, Flange, 8 mm	C-5	17
Porca, Flange, 8 mm	C-10	19
Porca, Flange, 8 mm	C-19	11
Porca, Flange, 8 mm	C-29	40
Porca, Sextavada, 4 mm	M-17	22
Porca, Sextavada, 5 mm	C-8	37
Porca, Sextavada, 6 mm	C-26	22
Porca, Sextavada, 6 mm	C-27	14
Porca, Sextavada, 8 mm	C-11	25
Porca, Sextavada, 8 mm	C-22	18
Porca, Sextavada, 8 mm	C-22	19
Porca, Terminal Bateria	C-27	13
Porca, Trava, 18 mm	M-7	17
Porca, Trava, 6 mm	C-14	19
Posicionador Comp., Tambor Seletor	M-17	7
Presilha	M-19	15
Presilha	M-19	23
Presilha	C-2	8
Presilha A, Mangueira Água	M-18	18
Presilha A, Mangueira de Freio	C-8	4
Presilha A, Tubo de Respiro	C-17	19
Presilha B, Mangueira Água	M-18	18
Presilha B, Mangueira de Freio	C-8	5
Presilha Direita, Tubo de Escape	C-18	8
Presilha Esquerda, Tubo de Escape	C-18	9
Presilha Mangueira, Cilindro Mestre	C-11	8
Presilha Mangueiram Freio	C-4	7
Presilha Superior, Suporte Mangueira	C-5	6
Presilha Tubo, Dreno de Óleo	C-17	1
Presilha Tubo, Dreno de Óleo	C-17	2
Presilha Tubo, Dreno, 15 mm	C-17	3
Presilha, 2 x 80	C-2	25
Presilha, Bateria	C-27	1
Presilha, Cabo Embreagem	M-1	4
Presilha, Cabo Embreagem	M-1	4
Presilha, Cabo Velocímetro	C-8	3

ÍNDICE DE NOME DE PEÇAS

Descrição	Nº do bloco	Nº de Ref.
Presilha, Capa Garfo Dianteiro	C-8	25
Presilha, Coletor Carburador	M-2	6
Presilha, Conexão Tubo, Filtro de Ar (70)	C-17	35
Presilha, Fiação	M-10	3
Presilha, Fiação	C-3	30
Presilha, Fiação	C-28	18
Presilha, Fiação Interruptor Neutro	M-9	8
Presilha, Mangueira Tanque	C-17	29
Presilha, Refletor	C-8	2
Presilha, Separador Respiro	C-17	27
Presilha, Tubo	M-19	20
Presilha, Tubo (B 10)	C-14	22
Presilha, Tubo (B 12)	C-14	23
Presilha, Tubo (B 12,5)	C-14	24
Presilha, Tubo (B 8)	C-14	21
Presilha, Tubo (D 12,5)	C-29	42
Presilha, Tubo (D 13)	C-17	42
Presilha, Tubo de Óleo	C-29	4
Presilha, Tubo de Respiro	C-17	20
Presilha, Tubo de Respiro	C-29	7
Presilha, Tubo, (A 16)	C-17	41
Presilha, Tubo, (B17)	M-19	34
Presilha, Tubo, (B7)	M-19	34
Presilha, Tubo, (B8)	M-18	22
Presilha, Tubo, (B8)	M-19	35
Presilha, Tubo, (B8)	M-19	35
Prisioneiro 2,6 x 22	M-13	18
Prisioneiro 2,6 x 35	M-13	17
Prisioneiro, 2,6 x 22	M-5	6
Prisioneiro, 2,8 x 25	M-2	16
Prisioneiro, 6 x 25	C-8	34
Prisioneiro, 6 x 50	M-13	17
Prisioneiro, 8 x 40	M-2	16
Protetor Esquerdo, Alavanca *NH-1* Preto	C-3	21
Protetor Esquerdo, Alavanca *PB-198* Azul Neo	C-3	21
Protetor Esquerdo, Alavanca *PB-228* Azul Dionisius	C-3	21
Protetor Esquerdo, Alavanca *R-134* Vermelho Fighting	C-3	21
Protetor Esquerdo, Alavanca *RP-132* Púrpura Claro	C-3	21
Protetor, Câmara (BS) (1.85-21)	C-10	13
Protetor, Câmara (BS) (2.15-17)	C-13	17
Protetor, Câmara (Dunlop) (1.40/1.60-21)	C-10	13
Protetor, Câmara (Dunlop) (2.15-17)	C-13	17
Protetor, Corrente	C-22	8
Protetor, Interruptor Pedal Lateral	C-21	5
Protetor, Manopla Direita *NH1* Preto	C-4	18
Protetor, Manopla Direita *PB-198* Azul Neo	C-4	18
Protetor, Manopla Direita *PB-228* Azul Dionisius	C-4	18
Protetor, Manopla Direita *R-134* Vermelho Fighting	C-4	18
Protetor, Manopla Direita *RP-132* Púrpura Claro	C-4	18
Protetor, Tubo de Escape *NH-106* Preto Heatproof	C-18	7
Protetor,Tanque de Combustível	C-14	18
Pulsador	M-7	14
R		
Raio Traseiro, Jogo (A 9 x 210) (Lado Externo)	C-13	7
Raio Traseiro, Jogo (A 9 x 212) (Interno)	C-13	6
Raio, Jogo (A9 x 258)	C-10	5
Receptor, Cabo Embreagem	M-12	1
Refletor	C-8	1
Refletor	C-26	9
Refletor Dianteiro	C-26	10
Refletor Traseiro	C-26	8
Refletor, Lanterna Traseira	C-26	6
Registro, Combustível	C-14	3
Regulador, Retificador	C-28	5
Regulador, Tensor	M-4	5
Relê Comp., Partida	C-28	16
Relê Comp., Partida (Mitsuba)	C-28	16
Relê Comp., Sinalizador (Tateishi)	C-28	14
Retentor, Óleo Haste de Válvula (NOK)	M-3	1
Retentor, Óleo Haste de Válvulas (NOK)	EOP-1	2
Retentor, Óleo, 11 x 15 x 3 (KOYO)	M-8.1	21
Retentor, Óleo, 12 x 18 x 5 (ARAI)	M-9	19
Retentor, Óleo, 14 x 22 x 5 (ARAI)	M-7	20
Retentor, Óleo, 14 x 22 x 5 (NOK)	M-7	20
Retentor, Óleo, 14 x 28 x 7 (ARAI)	M-17	21
Retentor, Óleo, 17.5 x 26 x 5	C-23	22
Retentor, Óleo, 20 x 35 x 5,5 (ARAI)	M-16	31
Retentor, Óleo, 21 x 37 x 7 (ARAI)	C-10	20
Retentor, Óleo, 21 x 37 x 7 (NOK)	C-10	20
Retentor, Óleo, 25 x 40 x 7	C-13	29
Retentor, Óleo, 25 x 45 x 7 (ARAI)	M-16	30
Retentor, Óleo, 28 x 47.2 x 7 (ARAI)	C-13	28
Retentor, Óleo, 28 x 47.2 x 7 (NOK)	C-13	28
Retentor, Óleo,11 x 15 x 3 (KOYO)	M-8	22
Retentor, Pó	C-8	31
Retentor, Pó	C-23	6
Retentor, Pó (ARAI)	C-6	2
Retentor, Pó (ARAI)	C-6	3
Retentor, Pó, 17 x 20 x 2,5	C-19	8
Retentor, Pó, 40 x 50 x 5 (ARAI)	C-10	21
Retentor, Pó, 40 x 50 x 5 (NOK)	C-10	21
Retificador Comp., Silício	C-28	7
Retificador Comp., Silício (Shindengen)	C-28	6
Roda Dianteira *NH-105* Preto Fosco	C-10	8
Roda Traseira	C-13	12
Rolamento, Agulas, 12 x 16 x 10 (NTN)	M-17	20
Rolamento, Agulhas, 12 x 16 x 10 (NTN)	M-9	18
Rolamento, Agulhas, 17.5 x 24.5 x 22	C-23	21
Rolamento, Agulhas, 20 mm	M-16	29
Rolamento, Agulhas, 20 x 26 x 20 (NTN)	C-22	16
Rolamento, Agulhas, 34 x 40 x 23,7 (TOYO)	M-11	15
Rolamento, Inferior (NTN)	C-6	7
Rolamento, Radial de Esferas, 16 x 44 x 13 (TOYO)	M-15	8
Rolamento, Radial de Esferas, 18 x 37 x 9 (NTN)	M-3	37
Rolamento, Radial de Esferas, 5205 A	M-16	27
Rolamento, Radial de Esferas, 6001	M-7	22
Rolamento, Radial de Esferas, 6201	M-12	20
Rolamento, Radial de Esferas, 6202U	C-10	23

ÍNDICE DE NOME DE PEÇAS

Descrição	Nº do bloco	Nº de Ref.
Rolamento, Radial de Esferas, 6203UU	C-13	27
Rolamento, Radial de Esferas, 6204U	M-16	28
Rolamento, Radial de Esferas, 6204UU (NSK)	C-13	26
Rolamento, Radial de Esferas, 6305 (TOYO)	M-16	26
Rolamento, Radial de Esferas, 6307	M-14	8
Rolamento, Radial de Esferas, 6307 (KOYO)	M-14	8
Rolamento, Radial de Esferas, 6307 (TOYO)	M-14	8
Rolamento, Radial de Esferas, 6308	M-14	9
Rolamento, Radial de Esferas, 6308 (KOYO)	M-14	9
Rolamento, Radial de Esferas, 6308 (TOYO)	M-14	9
Rolamento, Radial de Esferas, 6904	M-3	38
Rolamento, Radial de Esferas, 6904	M-17	19
Rolamento, Superior	C-6	4
Rolamento, Superior	C-6	4
Rolete, 3 x 8,5	M-17	26
Rolete, 4 x 10	M-3	10
Rolete, 4 x 10	M-3	39
Rolete, 4 x 15,8	M-8	32
Rolete, 4 x 15,8	M-8.1	29
Rotor A, Bomba de Óleo	M-8.1	12
Rotor A, Bomba de Óleo	M-8.1	13
Rotor A, Bomba de Óleo, Externo	M-8	13
Rotor A, Bomba de Óleo, Interno	M-8	12
Rotor, Externo	M-8	15
Rotor, Externo	M-8.1	15
Rotor, Interno	M-8	14
Rotor, Interno	M-8.1	14
S		
Separator Comp.	C-4	13
Sinalizador Comp., Dianteiro Direito (12 V/21 W)	C-25	1
Sinalizador Comp., Dianteiro Esquerdo (12 V/21 W)	C-25	5
Sinalizador Comp., Traseiro Direito (12 V/21 W)	C-25	8
Sinalizador Comp., Traseiro Esquerdo (12 V/21 W)	C-25	10
Sinalizador, Dianteiro Direito	C-25	2
Sinalizador, Dianteiro Esquerdo.	C-25	6
Soquete Comp.	C-2	10
Soquete Comp.	C-2	14
Soquete Comp., Lâmpada	C-1	4
Soquete Comp., Lanterna Traseira	C-26	5
Soquete, Sinalizador Dianteiro Direito	C-25	3
Soquete, Sinalizador Dianteiro Esquerdo	C-25	7
Sub Braço Oscilante, Válvula Escape Direita	M-3	19
Sub Braço Oscilante, Válvula Escape Esquerda	M-3	18
Sub Braço, Válvula de Admissão	M-3	17
Sub Cilindro Mestre, Freio Dianteiro	C-4	10
Sub Cilindro Mestre, Freio Dianteiro	C-4	10
Sub Engrenagem, Balanceiro (32D)	M-15	1
Sub Engrenagem, Balanceiro (41D)	M-15	1
Sub Mola, Cavalete Lateral	C-21	4
Suporte	M-8	17
Suporte	M-8.1	17
Suporte B2, Superior Guidão	C-5	20
Suporte Comp., Dianteiro Esquerdo (Nissin)	C-9	9
Suporte Comp., Lanterna	C-31	4
Suporte Comp., Lanterna	C-31	4
Suporte Comp., Lanterna	C-31	4
Suporte Comp., Lanterna	C-31	4
Suporte Comp., Pedal Apoio Esquerdo	C-20	11
Suporte Comp., Pedal de Apoio Direito	C-20	10
Suporte Comp., Traseiro (Nissin)	C-12	8
Suporte Esquerdo, Alavanca	C-3	17
Suporte Jogo, Agulhas	M-19	21
Suporte Jogo, Agulhas	M-19	21
Suporte Jogo, Agulhas	M-19	21
Suporte Mangueiram Freio	C-4	6
Suporte Superior Esquerdo, Alavanca	C-3	16
Suporte Superior, Guidão	C-5	9
Suporte, Cabo	C-14	20
Suporte, Capacete	C-29	22
Suporte, Cilindro Inferior Externo *NH-146M* Prata Metálico	C-8	26
Suporte, Cilindro Mestre	C-4	12
Suporte, Escovas	M-12	8
Suporte, Fiação Embreagem	M-12	1
Suporte, Fusível	C-27	9
Suporte, Garfo Dianteiro	C-7	6
Suporte, Interruptor Freio Traseiro	C-19	4
Suporte, Pedal de Apoio Direito	C-20	14
Suporte, Pedal de Apoio Esquerdo	C-20	15
Suporte, Refletor	C-26	1
Suporte, Refletor	C-26	11
Suporte, Relê Partida	C-28	17
Suporte, Relê Partida (Mitsuba)	C-28	17
Suporte, Relê Sinalizador	C-28	15
Suporte, Tampa	C-7	5
Suporte, Tampa Disco Dianteiro	C-7	2
Suporte, Válvula, Sucção de Ar	M-18	13
Supressor, Ruídos	C-28	4
T		
Tambor, Seletor de marchas	M-17	5
Tampa	C-29	33
Tampa A, Magnético de Partida	M-12	10
Tampa Cabo, Acelerador	C-3	2
Tampa Comp., Cabeçote	M-1	1
Tampa Comp., Disco de Freio *NH-1* Preto	C-7	1
Tampa Comp., Disco de Freio *NH-196* Branco Ross	C-7	1
Tampa Comp., Disco de Freio *NH-196* Branco Ross	C-7	1
Tampa Comp., Disco de Freio *NH1* Preto	C-7	1
Tampa Comp., Disco de Freio *PB-221M* Azul Ciclone Metálico	C-7	1
Tampa Comp., Disco de Freio *PB-221M* Azul Ciclone Metálico	C-7	1
Tampa Comp., Disco de Freio *R-134* Vermelho Fighting	C-7	1
Tampa Comp., Disco de Freio *R-134* Vermelho Fighting	C-7	1
Tampa Comp., Filtro de Ar	C-17	5
Tampa Comp., Filtro de Ar	C-17	5
Tampa Comp., Filtro de Ar	C-17	6
Tampa Comp., Óleo (Nissin)	C-11	6

ÍNDICE DE NOME DE PEÇAS

Descrição	Nº do bloco	Nº de Ref.
Tampa Comp., Válvula Sucção de Ar	M-18	16
Tampa Comp., Válvula Sucção de Ar	M-18	17
Tampa Esquerda, Manopla Alavanca	C-3	19
Tampa Inferior Comp.	C-2	6
Tampa Lateral, Direita (WL) *Tipo 1*	C-31	11
Tampa Lateral, Direita (WL) *Tipo 2*	C-31	11
Tampa Lateral, Direita (WL) *Tipo 3*	C-31	11
Tampa Lateral, Direita (WL) *Tipo 4*	C-31	11
Tampa Lateral, Direita (WL) *Tipo 5*	C-31	11
Tampa Lateral, Direita (WL) *Tipo 6*	C-31	11
Tampa Lateral, Direita (WL) *Tipo 7*	C-31	11
Tampa Parafuso de Sangria	C-12	15
Tampa Reservatório, Cilindro Mestre	C-4	11
Tampa Reservatório, Cilindro Mestre	C-4	11
Tampa Reservatório, Cilindro Mestre	C-11	12
Tampa Superior Comp.	C-2	5
Tampa Traseira, Retentor de Pó (ARAI)	C-22	7
Tampa Traseira, Retentor de Pó (NOK)	C-22	7
Tampa, 14 mm	M-9	10
Tampa, 30 mm	M-9	11
Tampa, Ajuste Válvulas	M-1	2
Tampa, Aro	C-10	2
Tampa, Aro	C-13	18
Tampa, Base Traseira	C-15	3
Tampa, Caixa de Fusível	C-28	13
Tampa, Caixa Ferramentas	C-30	3
Tampa, Cilindro Externo *NH-1* Preto	C-7	4
Tampa, Cilindro Externo *NH-1* Preto	C-7	4
Tampa, Cilindro Externo *NH-196* Branco Ross	C-7	4
Tampa, Cilindro Externo *NH-196* Branco Ross	C-7	4
Tampa, Cilindro Externo *PB-221M* Azul Ciclone Metálico	C-7	4
Tampa, Cilindro Externo *PB-221M* Azul Ciclone Metálico	C-7	4
Tampa, Cilindro Externo *R-134* Vermelho Fighting	C-7	4
Tampa, Cilindro Externo *R-134* Vermelho Fighting	C-7	4
Tampa, Cilindro Mestre	C-11	12
Tampa, Comp.	M-19	13
Tampa, Corrente de Transmissão	C-22	2
Tampa, Disco Traseiro	C-12	13
Tampa, Filtro de Óleo	M-6	2
Tampa, Interruptor de partida	C-5	4
Tampa, Lateral Direita	M-6	1
Tampa, Lateral Direita *NH-1* Preto	C-16	5
Tampa, Lateral Direita *NH-196* Branco Ross	C-16	5
Tampa, Lateral Direita *NH-217M* Preto Checker Metálico	C-16	5
Tampa, Lateral Direita *PB-221M* Azul Ciclone Metálico	C-16	5
Tampa, Lateral Direita *R-134* Vermelho Fighting	C-16	5
Tampa, Lateral Esquerda	M-9	1
Tampa, Lateral Esquerda *NH-1* Preto	C-16	7
Tampa, Lateral Esquerda *NH-196* Branco Ross	C-16	7
Tampa, Lateral Esquerda *NH-217M* Preto Checker Metaico	C-16	7
Tampa, Lateral Esquerda *PB-221M* Azul Ciclone Metálico	C-16	7
Tampa, Lateral Esquerda *R-134* Vermelho Fighting	C-16	7
Tampa, Magnético de Partida	C-27	4
Tampa, Mesa Superior	C-5	10
Tampa, Mesa Superior	C-5	11
Tampa, Parafuso de Sangria	C-9	3
Tampa, Partida	M-9	3
Tampa, Suporte Farol	C-1	8
Tampa, Tanque de Combustível	C-14	17
Tampa, Terminal Bateria	C-27	5
Tampa, Terminal Motor de Partida	M-12	12
Tampa, Traseira Esquerda	M-9	2
Tampa, Unidade C.D.I	C-31	5
Tanque Comp., Respiro	C-17	25
Tanque, Combustível Comp. (WL) *Tipo 1*	C-14	13
Tanque, Combustível Comp. (WL) *Tipo 2*	C-14	13
Tanque, Combustível Comp. (WL) *Tipo 3*	C-14	13
Tanque, Combustível Comp. (WL) *Tipo 4*	C-14	13
Tanque, Combustível Comp. (WL) *Tipo 5*	C-14	13
Tanque, Combustível Comp. (WL) *Tipo 6*	C-14	13
Tanque, Combustível Comp. (WL) *Tipo 7*	C-14	13
Tela, Filtro de Óleo (Koyo)	M-13	4
Tensor, Corrente de Comando	M-4	4
Tensor, Corrente de Comando	M-4	4
Terminal Escovas, Jogo	M-12	5
Trava	C-12	9
Trava (B)	C-12	11
Trava A	C-12	10
Trava, Caixa Velocímetro	C-10	9
Trava, Pino do Pistão	M-14	7
Trava, Pino do Pistão	M-14	7
Trava, Válvula	M-3	28
Tubo	M-19	16
Tubo	M-19	17
Tubo	M-19	18
Tubo	M-19	27
Tubo	M-19	28
Tubo	M-19	29
Tubo A	M-18	8
Tubo A, Coletor de Ar	C-17	16
Tubo A, Dreno	C-14	12
Tubo A, Dreno	C-17	26
Tubo A, Escape	C-18	5
Tubo B	M-18	9
Tubo B, Coletor Ar	C-17	17
Tubo B, Dreno	C-17	14
Tubo B, Escape	C-18	6
Tubo C, Respiro	C-17	24
Tubo Comp. A, Dreno	C-14	12
Tubo Comp. C, Óleo	C-29	3
Tubo Comp., Freio Dianteiro	C-4	5
Tubo Comp., Garfo Dianteiro (SHOWA)	C-8	10
Tubo Comp., Óleo	M-8	16
Tubo Comp., Óleo	M-8.1	16
Tubo Comp., Passagem de Óleo	M-6	3
Tubo, 3,5 x 260	M-19	36
Tubo, 5.3 x 290	C-14	25
Tubo, 5.3 x 330	C-14	26
Tubo, 8 x 700	C-14	27

ÍNDICE DE NOME DE PEÇAS

Descrição	Nº do bloco	Nº de Ref.
Tubo, Combustível, 7,3	C-14	14
Tubo, Conexão	C-17	13
Tubo, Conexão	C-17	13
Tubo, Dreno	C-17	9
Tubo, Dreno	C-17	21
Tubo, Dreno, Tanque de Combustível	C-14	15
Tubo, Manopla Acelerador	C-3	10
Tubo, Respiro	C-29	8
Tubo, Respiro do Motor	C-17	23
Tubo, Respiro Superior	C-17	22
Tubo, Suporte Pára-Lama Traseiro	C-24	4
U		
Unidade C.D.I	C-28	2
V		
Válvula Comp., Cuba	M-19	19
Válvula Comp., Cuba	M-19	19
Válvula Comp., Sucção Ar	M-18	3
Válvula Comp., Sucção Ar	M-18	4
Válvula Limitadora, Passagem do Óleo	M-8	7
Válvula, Admissão	M-3	23
Válvula, Admissão.	M-3	23
Válvula, Escape .	M-3	24
Válvula, Limitadora	M-8.1	7
Válvula, Partida	M-19	8
Válvula, Passagem de Ar	M-19	9
Válvula, Passagem de Ar	M-19	9
Vareta, Acionamento Embreagem	M-7	10
Vela, Ignição (DPR7EA-9 NGK)	M-2	20
Vela, Ignição (DPR8EA-9 NGK)	M-2	20
Vela, Ignição (DPR9EA-9) (NGK)	M-2	20
Vela, Ignição (X 22EPR-U9 ND)	M-2	20
Vela, Ignição (X 24EPR-U9 ND)	M-2	20
Vela, Ignição (X 27EPR-U9) (ND)	M-2	20
Velocímetro Comp. (KPH)	C-2	4
Velocímetro, Comp.	C-2	4
Velocímetro, Comp. (KPH)	C-2	4
Velocímetro, Comp. (KPH)	C-2	4
Velocímetro, Comp. (KPH)	C-2	4
Velocímetro, Comp. (KPH)	C-2	4
Velocímetro, Comp. (MPH)	C-2	4
Velocímetro, Comp. (MPH)	C-2	4

00X1B-MY2-001

IMPRESSO NO BRASIL

A0600-0008